MANUALE ISTRUZIONE

GB	pag. 03	P	pag. 18	DK	pag. 32	HR/SCG	pag. 47
I	pag. 05	GR	pag. 20	N	pag. 35	LT	pag. 49
F	pag. 07	NL	pag. 23	SF	pag. 37	EE	pag. 51
E	pag. 10	H	pag. 25	CZ	pag. 39	LV	pag. 53
D	pag. 12	RO	pag. 28	SK	pag. 42	BG	pag. 56
RU	pag. 15	S	pag. 30	SI	pag. 44	PL	pag. 59

GB EXPLANATION OF DANGER, MANDATORY AND PROHIBITION SIGNS.

I LEGENDA SEGNALI DI PERICOLO, D'OBBLIGO E DIVIETO.

F LÉGENDE SIGNAUX DE DANGER, D'OBLIGATION ET D'INTERDICTION.

E LEYENDA SEÑALES DE PELIGRO, DE OBLIGACIÓN Y PROHIBICIÓN.

D LEGENDE DER GEFAHREN-, GEBOTS- UND VERBOTSZEICHEN.

RU ЛЕГЕНДА СИМВОЛОВ БЕЗОПАСНОСТИ, ОБЯЗАННОСТИ И ЗАПРЕТА.

P LEGENDA DOS SINAIS DE PERIGO, OBRIGAÇÃO E PROIBIDO.

GR ΛΕΖΑΝΤΑ ΣΗΜΑΤΩΝ ΚΙΝΔΥΝΟΥ, ΥΠΟΧΡΕΩΣΗΣ ΚΑΙ ΑΠΑΓΟΡΕΥΣΗΣ.

NL LEGENDE SIGNALEN VAN GEVAAR, VERPLICHTING EN VERBOD.

H A VESZÉLY, KÖTELEZETTSÉG ÉS TILTÁS JELZÉSEINEK FELIRATAI.

RO LEGENDĂ INDICATOARE DE AVERTIZARE A PERICOLELOR, DE OBLIGARE ŞI DE INTERZICERE.

S BILDTEXT SYMBOLER FÖR FARA, PÅBUD OCH FÖRBUD.

DK OVERSIGT OVER FARE, PLIGT OG FORBUDSSIGNALER.

N SIGNALERINGSTEKST FOR FARE, FORPLIKTELSER OG FORBUDT.

SF VAROITUS, VELVOITUS, JA KIELTOMERKIT.

CZ VYSVĚTLIVKY K SIGNÁLŮM NEBEZPEČÍ, PŘÍKAZŮM A ZÁKAZŮM.

SK VYSVETLIVKY K SIGNÁLOM NEBEZPEČENSTVA, PRÍKAZOM A ZÁKAZOM.

SI LEGENDA SIGNALOV ZA NEVARNOST, ZA PREDPISANO IN PREPOVEDANO.

HR/SCG LEGENDA OZNAKA OPASNOSTI, OBAVEZA I ZABRANA.

LT PAVOJAUS, PRIVALOMŲJŲ IR DRAUDŽIAMŲJŲ ŽENKLŲ PAAIŠKINIMAS.

EE OHUD, KOHUSTUSED JA KEELUD.

LV BĪSTAMĪBU, PIENĀKUMU UN AIZLIEGUMA ZĪMJU PASKAIDROJUMI.

BG ЛЕГЕНДА НА ЗНАЦИТЕ ЗА ОПАСНОСТ, ЗАДЪЛЖИТЕЛНИ И ЗА ЗАБРАНА.

PL OBJAŚNIENIA ZNAKÓW OSTRZEGAWCZYCH, NAKAZU I ZAKAZU.

(GB) DANGER OF EXPLOSION - (I) PERICOLO ESPLOSIONE - (F) RISQUE D'EXPLOSION - (E) PELIGRO EXPLOSIÓN - (D) EXPLOSIONSGEFAHR - (RU) ОПАСНОСТЬ ВЗРЫВА - (P) PERIGO DE EXPLOSÃO - (GR) ΚΙΝΔΥΝΟΣ ΕΚΡΗΞΗΣ - (NL) GEVAAR ONTPLOFFING - (H) ROBBANÁS VESZÉLYE - (RO) PERICOL DE EXPLOZIE - (S) FARA FÖR EXPLOSION - (DK) SPRÆNGFARE - (N) FARE FOR EKSPLOSJON - (SF) RÄJÄHDYSVAARA - (CZ) NEBEZPEČÍ VÝBUCHU - (SK) NEBEZPEČENSTVO VÝBUCHU - (SI) NEVARNOST EKSPLOZIJE - (HR/SCG) OPASNOST OD EKSPLOZIJE - (LT) SPROGIMO PAVOJUS - (EE) PLAHVATUSOHT - (LV) SPRĀDZIENBĪSTAMĪBA - (BG) ОПАСНОСТ ОТ ЕКСПЛОЗИЯ - (PL) NIEBEZPIECZEŃSTWO WYBUCHU.

(GB) GENERAL HAZARD - (I) PERICOLO GENERICO - (F) DANGER GÉNÉRIQUE - (E) PELIGRO GENÉRICO - (D) GEFAHR ALLGEMEINER ART - (RU) ОБЩАЯ ОПАСНОСТЬ - (P) PERIGO GERAL - (GR) ΓΕΝΙΚΟΣ ΚΙΝΔΥΝΟΣ - (NL) ALGEMEEN GEVAAR - (H) ÁLTALÁNOS VESZÉLY - (RO) PERICOL GENERAL - (S) ALLMÄN FARA - (DK) ALMEN FARE - (N) GENERISK FARE STRÅLNING - (SF) YLEINEN VAARA - (CZ) VŠEOBECNÉ NEBEZPEČÍ - (SK) VŠEOBECNÉ NEBEZPEČENSTVO - (SI) SPLOŠNA NEVARNOST - (HR/SCG) OPĆA OPASNOST - (LT) BENDRAS PAVOJUS - (EE) ÜLDINE OHT - (LV) VISPĀRĪGA BĪSTAMĪBA - (BG) ОБЩИ ОПАСТНОСТИ - (PL) OGÓLNE NIEBEZPIECZEŃSTWO.

(GB) DANGER OF CORROSIVE SUBSTANCES - (I) PERICOLO SOSTANZE CORROSIVE - (F) SUBSTANCES CORROSIVES DANGEREUSES - (E) PELIGRO SUSTANCIAS CORROSIVAS - (D) ÄTZENDE GEFAHRENSTOFFE - (RU) ОПАСНОСТЬ КОРРОЗИВНЫХ ВЕЩЕСТВ - (P) PERIGO SUBSTÂNCIAS CORROSIVAS - (GR) ΚΙΝΔΥΝΟΣ ΔΙΑΒΡΩΤΙΚΩΝ ΟΥΣΙΩΝ - (NL) GEVAAR CORROSIEVE STOFFEN - (H) MARÓ HATÁSÚ ANYAGOK VESZÉLYE - (RO) PERICOL DE SUBSTANŢE COROSIVE - (S) FARA FRÄTANDE ÄMNEN - (DK) FARE, ÆTSENDE STOFFER - (N) FARE: KORROSIVE SUBSTANSER - (SF) SYÖVYTTÄVIEN AINEIDEN VAARA - (CZ) NEBEZPEČÍ PLYNOUCÍ Z KOROSIVNÍCH LÁTEK - (SK) NEBEZPEČENSTVO VYPLÝVAJÚCE Z KOROZÍVNYCH LÁTOK - (SI) NEVARNOST JEDKE SNOVI - (HR/SCG) OPASNOST OD KOROZIVNIH TVARI - (LT) KOROZINIŲ MEDŽIAGŲ PAVOJUS - (EE) KORRUDEERUVATE MATERIAALIDE OHT - (LV) KOROZIJAS VIELU BĪSTAMĪBA - (BG) ОПАСНОСТ ОТ КОРОЗИВНИ ВЕЩЕСТВА - (PL) NIEBEZPIECZEŃSTWO WYDZIELANIA SUBSTANCJI KOROZYJNYCH.

(GB) DANGER OF ELECTRIC SHOCK - (I) PERICOLO SHOCK ELETTRICO - (F) RISQUE DE CHOC ÉLECTRIQUE - (E) PELIGRO DESCARGA ELÉCTRICA - (D) STROMSCHLAGGEFAHR - (RU) ОПАСНОСТЬ ПОРАЖЕНИЯ ЭЛЕКТРИЧЕСКИМ ТОКОМ - (P) PERIGO DE CHOQUE ELÉTRICO - (GR) ΚΙΝΔΥΝΟΣ ΗΛΕΚΤΡΟΠΛΗΞΙΑΣ - (NL) GEVAAR ELEKTROSHOCK - (H) ÁRAMÜTÉS VESZÉLYE - (RO) PERICOL DE ELECTROCUTARE - (S) FARA FÖR ELEKTRISK STÖT - (DK) FARE FOR ELEKTRISK STØD - (N) FARE FOR ELEKTRISK STØT - (SF) SÄHKÖISKUN VAARA - (CZ) NEBEZPEČÍ ZÁSAHU ELEKTRICKÝM PROUDEM - (SK) NEBEZPEČENSTVO ZÁSAHU ELEKTRICKÝM PRÚDOM - (SI) NEVARNOST ELEKTRIČNEGA UDARA - (HR/SCG) OPASNOST STRUJNOG UDARA - (LT) ELEKTROS SMŪGIO PAVOJUS - (EE) ELEKTRILÖÖGIOHT - (LV) ELEKTROŠOKA BĪSTAMĪBA - (BG) ОПАСНОСТ ОТ ТОКОВ УДАР - (PL) NIEBEZPIECZEŃSTWO SZOKU ELEKTRYCZNEGO.

(GB) EYE PROTECTIONS MUST BE WORN - (I) OBBLIGO DI INDOSSARE OCCHIALI PROTETTIVI - (F) PORT DES LUNETTES DE PROTECTION OBLIGATOIRE - (E) OBLIGACIÓN DE USAR GAFAS DE PROTECCIÓN - (D) DAS TRAGEN EINER SCHUTZBRILLE IST PFLICHT - (RU) ОБЯЗАННОСТЬ НОСИТЬ ЗАЩИТНЫЕ ОЧКИ - (P) OBRIGAÇÃO DE VESTIR ÓCULOS DE PROTECÇÃO - (GR) ΥΠΟΧΡΕΩΣΗ ΝΑ ΦΟΡΑΤΕ ΠΡΟΣΤΕΤΕΥΤΙΚΑ ΓΥΑΛΙΑ - (NL) VERPLICHT DRAGEN VAN BESCHERMENDE BRIL - (H) VÉDŐSZEMÜVEG VISELETE KÖTELEZŐ - (RO) ESTE OBLIGATORIE PURTAREA OCHELARILOR DE PROTECȚIE - (S) OBLIGATORISKT ATT ANVÄNDA SKYDDSGLASÖGON - (DK) PLIGT TIL AT ANVENDE BESKYTTELSESBRILLER - (N) DET ER OBLIGATORISK Å HA PÅ SEG VERNEBRILLEN - (SF) SUOJALASIEN KÄYTTÖ PAKOLLISTA - (CZ) POVINNOST POUŽÍVÁNÍ OCHRANNÝCH BRÝLÍ - (SK) POVINNOSŤ POUŽÍVANIA OCHRANNÝCH OKULIAROV - (SI) OBVEZNA UPORABA ZAŠČITNIH OČAL - (HR/SCG) OBAVEZNA UPOTREBA ZAŠTITNIH NAOČALA - (LT) PRIVALOMA DIRBTI SU APSAUGINIAIS AKINIAIS - (EE) KOHUSTUS KANDA KAITSEPRILLE - (LV) PIENĀKUMS VILKT AIZSARGBRILLES - (BG) ЗАДЪЛЖИТЕЛНО ДА СЕ НОСЯТ ПРЕДПАЗНИ ОЧИЛА - (PL) NAKAZ NOSZENIA OKULARÓW OCHRONNYCH.

(GB) WEARING PROTECTIVE CLOTHING IS COMPULSORY - (I) OBBLIGO INDOSSARE INDUMENTI PROTETTIVI - (F) PORT DES VÊTEMENTS DE PROTECTION OBLIGATOIRE - (E) OBLIGACIÓN DE LLEVAR ROPA DE PROTECCIÓN - (D) DAS TRAGEN VON SCHUTZKLEIDUNG IST PFLICHT - (RU) ОБЯЗАННОСТЬ НАДЕВАТЬ ЗАЩИТНУЮ ОДЕЖДУ - (P) OBRIGATÓRIO O USO DE VESTUÁRIO DE PROTEÇÃO - (GR) ΥΠΟΧΡΕΩΣΗ ΝΑ ΦΟΡΑΤΕ ΠΡΟΣΤΑΤΕΥΤΙΚΑ ΕΝΔΥΜΑΤΑ - (NL) VERPLICHT BESCHERMENDE KLEDIJ TE DRAGEN - (H) VÉDŐRUHA HASZNÁLATA KÖTELEZŐ - (RO) FOLOSIREA ÎMBRĂCĂMINTEI DE PROTECȚIE OBLIGATORIE - (S) OBLIGATORISKT ATT BÄRA SKYDDSPLAGG - (DK) PLIGT TIL AT ANVENDE BESKYTTELSESTØJ - (N) FORPLIKTELSE Å BRUKE VERNETØY - (SF) SUOJAVAATETUKSEN KÄYTTÖ PAKOLLISTA - (CZ) POVINNÉ POUŽITÍ OCHRANNÝCH PROSTŘEDKŮ - (SK) POVINNÉ POUŽITIE OCHRANNÝCH PROSTRIEDKOV - (SI) OBVEZNO OBLECITE ZAŠČITNA OBLAČILA - (HR/SCG) OBAVEZNO KORIŠTENJE ZAŠTITNE ODJEĆE - (LT) PRIVALOMA DĖVĖTI APSAUGINĘ APRANGĄ - (EE) KOHUSTUSLIK KANDA KAITSERIIETUST - (LV) PIENĀKUMS GĒRBT AIZSARGTĒRPUS - (BG) ЗАДЪЛЖИТЕЛНО НОСЕНЕ НА ПРЕДПАЗНО ОБЛЕКЛО - (PL) NAKAZ NOSZENIA ODZIEŻY OCHRONNEJ.

(GB) Symbol indicating separation of electrical and electronic appliances for refuse collection. The user is not allowed to dispose of these appliances as solid, mixed urban refuse, and must do it through authorised refuse collection centres. - (I) Simbolo che indica la raccolta separata delle apparecchiature elettriche ed elettroniche. L'utente ha l'obbligo di non smaltire questa apparecchiatura come rifiuto municipale solido misto, ma di rivolgersi ai centri di raccolta autorizzati. - (F) Symbole indiquant la collecte différenciée des appareils électriques et électroniques. L'utilisateur ne peut éliminer ces appareils avec les déchets ménagers solides mixtes, mais doit s'adresser à un centre de collecte autorisé. - (E) Símbolo que indica la recogida por separado de los aparatos eléctricos y electrónicos. El usuario tiene la obligación de no eliminar este aparato como desecho urbano sólido mixto, sino de dirigirse a los centros de recogida autorizados. - (D) Symbol für die getrennte Erfassung elektrischer und elektronischer Geräte. Der Benutzer hat pflichtgemäß dafür zu sorgen, daß dieses Gerät nicht mit dem gemischt erfaßten festen Siedlungsabfall entsorgt wird. Stattdessen muß er eine der autorisierten Entsorgungsstellen einschalten. - (RU) Символ, указывающий на раздельный сбор электрического и электронного оборудования. Пользователь не имеет права выбрасывать данное оборудование в качестве смешанного твердого бытового отхода, а обязан обращаться в специализированные центры сбора отходов. - (P) Símbolo que indica a reunião separada das aparelhagens eléctricas e electrónicas. O utente tem a obrigação de não eliminar esta aparelhagem como lixo municipal sólido misto, mas deve procurar os centros de recolha autorizados. - (GR) Σύμβολο που δείχνει τη διαφοροποιημένη συλλογή των ηλεκτρικών και ηλεκτρονικών συσκευών. Ο χρήστης υποχρεούται να μην διοχετεύει αυτή τη συσκευή σαν μικτό στερεό αστικό απόβλητο, αλλά να απευθύνεται σε εγκεκριμένα κέντρα συλλογής. - (NL) Symbool dat wijst op de gescheiden inzameling van elektrische en elektronische toestellen. De gebruiker is verplicht deze toestellen niet te lozen als gemengde vaste stadsafval, maar moet zich wenden tot de geautoriseerde ophaalcentra. - (H) Jelölés, mely az elektromos és elektronikus felszerelések szelektív hulladékgyűjtését jelzi. A felhasználó köteles ezt a felszerelést nem a városi törmelékhulladékkal együttesen gyűjteni, hanem erre engedéllyel rendelkező hulladékgyűjtő központhoz fordulni. - (RO) Simbol ce indică depozitarea separată a aparatelor electrice şi electronice. Utilizatorul este obligat să nu depoziteze acest aparat împreună cu deşeurile solide mixte ci să-l predea într-un centru de depozitare a deşeurilor autorizat. - (S) Symbol som indikerar separat sopsortering av elektriska och elektroniska apparater. Användaren får inte sortera denna anordning tillsammans med blandat fast hushållsavfall, utan måste vända sig till en auktoriserad insamlingsstation. - (DK) Symbol, der står for særlig indsamling af elektriske og elektroniske apparater. Brugeren har pligt til ikke at bortskaffe dette apparat som blandet, fast byaffald; der skal rettes henvendelse til et autoriseret indsamlingscenter. - (N) Symbol som angir separat sortering av elektriske og elektroniske apparater. Brukeren må oppfylle forpliktelsen å ikke kaste bort dette apparatet sammen med vanlige hjemmeavfallet, uten henvende seg til autoriserte oppsamlingssentraler. - (SF) Symboli, joka ilmoittaa sähkö- ja elektroniikkalaitteiden erillisen keräyksen. Käyttäjän velvollisuus on kääntyä valtuutettujen keräyspisteiden puoleen eikä välittää laitetta kunnallisena sekajätteenä. - (CZ) Symbol označující separovaný sběr elektrických a elektronických zařízení. Uživatel je povinen nezlikvidovat toto zařízení jako pevný smíšený komunální odpad, ale obrátit se s ním na autorizované sběrny. - (SK) Symbol označujúci separovaný zber elektrických a elektronických zariadení. Užívateľ nesmie likvidovať toto zariadenie ako pevný zmiešaný komunálny odpad, ale je povinný doručiť ho do autorizovaný zberní. - (SI) Simbol, ki označuje ločeno zbiranje električnih in elektronskih aparatov. Uporabnik tega aparata ne sme zavreči kot navaden gospodinjski trden odpadek, ampak se mora obrniti na pooblaščene centre za zbiranje. - (HR/SCG) Simbol koji označava posebno sakupljanje električnih i elektronskih aparata. Korisnik ne smije odložiti ovaj aparat kao običan kruti otpad, već se mora obratiti ovlaštenim centrima za sakupljanje. - (LT) Simbolis, nurodantis atskirų nebenaudojamų elektrinių ir elektroninių prietaisų surinkimą. Vartotojas negali išmesti šių prietaisų kaip mišrių kietųjų komunalinių atliekų, bet privalo kreiptis į specializuotus atliekų surinkimo centrus. - (EE) Sümbol, mis tähistab elektri- ja elektroonikaseadmete eraldi kogumist. Kasutaja kohustuseks on pöörduda volitatud kogumiskeskuste poole ja mitte käsitleda seda aparaati kui munitsipaalne segajääde. - (LV) Simbols, kas norāda uz to, ka utilizācija ir jāveic atsevišķi no citām elektriskajām un elektroniskajām ierīcēm. Lietotāja pienākums ir neizmest šo aparatūru municipālajā cieto atkritumu izgāztuvē, bet nogādāt to pilnvarotajā atkritumu savākšanas centrā. - (BG) Символ, който означава разделно събиране на електрическата и електронна апаратура. Ползвателят се задължава да не изхвърля тази апаратура като смесен твърд отпадък в контейнерите за смет, поставени от общината, а трябва да се обърне към специализираните за това центрове - (PL) Symbol, który oznacza sortowanie odpadów aparatury elektrycznej i elektronicznej. Zabrania się likwidowania aparatury jako mieszanych odpadów miejskich stałych, obowiązkiem użytkownika jest skierowanie się do autoryzowanych ośrodków gromadzących odpady.

(GB)

INSTRUCTION MANUAL

GENERAL INFORMATION

A real, portable, battery-powered starter. Ideal for anyone needing a starter. Its applications include boats, cars, trucks, power generators, and yet more.
Fully compatible with any 12-volt or 24-volt starter system. The housing of this model is suitable for SEALED, MAINTENANCE-FREE LEAD ACID BATTERIES (AGM / GEL) or FREE ELECTROLYTE LEAD ACID BATTERIES (WET).

Keep this manual.
The manual should be read, paying attention to all the warnings and safety precautions to be taken when using and maintaining the device, the list of components and all technical specifications.
Please keep this manual in a secure and dry place for future reference.

PLEASE READ ALL THE INSTRUCTIONS BEFORE USING THE STARTER!

WARNINGS AND SAFETY PRECAUTIONS

Warning: in order to reduce the risk of personal injury and damage to equipment, it is highly recommended to comply with all essential safety measures and precautions when using the starter.

1- Protect the eyes. Always wear protective goggles when using acid lead accumulators.

2- Avoid contact with battery acid. If annul operator should be sprayed or come into contact with the acid, rinse the parts immediately under clean running water. Continue to rinse the area until the physician arrives.

3- It is important to connect the cables with the poles in the right direction. Connect the red clamp (+) to the positive battery terminal, and the black clamp (-) to the negative terminal.
Use the starter in well ventilated areas. Do not attempt to use the starter when there is gas or inflammable liquids in the vicinity.

4- Make sure that the black and red clamps never come into contact or touch a common conductor as this could cause them to fuse together or with other metal objects.
WARNING! In order to prevent damage caused by accidental contact, disconnect the mounting socket (12V / 24V) from the starter panel and place the clamps in the holder.

5- FOR 12 or24 VOLT SYSTEMS ONLY! This device is destined for use on embarkations and vehicles running on 12 or 24 Volt electrical systems only.

6- USE ONLY IN EMERGENCIES: do not use the starter instead of the vehicle battery. Use it during start-up operations only.

7- Do not work alone. If there is an accident, the assistant can be of assistance to the operator.

8- Try to avoid electrical shocks. Be very cautious when applying the clamps to non-insulated conductors or bus bars. Avoid all body contact with surfaces of tubes, radiators, and metal power substations whilst testing the voltage.

9- Keep the work area clean at all times. Untidy cumbersome areas can lead to injuries.

10- Protect the starter appropriately from all possible damage. It must only be used as indicated in this Instruction Manual.

11- Ensure compliance with the indications in the work area. Do not use in humid or wet facilities. Never leave it out in the rain. Always work in well lit areas.

12- Do not expose to direct sunlight, heat sources or humidity.

13- Keep out of children's reach: they must never be allowed to access work areas or handle any machines, tools or extensions.

14- When the starter is not being operated, it must be stored in a dry area to prevent rust from forming. Always store the starter under lock and key and keep out of reach of children.

15- Always wear suitable clothing. Never wear baggy clothing or jewellery that can get caught up in moving parts. During all operations, the use of electrically insulated protection clothing and non-slip boots must be worn at all times. Persons with long hair must wear a hair net.

16- Only experts are allowed to do repair work on the machine as it involves significant risk levels for inexperienced workers.

17- Replacing parts and accessories: when performing maintenance operations, use identical spare parts only (see Spare Part list). Use of any other spare parts invalidates all warranties.

18- Make sure that the device is always positioned in a stable and well supported manner.
Never climb over cables or electrical structures.

19- Careful attention must be paid when maintaining the starter. Check the condition of cables on a regular basis and if any damage is detected, have the same repaired by an authorised technician.

20- Check there are no damaged parts. Before using this starter, carefully check all seemingly damaged parts and assess whether or not they can operate correctly. Check that the cables are securely fastened to the starter. Remember that only qualified technicians are allowed to repair or replace damaged parts.

INSTALLATION

ASSEMBLY (Fig. C)
Unpack the starter and assemble the separate parts included in the package.

INSERTING THE BATTERIES IN THEIR HOUSING

IMPORTANT: when connecting the cables to the batteries, make sure the polarities are correct and take great care not to allow the cable terminals, that are about to be connected to the individual battery terminals, to come into accidental contact with the cable terminals that have already been connected

WARNING: The batteries should be inserted in their housing by expert personnel, to prevent hazardous situations during assembly and during use.

Before using the starter, it is necessary to follow the procedure for inserting and connecting the batteries.
It is possible to insert batteries with dimensions up to the maximum shown in **Fig. D.**
Open the battery compartment, following the indications given in **Fig. E**
Depending on the type of connection on the batteries:
Batteries with conical terminals
- follow the diagram in **Fig. F** for conical connections, using the terminal clamps already fitted to the starter cables.

Batteries with other terminals

- follow the diagram in **Fig. G** to change the cable clamps, for alternative connections as in **Fig. H1** and **Fig. H2**, using the eyelet terminals supplied as accessories.
  NOTE: when following the procedure as in **Fig. G**, make sure that the eyelet terminals are firmly connected to the starter cables.

After connecting the cables, close the battery compartment, proceeding in the reverse order to that indicated in **Fig. E**.

OPERATING PROCEDURES

WARNING: Electric shocks may cause injury or death. Do not touch bare electrical conductors.
The starter is designed for use on vehicles or boats: **TAB.1** provides information on the capacities of the batteries to be installed on the starter, according to the type of vehicle being started. The starter does not need another vehicle or a 230VAC power supply socket.
This starter can also be used as a portable 12V DC power supply unit for remote areas or in emergencies.

Using the starter to start a vehicle

WARNING: follow these instructions meticulously, and always in the order given below!
- Check that the starter clamps are NOT powered up: the mounting socket **(Fig. A-1) must be disconnected**.
- Make sure that the vehicle or boat to be started is switched off - switch or ignition key in the OFF position.
- First connect the red clamp (+) to the positive terminal on the vehicle battery.
- Then connect the black clamp (-) to a non-movable metal part of the engine; do not connect the clamp to the negative terminal on the battery.

WARNING: DANGER!

The symbols shown here warn that if the red light comes on (Fig. A-2) and the buzzer is triggered, this means "REVERSE POLARITY, DANGER!" Never under any circumstances connect the mounting socket (Fig. A-1) to the starter 12V or 24V supply and remove the cables! Make sure the vehicle battery and starter battery polarities are correct before making the connections described above.
- If there is no acoustic warning signal and the red light is OFF, place the mounting socket to the starter 12V or 24V supply, according to the voltage required by the vehicle to be started.
- Turn the ignition switch (or key) of the vehicle or boat to ON, wait for one minute. Turn the vehicle ignition switch or key to the start position for no more than 5-6 seconds. If the vehicle or boat does not start, wait at least 3 minutes before trying again.

Warning: Do not allow the black and red clamps to come into contact with each other or to touch a common conductor.
- After a successful start, with the engine running, follow the whole sequence of instructions below with great care:
  1. Disconnect the mounting socket from the starter (starter OFF).
  2. Disconnect the black (negative) clamp from the vehicle.
  3. Disconnect the red (positive) clamp from the vehicle.
  4. Return the clamps to their housing.

It is highly recommended to recharge the starter as soon as possible!

Using the starter as a 12 V power supply unit by means of the cigar-lighter type socket (Fig. A-8).

WARNING! 12V OUTPUT ONLY!
In case of overload the re-settable safety switch will trip. To restore operations, remove the cause of overload and press the button shown in Fig.A-7.
- Take the cover off the cigar-lighter type socket **(Fig. A-8)**.
- Insert the cigar-lighter plug of the device to be powered into the socket **(Fig. A-8)**.

RECHARGING USING A 230V AC POWER SUPPLY
Important! To protect the battery and lengthen its working life, charge it for 12 hours before using it for the first time, then after every time it is used and, in any case, at least every 3 months.
- It is possible to recharge the unit using the 230V AC power adapter supplied. We recommend keeping the batteries fully charged at all times. A low charge level could shorten the life of the battery. Bear in mind that the time needed to recharge the battery depends on the number of times it has been used as a starter.
- It is possible to check the battery charge level by pressing the "TEST" button **(Fig. A-5):** the display **(Fig. A-3)** indicates the battery voltage, the LEDs **(Fig. A-4)** indicate the charge level.
- The charging system is electronically controlled; the factory setting for the electronics board is suitable for recharging WET-type, free electrolyte, lead acid batteries
- It is possible to change the factory setting to enable charging of AGM/GEL-type lead acid batteries as well. With the display **(Fig. A-3)** switched off, press and hold the "TEST" button **(Fig. A-5)** and release it only when the display indicates WEt (WET batteries), then press the button once to display AGM (AGM batteries), and confirm the selection by holding the button down until the buzzer sounds. To return to the factory settings, repeat the operation and select WEt.

Recharging:

WARNING: Use the supplied power supply adapter only and exclusively to charge the starter.
- To start with, insert the power supply adaptor plug **(Fig. B-1)** into a 230V AC socket.
- Then insert the relative output plug **(Fig. B-2)** into the charger socket **(Fig. A-6)**.
- The LEDs in **Fig. A-4** will light up in succession to indicate that the unit is being charged.
  The battery voltages are shown on the display during the recharging phase **(Fig. A-3)**.
- The charging process is complete when End is visible on the display **(Fig. A-3)**. Now unplug the charger and disconnect the power supply adaptor from the mains.

N.B.:
The starter has a device for monitoring the charge status of the batteries, therefore the power supply can be connected for as long as desired; when charging is complete it is reset automatically, depending on the charge status of the batteries.

DISPOSING OF THE BATTERY
When the starter battery is completely run down it should

be taken to a re-cycling depot. In some countries this is mandatory. Contact the local special refuse authority for information on recycling.

WARNING: Do not burn the battery to dispose of it; this could cause an explosion. Before disposing of the battery, insulate the bare terminals to prevent shorting. Do not expose the battery to intense heat or fire: this could cause an explosion.

STARTER SPECIFICATIONS
Type of battery:
- WET, AGM/GEL lead batteries, 12V.

Copper cables:
- PVC insulated 25mm^2.

Cable length:
- 250cm

Output socket:
- 12VDC / max. current 10A;

General features:
- warning light and buzzer for reverse polarity;
- re-settable safety switch for output overload;
- automatic charging level switch and automatic reset;
- “cigar-lighter” type socket, 12VDC;

Standard accessories:
- Power supply adaptor **(Fig. B-3)** INPUT 230V - OUTPUT 12V-12V / 3.5A;
- Eyelet terminals.

(I)

MANUALE ISTRUZIONE

GENERALITA’
Un vero avviatore a batteria trasportabile. L’ideale per chiunque abbia bisogno di un avviatore. Le sue applicazioni includono imbarcazioni, automobili, camion, moto generatori e altro ancora.
Pienamente compatibile con qualsiasi sistema di avviamento a 12 volt o 24 volt.
Questo modello è in grado di alloggiare BATTERIE AL PIOMBO ERMETICHE SENZA MANUTENZIONE (AGM/GEL) o BATTERIE AL PIOMBO AD ELETTROLITA LIBERO (WET).

Conservare questo manuale.
Il manuale è necessario per consultare le avvertenze e precauzioni relative alla sicurezza, per le procedure di funzionamento e di manutenzione, per l’elenco dei componenti e per le specifiche tecniche.
Conservare il manuale per eventuali future consultazioni in un luogo sicuro ed asciutto.

PRIMA DI USARE L’AVVIATORE LEGGERE TUTTE LE ISTRUZIONI!

AVVERTENZE E PRECAUZIONI SULLA SICUREZZA
Attenzione: allo scopo di ridurre il rischio di lesioni personali e di danni all’attrezzatura, vi raccomandiamo di usare l’avviatore rispettando sempre le fondamentali misure precauzionali sulla sicurezza.

1- Proteggere gli occhi. Indossare sempre occhiali protettivi quando si lavora con accumulatori al piombo acido.

2- Evitare il contatto con l’acido della batteria. Nel caso si venga spruzzati o si venga a contatto con l’acido, risciacquare immediatamente la parte interessata con acqua pulita. Continuare a risciacquare fino all’arrivo del medico.

3- È importante collegare i cavi alle corrette polarità. Collegare la pinza rossa (+) al morsetto positivo della batteria, e la pinza nera (-) alla massa negativa.
Usare l’avviatore in aree ben ventilate. Non tentare di effettuare avviamenti quando ci si trova in mezzo a gas o liquidi infiammabili.

4- Impedire sempre alle pinze nera e rossa di venire in contatto o di toccare un conduttore comune in quanto questo può provocare la loro fusione o quella di altri oggetti in metallo.
ATTENZIONE! Al fine di evitare danni dovuti a contatti accidentali, scollegare la presa volante (12V / 24V) dal pannello dell’avviatore e riporre le pinze nella tasca.

5- SOLO PER SISTEMI A 12 o 24 VOLT! Usare in modo appropriato solo su imbarcazioni e veicoli con sistemi elettrici a 12 o 24 volt.

6- USARE SOLO IN CASO DI EMERGENZA: non usare l’avviatore al posto della batteria del veicolo. Usare esclusivamente per effettuare l’avviamento.

7- Evitare di lavorare da soli. Nel caso di incidente l’assistente può prestare aiuto.

8- Evitare le scosse elettriche. Usare estrema cautela nell’applicare le pinze a conduttori o barre di distribuzione non isolati. Evitare il contatto corporeo con superfici quali tubi, radiatori e armadi metallici mentre si sta testando il voltaggio.

9- Tenere pulita l’area di lavoro. Le aree ingombre possono provocare lesioni.

10- Evitare di danneggiare l’avviatore. Utilizzare esclusivamente come specificato in questo manuale.

11- Rispettare le indicazioni relative all’area di lavoro. Non usare in luoghi umidi o bagnati. Non esporre alla pioggia. Lavorare in aree bene illuminate.

12- Non esporre alla luce del sole diretta, a fonti di calore dirette o all’umidità.

13- Tenere lontani i bambini: non dovrà mai essere loro consentito di accedere alle aree di lavoro né di maneggiare macchine, strumenti o prolunghe.

14- Quando l’avviatore non è in uso deve essere riposto in un luogo asciutto per evitare la formazione di ruggine. Custodire sempre l’avviatore sotto chiave e tenerlo lontano dalla portata dei bambini.

15- Vestirsi in maniera appropriata. Non indossare abiti larghi o gioielli che possano impigliarsi in parti mobili. Durante i lavori si raccomanda l’uso di abiti protettivi isolati elettricamente nonché di calzature antisdrucciolo. Nel caso di capigliatura lunga indossare copricapi contenitivi.

16- Le riparazioni devono essere effettuate esclusivamente da esperti altrimenti potrebbero comportare pericoli considerevoli per l’ utilizzatore.

17- Sostituzione di parti ed accessori. Nell’effettuare la manutenzione, usare solo parti di ricambio identiche (vedere elenco ricambi). L’uso di qualsiasi altro pezzo renderà nulla la garanzia.

18- Mantenere in ogni momento un’ adeguata posizione di stabilità e punti stabili di appoggio.
Non spostarsi sopra cavi o strutture elettriche.

19- Effettuare con cura la manutenzione dell’avviatore.

Controllarne periodicamente i cavi e nel caso di danni fare effettuare la riparazione ad un tecnico autorizzato.

20- Verificare che non ci siano parti danneggiate. Prima di utilizzare questo avviatore, controllare attentamente tutte le parti che sembrano danneggiate per stabilire se siano in grado di funzionare correttamente. Controllare che i cavi siano ben fissati all'avviatore. Si raccomanda di far riparare o sostituire le parti danneggiate da un tecnico qualificato.

INSTALLAZIONE
ALLESTIMENTO (Fig. C)
Disimballare l'avviatore, ed eseguire il montaggio delle parti staccate, contenute nell'imballo.

ALLOGGIAMENTO BATTERIE
IMPORTANTE: durante la fase di connessione cavi alle batterie, rispettare l'indicazione di polarità facendo molta attenzione ad evitare che i capocorda ancora da connettere ai singoli poli delle batterie vengano accidentalmente in contatto con i capocorda già connessi.

ATTENZIONE: L'alloggiamento delle batterie deve essere eseguito da persone esperte altrimenti potrebbero insorgere pericoli considerevoli sia in fase di montaggio che nell'utilizzo.

Prima di procedere con l'utilizzo dell'avviatore è necessario seguire la procedura di inserimento e collegamento delle batterie.
Si possono alloggiare batterie con dimensioni massime indicate in **Fig. D.**
Procedere con l'apertura del vano batterie seguendo le indicazioni presenti in **Fig. E.**
In base al tipo di connessione presente sulle batterie:
Batterie con morsetti conici
- seguire lo schema di **Fig.F** per connessione conica, tramite i capocorda a morsetto già premontati sui cavi dell'avviatore.

Batterie con altri morsetti
- seguire lo schema di **Fig. G** per sostituire i morsetti nel caso di connessione alternativa di **Fig.H1** o **Fig.H2**, utilizzando i morsetti ad occhiello forniti in accessorio.
  NOTA: nel caso in cui venga seguita la procedura di **Fig. G**, assicurarsi che il morsetto ad occhiello venga saldamente connesso ai cavi dell'avviatore.

Terminata la connessione dei cavi, procedere con la chiusura del vano batterie seguendo la procedura inversa a quella indicata in **Fig.E**.

FUNZIONAMENTO

ATTENZIONE: La scossa elettrica può provocare lesioni o morte. Evitare di toccare conduttori di elettricità scoperti.
L'avviatore è progettato per l'uso su veicoli o imbarcazioni: la **TAB.1** fornisce un'indicazione sulla capacità delle batterie da installare nell'avviatore in funzione delle tipologie di veicoli da avviare. Con l'avviatore non sarà necessario disporre di un altro veicolo o di una presa di alimentazione a 230VAC.
E' altresì possibile utilizzare questo avviatore come fonte di energia trasportabile a 12 VDC in aree remote o in casi di emergenza.

Utilizzo dell'avviatore per avviare un veicolo

ATTENZIONE: eseguire le istruzioni seguendo scrupolosamente l'ordine sotto riportato!

- Accertarsi che le pinze dell'avviatore NON siano in tensione: la presa volante **(Fig. A-1)** deve essere scollegata.
- Accertarsi che l'interruttore o la chiave di accensione del veicolo o dell'imbarcazione da avviare sia in posizione OFF.
- Collegare prima la pinza rossa (+) al terminale positivo posto sulla batteria del veicolo.
- Collegare quindi la pinza nera (-) ad una parte metallica non-mobile del motore; non collegare la pinza al morsetto negativo della batteria.

ATTENZIONE: PERICOLO!

La simbologia qui riportata avverte che l'accensione della lampada rossa (Fig. A-2) e la presenza del segnale acustico indicano "POLARITA' INVERTITA, PERICOLO!". Non collegare assolutamente la presa volante (Fig. A-1) al 12V o 24V dell'avviatore e rimuovere i cavi! Verificare le corrette polarità della batteria del veicolo e dell'avviatore prima di effettuare i collegamenti appena descritti.
- In assenza di segnalazione acustica e con lampada rossa spenta posizionare la presa volante al 12V o 24V dell'avviatore rispettando la corretta tensione del veicolo da avviare.
- Posizionare l'interruttore o la chiave di accensione del veicolo o dell'imbarcazione su ON, attendere un minuto. Portare l'interruttore o la chiave nella posizione di avviamento per un tempo non superiore ai 5÷6 secondi. Se l'auto o l'imbarcazione non si avvia, aspettare almeno 3 minuti prima di riprovare.

  Attenzione: Impedire sempre alle pinze nera e rossa di venire in contatto o di toccare un conduttore comune.
- Ad avviamento avvenuto, mentre il motore è in funzione, seguire rigorosamente la sequenza di istruzioni:
  1. Scollegare la presa volante dall'avviatore (avviatore OFF).
  2. Scollegare la pinza nera (negativo) dal veicolo.
  3. Scollegare la pinza rossa (positivo) dal veicolo.
  4. Riporre le pinze nell'apposita sede.
  Si raccomanda di ricaricare l'avviatore appena possibile!

Utilizzo dell'avviatore come dispositivo di alimentazione a 12V mediante presa tipo accendisigari (Fig. A-8).

ATTENZIONE! OUTPUT SOLO 12V!
In caso di sovraccarico interviene la protezione ripristinabile. Per ripristinare il funzionamento, eliminare la causa di sovraccarico e premere il pulsante (Fig. A-7).
- Sollevare il coperchio della presa tipo accendisigari **(Fig. A-8)**.
- Inserire la spina accedisigari del dispositivo da alimentare nella presa **(Fig. A-8)**.

RICARICA CON ALIMENTAZIONE 230V AC
Importante! Per salvaguardare l'integrità della batteria, caricare per 12 ore prima dell'uso, dopo ogni uso e comunque ogni 3 mesi.
- E' possibile ricaricare l'unità servendosi dell'alimentatore in dotazione a 230V AC. Si raccomanda di mantenere le batterie completamente cariche in ogni momento. Un livello di carica basso può accorciare la vita della batteria. Ricordare che il tempo necessario per ricaricare la batteria dipende dal numero degli avviamenti effettuati.

- E' possibile controllare il livello di carica delle batterie premendo il tasto "TEST" **(Fig. A-5)**: il display **(Fig. A-3)** indica la tensione delle batterie, i led **(Fig. A-4)** indicano il livello di carica.
- Il sistema di carica è controllato elettronicamente; l'impostazione di fabbrica della scheda elettronica è adatta per la ricarica delle batterie al piombo di tipo WET ad elettrolita libero.
- E' possibile variare l'impostazione di fabbrica per caricare anche batterie al piombo di tipo AGM/GEL. Con display **(Fig. A-3)** spento, premere il tasto "TEST" **(Fig. A-5)** e rilasciarlo solo dopo che sul display compare UEt (batterie WET), quindi premere una volta il tasto per visualizzare AGM (batterie AGM) e confermare la scelta mantenendo premuto il tasto fino ad udire il segnale acustico. Ripetere l'operazione e selezionare UEt per ritornare alle impostazioni di fabbrica.

Ricarica:

ATTENZIONE: Usare l'alimentatore in dotazione esclusivamente per la ricarica dell'avviatore.

- Inserire dapprima la spina dell'alimentatore **(Fig. B-1)** in una presa a 230V AC.
- Inserire successivamente l'apposita spina di uscita **(Fig. B-2)** nella presa di ricarica **(Fig. A-6)**.
- L'accensione sequenziale dei led di **Fig. A-4** indica che l'unità è in fase di ricarica.
  Il display, permette di visualizzare la tensione delle batterie in fase di carica (**Fig. A-3**).
- La carica è completa quando il display **(Fig. A-3)** visualizza End. Rimuovere quindi la spina di ricarica e scollegare l'alimentatore dalla rete.

Nota:
L'avviatore è munito di un dispositivo di controllo dello stato di carica delle batterie che permette di lasciare collegato l'alimentatore per tutto il tempo desiderato; al termine della ricarica il ripristino della stessa avverrà in modo automatico in funzione dello stato di carica delle batterie.

SMALTIMENTO DELLA BATTERIA
La batteria esausta dell'avviatore dovrebbe essere riciclata. In alcuni stati questo è obbligatorio. Contattare le autorità locali per i rifiuti solidi per ricevere informazioni relative al riciclaggio.

AVVERTENZA: Non smaltire la batteria bruciandola, ciò potrebbe causare un'esplosione. Prima di smaltire la batteria, isolare i terminali scoperti allo scopo di evitare i cortocircuiti. Non esporre la batteria a calore intenso o al fuoco poiché questo potrebbe causare un'esplosione.

SPECIFICHE DELL'AVVIATORE
Tipo di batteria:
- batterie al piombo WET, AGM/GEL, 12V.

Cavi in rame:
- 25mm^2 isolati in PVC.

Lunghezza cavo:
- 250cm.

Presa d'uscita:
- 12VDC / corrente max 10A.

Caratteristiche generali:
- lampada di segnalazione e segnale acustico di polarità invertita;
- protezione ripristinabile in uscita contro i sovraccarichi;
- interruzione automatica del livello di carica e ripristino automatico;
- presa tipo "accendisigari" 12VDC.

Accessori inclusi:
- Alimentatore **(Fig. B-3)** INPUT 230V - OUTPUT 12V-12V / 3.5A;
- Morsetti ad occhiello.

(F)

MANUEL D'INSTRUCTION

GÉNÉRALITÉS
Un vrai démarreur à batterie transportable. L'idéal pour quiconque a besoin d'un démarreur. Ses applications incluent des bateaux, automobiles, camions, motos générateurs et autre.
Entièrement compatible avec n'importe quel système de démarrage à 12 volts ou à 24 volts.
Ce modèle peut loger des BATTERIES AU PLOMB HERMÉTIQUES SANS ENTRETIEN (AGM / GEL) ou des BATTERIES AU PLOMB À ÉLECTROLYTE LIBRE (WET).

Conserver ce manuel.
Le manuel est nécessaire pour consulter les avertissements et précautions concernant la sécurité, pour les procédures de fonctionnement et d'entretien, pour la liste des composants et pour les spécifications techniques.
Conserver le manuel dans un lieu sûr et sec pour les éventuelles consultations futures.

AVANT D'UTILISER LE DÉMARREUR, LIRE TOUTES LES INSTRUCTIONS!

AVERTISSEMENTS ET PRÉCAUTIONS SUR LA SÉCURITÉ
Attention: dans le but de réduire le risque de lésions personnelles et de dommages à l'équipement, nous vous recommandons d'utiliser le démarreur en respectant toujours les mesures fondamentales de précaution sur la sécurité.

1- Protéger les yeux. Toujours porter des lunettes de protection quand on travaille avec des accumulateurs au plomb acide.

2- Eviter le contact avec l'acide de la batterie. En cas d'éclaboussures ou de contact avec l'acide, rincer immédiatement la partie concernée avec de l'eau propre. Continuer à rincer jusqu'à l'arrivée du médecin.

3- Il est important de brancher les câbles aux polarités correctes. Brancher la pince rouge (+) à la borne positive de la batterie, et la pince noire (-) à la masse négative.
Utiliser le démarreur dans des milieux bien ventilés. Ne pas tenter d'effectuer de démarrages quand on se trouve au milieu de gaz ou de liquides inflammables.

4- Toujours empêcher aux pinces noire et rouge d'entrer en contact ou de toucher un conducteur commun car cela peut provoquer leur fusion ou celle d'autres objets en métal.
ATTENTION! Afin d'éviter des dommages dus à des contacts accidentels, débrancher la prise volante (12V / 24V) du panneau du démarreur et

remettre les pinces dans la poche.

5- SEULEMENT POUR SYSTÈMES À 12 ou 24 VOLTS! Utiliser de façon appropriée seulement sur bateaux et véhicules avec systèmes électriques à 12 ou à 24 volts.

6- UTILISER SEULEMENT EN CAS D'URGENCE: ne pas utiliser le démarreur à la place de la batterie du véhicule. Utiliser exclusivement pour effectuer le démarrage.

7- Éviter de travailler seul. En cas d'accident, l'assistant peut aider.

8- Éviter les secousses électriques. Utiliser une précaution extrême en appliquant les pinces à conducteurs ou à barres de distribution non isolés. Éviter le contact corporel avec des surfaces comme les tubes, radiateurs et armoires métalliques lorsqu'on est en train de tester le voltage.

9- Conserver l'aire de travail propre. Les aires encombrées peuvent provoquer des lésions.

10- Éviter d'endommager le démarreur. Utiliser exclusivement en suivant les spécifications de ce manuel.

11- Respecter les indications concernant l'aire de travail. Ne pas utiliser en lieux humides ou mouillés. Ne pas exposer à la pluie. Travailler dans des aires bien illuminées.

12- Ne pas exposer à la lumière du soleil directe, à des sources de chaleur directes ou à l'humidité.

13- Garder loin de la portée des enfants: ils ne doivent pas pouvoir accéder aux aires de travail ni manipuler machines, instruments ou rallonges.

14- Quand le démarreur n'est pas en service, il doit être rangé dans un lieu sec pour éviter la formation de rouille. Toujours garder le démarreur sous clé et le tenir loin de la portée des enfants.

15- S'habiller de manière appropriée. Ne pas porter de vêtements larges ou de bijoux qui pourraient rester accrochés dans des parties mobiles. Durant les travaux, nous recommandons l'utilisation de vêtements de protection isolés électriquement, ainsi que de chaussures de sécurité antidérapantes. En cas de cheveux longs, porter un chapeau pour les couvrir.

16- Les réparations doivent être effectuées exclusivement par des experts sinon elles pourraient comporter des dangers considérables pour l'utilisateur.

17- Substitution de parties et d'accessoires. Lors des opérations d'entretien, utiliser seulement des pièces de rechange identiques (voir liste des pièces de rechange). L'utilisation de n'importe quelle autre pièce rendra la garantie nulle.

18- Maintenir à tout moment une position de stabilité adéquate et des points d'appui stables.
Ne pas se déplacer au-dessus de câbles ou de structures électriques.

19- Effectuer avec soin l'entretien du démarreur. En contrôler régulièrement les câbles et, en cas de dommages, faire effectuer la réparation à un technicien autorisé.

20- Vérifier qu'il n'y a pas de parties endommagées. Avant d'utiliser ce démarreur, contrôler attentivement toutes les parties qui semblent endommagées pour établir si elles sont en mesure de fonctionner correctement. Contrôler que les câbles sont bien fixés au démarreur. Nous recommandons de faire réparer ou de substituer les parties endommagées par un technicien qualifié.

INSTALLATION

AGENCEMENT (Fig. C)

Déballer le démarreur, et exécuter le montage des pièces détachées, contenues dans l'emballage.

LOGEMENT DES BATTERIES

IMPORTANT: durant la phase de connexion des câbles aux batteries, respecter l'indication de polarité en faisant très attention d'éviter que les cosses qui ne sont pas encore connectées aux pôles des batteries entrent accidentellement en contact avec les cosses déjà connectées.

ATTENTION: Le positionnement des batteries doit être exécuté par des personnes expertes sinon il pourrait y avoir des dangers considérables aussi bien en phase de montage que durant l'utilisation.

Avant de procéder à l'utilisation du démarreur, il faut suivre la procédure d'insertion et de branchement des batteries.
On peut loger des batteries ayant les dimensions maximales indiquées à la **Fig. D.**
Procéder à l'ouverture du logement des batteries en suivant les indications présentes à la **Fig. E.**
En fonction du type de connexion présente sur les batteries:

Batteries avec bornes coniques

- suivre le schéma de la **Fig. F** pour connexion conique, à l'aide de cosses à borne déjà prémontées sur les câbles du démarreur.

Batteries avec d'autres bornes

- suivre le schéma de la **Fig. G** pour substituer les bornes en cas de connexion alternative de la **Fig. H1** ou **Fig. H2**, en utilisant les bornes à œillet fournies dans les accessoires.
  NOTE: si on suit la procédure de la **Fig. G**, s'assurer que la borne à œillet est solidement connectée aux câbles du démarreur.

La connexion des câbles terminée, procéder à la fermeture du logement des batteries en suivant la procédure inverse de celle indiquée à la **Fig. E**.

FONCTIONNEMENT

ATTENTION: La secousse électrique peut provoquer des lésions ou la mort. Éviter de toucher des conducteurs d'électricité découverts.

Le démarreur est conçu pour l'utilisation sur des véhicules ou des bateaux: le **TAB.1** fournit une indication sur la capacité des batteries à installer sur le démarreur en fonction des typologies de véhicules à démarrer. Avec le démarreur, il ne sera pas nécessaire de disposer d'un autre véhicule ou d'une prise d'alimentation à 230VAC.
Il est aussi possible d'utiliser ce démarreur comme source d'énergie transportable à 12 VDC dans des aires distantes ou en cas d'urgence.

Utilisation du démarreur pour démarrer un véhicule

ATTENTION: exécuter les instructions en suivant scrupuleusement l'ordre reporté ci-dessous!

- S'assurer que les pinces du démarreur NE sont PAS sous tension: la prise volante **(Fig. A-1)** doit être débranchée.
- S'assurer que l'interrupteur ou la clé d'allumage du véhicule ou du bateau à démarrer est en position OFF.
- Brancher d'abord la pince rouge (+) au terminal positif placé sur la batterie du véhicule.
- Brancher ensuite la pince noire (-) à une partie

métallique non-mobile du moteur; ne pas brancher la pince à la borne négative de la batterie

ATTENTION: DANGER!

Le symbole reporté ici avertit que l'allumage de la lampe rouge (Fig. A-2) et la présence du signal acoustique indiquent "POLARITÉ INVERSÉE, DANGER!". Il ne faut absolument pas brancher la prise volante (Fig. A-1) au 12V ou 24V du démarreur et enlever les câbles! Vérifier que les polarités de la batterie du véhicule et du démarreur sont correctes avant d'effectuer les branchements décrits précédemment

- En absence de signalisation acoustique et avec la lampe rouge éteinte, positionner la prise volante à 12V ou à 24V du démarreur en respectant la bonne tension du véhicule à démarrer.
- Positionner l'interrupteur ou la clé d'allumage du véhicule ou du bateau sur ON, attendre une minute. Porter l'interrupteur ou la clé en position de démarrage pendant un maximum de 5÷6 secondes. Si le véhicule ou le bateau ne démarre pas, attendre au moins 3 minutes avant de recommencer.

  Attention: Toujours empêcher les pinces noire et rouge d'entrer en contact ou de toucher un conducteur commun.
- Quand le démarrage a eu lieu, alors que le moteur est en fonction, suivre rigoureusement la séquence d'instructions:
  1. Débrancher la prise volante du démarreur (démarreur OFF).
  2. Débrancher la pince noire (négative) du véhicule.
  3. Débrancher la pince rouge (positive) du véhicule.
  4. Remettre les pinces dans leur emplacement.

  Nous recommandons de recharger le démarreur dès que possible!

Utilisation du démarreur comme dispositif d'alimentation à 12V à l'aide d'une prise type allume-cigare (Fig. A-8).

ATTENTION! SORTIE SEULEMENT 12V!

En cas de surcharge, la protection pouvant être rétablie intervient. Pour rétablir le fonctionnement, éliminer la cause de surcharge et appuyer sur le bouton (Fig. A-7).

- Soulever le couvercle de la prise type allume-cigare **(Fig. A-8)**.
- Insérer la fiche allume-cigare du dispositif à alimenter dans la prise **(Fig. A-8)**.

RECHARGEMENT AVEC ALIMENTATION 230V AC

Important ! Pour sauvegarder l'intégrité de la batterie, charger pendant 12 heures avant l'utilisation, après chaque utilisation et, quoi qu'il en soit, tous les 3 mois.

- Il est possible de recharger l'unité en se servant de l'alimentateur à 230V AC fourni. Nous recommandons de maintenir les batteries complètement chargées à tout moment. Un niveau de charge bas peut raccourcir la vie de la batterie. Se rappeler que le temps nécessaire pour recharger la batterie dépend du nombre de démarrages effectués.
- Il est possible de contrôler le niveau de charge des batteries en appuyant sur la touche "TEST" **(Fig. A-5)**: l'écran **(Fig. A-3)** indique la tension des batteries, les DEL **(Fig. A-4)** indiquent le niveau de charge.
- Le système de charge est contrôlé électroniquement; la programmation en usine de la carte électronique est adaptée pour le rechargement des batteries au plomb de type WET à électrolyte libre.
- Il est possible de varier la programmation en usine pour charger aussi des batteries au plomb de type AGM/GEL. Avec écran **(Fig. A-3)** éteint, appuyer sur la touche "TEST" **(Fig. A-5)** et relâcher seulement après que sur l'écran soit apparu UEt (batterie WET), puis appuyer une fois sur la touche pour afficher AGM (batteries AGM) et confirmer le choix en maintenant la pression sur la touche jusqu'à entendre le signal acoustique. Répéter l'opération et sélectionner UEt pour revenir aux programmations d'usine.

Rechargement:

ATTENTION: Utiliser l'alimentateur fourni exclusivement pour le rechargement du démarreur.

- Insérer d'abord la fiche de l'alimentateur **(Fig. B-1)** dans une prise à 230VAC.
- Insérer successivement la fiche de sortie appropriée **(Fig. B-2)** dans la prise de rechargement **(Fig. A-6)**.
- L'allumage séquentiel des DEL de la **Fig. A-4** indique que l'unité est en phase de rechargement.
- L'écran permet d'afficher la tension des batteries en phase de chargement (**Fig. A-3**).
- La charge est terminée quand l'écran **(Fig. A-3)** affiche End. Enlever ensuite la fiche de rechargement et débrancher l'alimentateur du réseau.

Note:

Le démarreur est muni d'un dispositif de contrôle de l'état de charge des batteries qui permet de laisser l'alimentateur branché pendant tout le temps nécessaire; au terme du rechargement, le rétablissement de celui-ci advient de façon automatique en fonction de l'état de charge des batteries.

ÉLIMINATION DE LA BATTERIE

La batterie épuisée du démarreur devrait être recyclée. Dans certains États, ceci est obligatoire. Contacter les autorités locales s'occupant des déchets solides pour recevoir des informations relatives au recyclage

AVERTISSEMENT: Ne pas éliminer la batterie en la brûlant, ceci pourrait causer une explosion. Avant d'éliminer la batterie, isoler les terminaux découverts dans le but d'éviter les courts-circuits. Ne pas exposer la batterie à la chaleur intense ou au feu car ceci pourrait causer une explosion.

SPÉCIFIQUES DU DÉMARREUR

Type de batterie:
- batterie au plomb WET, AGM/GEL, 12V.

Câbles en cuivre:
- 25mm^2 isolés en PVC.

Longueur du câble:
- 250cm.

Prise de sortie:
- 12VDC / courant max 10A.

Caractéristiques générales:
- lampe de signalisation et signal acoustique de polarité inversée;
- protection pouvant être rétablie en sortie contre les surcharges;
- interruption automatique du niveau de charge et rétablissement automatique;

- prise type “allume-cigare” 12VDC.

Accessoires inclus:

- Alimentateur **(Fig. B-3)** ENTRÉE 230V - SORTIE 12V-12V / 3.5A;
- Bornes à œillet.

(E)

MANUAL DE INSTRUCCIONES

INFORMACIÓN GENERAL

Un verdadero arrancador de batería transportable. Lo ideal para todos lo que necesitan un arrancador. Sus aplicaciones incluyen embarcaciones, coches, camiones, motogeneradores y otros dispositivos.

Plenamente compatible con cualquier sistema de arranque de 12 voltios o 24 voltios.

Este modelo puede alojar BATERÍAS AL PLOMO HERMÉTICAS SIN MANTENIMIENTO (AGM / GEL) o BATERÍAS AL PLOMO DE ELECTROLITO LIBRE (WET).

Conservar este manual.

El manual es necesario para consultar las advertencias y las precauciones relativas a la seguridad, para los procedimientos de funcionamiento y de mantenimiento, para la lista de los componentes y para las especificaciones técnicas.

Conservar el manual para las posibles consultas futuras en un lugar seguro y seco.

ANTES DE UTILIZAR EL ARRANCADOR, LEER TODAS LAS INSTRUCCIONES

ADVERTENCIAS Y PRECAUCIONES SOBRE LA SEGURIDAD

Atención: con el fin de reducir el riesgo de lesiones personales y de daños en el equipo, les recomendamos usar el arrancador siempre cumpliendo las medidas fundamentales de precaución para la seguridad.

1- Proteger los ojos. Siempre utilizar las gafas de protección cuando se trabaja con acumuladores de plomo ácido.

2- Evitar el contacto con el ácido de la batería. En caso de ser golpeados por una salpicadura o de entrar en contacto con el ácido, enjuagar inmediatamente la parte interesante con agua limpia. Seguir enjuagando hasta la llegada del médico.

3- Es importante conectar los cables con las polaridades correctas. Conectar la pinza roja (+) al borne positivo de la batería, y la pinza negra (-) a la masa negativa.

Utilizar el arrancador en áreas bien ventiladas. No intentar ejecutar arranques en presencia de gases o de líquidos inflamables.

4- Siempre impedir a las pinzas negra y roja entrar en contacto o tocar un conductor común, ya que éste puede causar su fusión o la de otros objetos metálicos.

¡ATENCIÓN! Con el fin de evitar los daños debidos a contactos accidentales, desconectar el conector volante (12 V / 24V) del panel del arrancador y guardar las pinzas en el bolsillo.

5- ¡SOLAMENTE PARA SISTEMAS DE 12 o 24 VOLTIOS! Utilizar de forma apropiada solamente en embarcaciones y vehículos con instalaciones eléctricas de 12 o 24 voltios.

6- UTILIZAR SOLAMENTE EN CASO DE EMERGENCIA: no utilizar el arrancador en lugar de la batería del vehículo. Utilizar exclusivamente para la ejecución del arranque.

7- Evitar trabajar solos. En caso de accidente, el asistente puede prestar ayuda.

8- Evitar las electrocuciones. Prestar una extrema atención en la aplicación de las pinzas a conductores o barras de distribución no aislantes. Evitar el contacto corporal con superficies como tubos, radiadores y armarios metálicos, mientras se está probando el voltaje.

9- Mantener limpia el área de trabajo. Las áreas no libres pueden causar lesiones.

10- Evitar dañar el arrancador. Utilizar exclusivamente como se especifica en el presente manual.

11- Observar las indicaciones relativas al área de trabajo. No usar en lugares húmedos o mojados. No exponer a la lluvia. Trabajar en áreas bien iluminadas.

12- No exponer a la luz directa del sol, a fuentes de calor directas o a la humedad.

13- Mantener lejos a los niños: nunca se les deberá permitir acceder a las áreas de trabajo ni manipular máquinas, instrumentos o extensiones.

14- Cuando el arrancador no se esté utilizando, debe guardarse en un lugar seco, para evitar la formación de óxido. Siempre guardar el arrancador bajo llave y mantenerlo lejos del alcance de los niños.

15- Vestirse adecuadamente. No ponerse ropa ancha o joyas que puedan engancharse en las partes móviles. Durante los trabajos se recomienda el uso de indumentaria de protección aislada eléctricamente, y además de calzado antiresbalones. En caso de cabello largo, ponerse los gorros de contención.

16- Las reparaciones deben ser realizadas exclusivamente por expertos; de lo contrario podrían comportar peligros considerables para el usuario.

17- Sustitución de partes y accesorios. Cuando se realiza el mantenimiento, utilizar solamente los repuestos idénticos (véase la lista de los repuestos). El uso de cualquier otra pieza volverá nula la garantía.

18- Mantener en todo momento una posición adecuada de estabilidad y puntos estables de apoyo.

No desplazarse arriba de cables o estructuras eléctricas.

19- Ejecutar cuidadosamente el mantenimiento del arrancador. Controlar periódicamente sus cables y, en caso de daños, hacer realizar la reparación correspondiente a un técnico capacitado.

20- Comprobar que no hay partes dañadas. Antes de utilizar el presente arrancador, controlar atentamente todas las partes que parecen dañadas, para establecer si tienen la capacidad de funcionar correctamente. Controlar que los cables se hayan fijado bien en el arrancador. Se recomienda hacer reparar o sustituir las partes dañadas a un técnico capacitado.

INSTALACIÓN

PREPARACIÓN (Figura C)

Desembalar el arrancador y realizar el montaje de los componentes sueltos contenidos en el embalaje.

ALOJAMIENTO DE LAS BATERÍAS

¡IMPORTANTE!: Durante la fase de conexión de

los cables a las baterías, observar la indicación de polaridad prestando mucha atención a evitar que los collarines que todavía deben conectarse a los varios polos de las baterías entren accidentalmente en contacto con los collarines ya conectados.

ATENCIÓN: El alojamiento de las baterías debe ser realizado por personal experto; de lo contrario podrían presentarse peligros considerables tanto en fase de montaje, como durante el uso.

Antes de proceder al uso del arrancador hay que seguir el procedimiento de introducción y de conexión de las baterías.
Pueden alojarse baterías con las dimensiones máximas indicadas en la **Figura D**.
Proceder a la apertura del compartimiento de las baterías, siguiendo las indicaciones de la **Figura E**.
En función del tipo de conexión presente en las baterías:
Baterías con bornes cónicos
- seguir el esquema de la **Figura F** para una conexión cónica, a través de los collarines de borne ya premontados en los cables del arrancador.

Baterías con otros bornes
- Seguir el esquema de la **Figura G** para sustituir los bornes en caso de conexión alternativa de **Fig.H1** o **Fig.H2**, utilizando los bornes de ojal que se entregan como accesorio.
  NOTA: en caso de que se siga el procedimiento de la **Figura G**, comprobar que el borne de ojal se conecte firmemente a los cables del arrancador.

A la terminación de la conexión de los cables, proceder al cierre del alojamiento de las baterías siguiendo el procedimiento inverso al que se indica en la **Figura E**.

FUNCIONAMIENTO

ATENCIÓN: La electrocución puede causar lesiones o la muerte. Evitar tocar conductores eléctricos descubiertos.
El arrancador se ha diseñado para el uso en vehículos o embarcaciones: la **TABLA 1** contiene una indicación sobre la capacidad de las baterías que deben instalarse en el arrancador en función de los tipos de vehículos que hay que arrancar. Con el arrancador no será necesario tener a disposición otro vehículo o una toma de corriente de alimentación de 230VAC.
Además es posible utilizar este arrancador como fuente de energía transportable a 12VDC, en áreas remotas o en casos de emergencia.

Uso del arrancador para arrancar un vehículo

ATENCIÓN: ¡ejecutar las instrucciones siguiendo escrupulosamente el orden indicado a continuación!
- Comprobar que las pinzas del arrancador NO estén alimentadas eléctricamente: el conector volante **(Figura A-1)** debe encontrarse desconectado.
- Comprobar que el interruptor o la llave de encendido del vehículo o de la embarcación que hay que arrancar se encuentre en la posición OFF.
- Primero conectar la pinza roja (+) al borne positivo situado en la batería del vehículo.
- Luego conectar la pinza negra (-) a una parte metálica no-móvil del motor; no conectar la pinza al borne negativo de la batería.

ATENCIÓN: ¡PELIGRO!

La simbología indicada avisa que el encendido de la lámpara roja (Figura A-2) y la presencia de la señal acústica indican "POLARIDAD INVERTIDA, ¡PELIGRO!".¡No conectar absolutamente el conector volante (Figura A-1) al 12V o 24V del arrancador y remover los cables! Controlar las polaridades correctas de la batería del vehículo y del arrancador antes de la realización de las conexiones que se acaban de describir.
- En ausencia de señal acústica y con la lámpara roja apagada, conectar el conector volante al 12V o 24V del arrancador, observando la tensión correcta del vehículo que debe arrancar.
- Posicionar el interruptor o la llave de encendido del vehículo o de la embarcación en ON; esperar un minuto. Llevar el interruptor o la llave a la posición de arranque durante un tiempo no superior a 5÷6 segundos. Si el coche o la embarcación no arranca, esperar por lo menos 3 minutos antes de volver a intentar.

  Atención: siempre impedir a las pinzas negra y roja entrar en contacto o tocar un conductor común.
- Después del arranque, mientras el motor se encuentra en función, seguir rigurosamente la secuencia de instrucciones:
  1. Desconectar el conector volante del arrancador (arrancador OFF).
  2. Desconectar la pinza negra (negativo) del vehículo.
  3. Desconectar la pinza roja (positivo) del vehículo.
  4. Guardar las pinzas en la sede correspondiente.
  ¡Se recomienda volver a cargar el arrancador lo más pronto posible!

Uso del arrancador como dispositivo de alimentación de 12V mediante conector tipo encendedor de cigarrillos (Figura A-8).

¡ATENCIÓN! ¡OUTPUT SÓLO 12V!
En caso de sobrecarga interviene la protección que puede restablecerse. Para restablecer el funcionamiento, eliminar la causa de sobrecarga y apretar el pulsador (Figura A-7).
- Levantar la tapa de la toma de corriente tipo encendedor de cigarrillos (**Figura A-8).**
- Introducir el enchufe del encendedor de cigarrillos del dispositivo que debe alimentarse en el conector (**Figura A-8).**

RECARGA CON ALIMENTACIÓN 230V AC
¡Importante! Para salvaguardar la integridad de la batería, cargar durante 12 horas antes del uso, después de cualquier uso y, de cualquier forma, cada 3 meses.
- Es posible recargar la unidad utilizando el alimentador entregado de 230V AC. Se recomienda mantener las baterías completamente cargadas en cualquier momento. Un nivel de carga bajo puede acortar la vida de la batería. Recordar que el tiempo necesario para recargar la batería depende del número de los arranques realizados.
- Es posible controlar el nivel de carga de las baterías apretando la tecla "TEST" (Figura **A-5):** el display (Figura **A-3)** indica la tensión de las baterías, los leds (Figura **A-4)** indican el nivel de carga.
- El sistema de carga se controla electrónicamente; la configuración de fábrica de la tarjeta electrónica es apta para la recarga de las baterías al plomo de tipo

WET de electrolito libre.
- Es posible variar la configuración de fábrica también para cargar baterías al plomo de tipo AGM/GEL. Con el display **(Figura A-3)** apagado, apretar la tecla “TEST” **(Figura A-5)** y soltarlo solamente después de que en el display se visualice WET (baterías WET); luego apretar una vez la tecla para visualizar AGM (baterías AGM), confirmar la elección manteniendo apretada la tecla hasta escuchar la señal acústica. Repetir la operación y seleccionar WET para regresar a las configuraciones de fábrica.

Recarga:

ATENCIÓN: Usar el alimentador entregado exclusivamente para la recarga del arrancador.
- Antes de todo, introducir el enchufe del alimentador (**Figura B-1)** en una toma de corriente de 230V AC.
- Introducir sucesivamente el específico enchufe de salida (**Figura B-2)** en el conector de recarga **(Figura A-6).**
- El encendido secuencial de los leds (**Figura A-4** indica que la unidad se encuentra en fase de recarga.
  El display permite visualizar la tensión eléctrica de las baterías durante la fase de carga (**Figura A-3).**
- La carga es completa cuando el display (**Figura A-3)** visualiza End. Luego remover el enchufe de recarga y desconectar el alimentador de la red.

Nota:
El arrancador se ha equipado con un dispositivo de control del estado de carga de las baterías que permite dejar conectado el mismo alimentador durante todo el tiempo que se desee; a la terminación de la recarga el restablecimiento de la misma se ejecutará automáticamente, en función del estado de carga de las baterías.

ELIMINACIÓN DE LA BATERÍA
La batería agotada del arrancador debería reciclarse. En algunos países ésta es una medida obligatoria. Ponerse en contacto con las autoridades locales en materia de residuos sólidos, para recibir informaciones relativas al reciclaje.

ADVERTENCIA: No eliminar la batería quemándola; eso podría causar una explosión. Antes de eliminar la batería, aislar los terminales descubiertos con el fin de evitar los cortocircuitos. No exponer la batería a calor intenso o al fuego, ya que eso podría causar una explosión.

ESPECIFICACIONES DEL ARRANCADOR
Tipo de batería:
- baterías al plomo WET, AGM/GEL, 12V.

Cables de cobre:
- 25mm^2 aislados en PVC.

Longitud del cable:
- 250cm.

Conector de salida:
- 12VDC / corriente máxima 10A.

Características generales:
- lámpara de señalización y señal acústica de polaridad invertida;
- protección que puede restablecerse en salida contra las sobrecargas;
- interrupción automática del nivel de carga y restablecimiento automático;
- conector tipo “encendedor de cigarrillos” 12VDC.

Accesorios incluidos:
- Alimentador (**Figura B-3)** INPUT 230V - OUTPUT 12V-12V / 3.5A;
- Bornes de ojal.

(D)

BETRIEBSANLEITUNG

ALLGEMEINES
Ein echter transportabler batteriebetriebener Starter. Das Ideale für alle, die für Anwendungen beispielsweise auf Booten, bei Autos, bei Lastkraftwagen oder bei Motorgeneratoren einen Starter benötigen.
Er ist voll kompatibel mit allen 12-Volt- oder 24-Volt-Anlasseranlagen.
Dieses Modell kann VERSCHLOSSENE WARTUNGSFREIE BLEIBATTERIEN (AGM / GEL) oder BLEIBATTERIEN MIT FREIEM ELEKTROLYT (WET) aufnehmen.

Dieses Handbuch aufbewahren.
Das Handbuch ist erforderlich, um die Sicherheitshinweise und –vorkehrungen sowie die Betriebs- und Wartungsprozeduren nachzuschlagen. Außerdem sind dort die Komponenten aufgelistet und die technischen Eigenschaften genannt.
Bewahren Sie das Handbuch für ein künftiges Nachschlagen an einem sicheren und trockenen Ort auf.

VOR DEM GEBRAUCH DES STARTERS LESEN SIE BITTE DIE GESAMTE ANLEITUNG!

HINWEISE UND VORKEHRUNGEN ZUR SICHERHEIT
Achtung: Um die Gefahr von Verletzungen und Sachschäden zu senken, empfehlen wir Ihnen, bei der Verwendung des Starters stets die grundlegenden Vorkehrungsmaßnahmen zum Zwecke der Sicherheit zu beachten.

1- Die Augen sind zu schützen. Setzen Sie stets eine Schutzbrille auf, wenn Sie mit Blei-Säure-Batterien arbeiten.

2- Vermeiden Sie den Kontakt mit der Batteriesäure. Falls Sie bespritzt werden oder mit der Säure in Kontakt kommen, ist der betroffene Bereich sofort mit sauberem Wasser abzuspülen. Spülen Sie bis zum Eintreffen des Arztes weiter.

3- Es ist wichtig, dass die Kabel richtig gepolt angeschlossen werden. Die rote Zange (+) an den Pluspol der Batterie legen, die schwarze Zange (-) an den Minuspol.
Verwenden Sie den Starter in gut belüfteten Umgebungen. Unternehmen Sie keine Startversuche, wenn Sie sich inmitten von Gas oder entzündlichen Flüssigkeiten befinden.

4- Verhindern Sie stets, dass sich die schwarze und die rote Zange berühren oder dass diese einen gemeinsamen Leiter berühren, weil sie oder andere Metallobjekte dabei schmelzen können.
ACHTUNG! Um Schäden durch unbeabsichtigten Kontakt zu vermeiden, trennen Sie die lose Dose (12V / 24V) vom Paneel des Starters und stecken Sie die Zangen in die Tasche.

5- NUR FÜR SYSTEME MIT 12 oder 24 VOLT! Sachgerecht nur auf Booten und an Fahrzeugen mit Elektroanlagen mit 12 oder 24 Volt benutzen.

6- NUR IM NOTFALL VERWENDEN: Den Starter nicht anstelle der Fahrzeugbatterie benutzen. Ausschließlich für den Start benutzen.

7- Vermeiden Sie es, alleine zu arbeiten. Bei einem Unfall kann der Assistent Hilfe leisten.

8- Vermeiden Sie elektrische Stöße. Gehen Sie beim Anbringen der Zangen an nicht isolierte Leiter oder Verteilerschienen äußerst vorsichtig vor. Vermeiden Sie Körperkontakt mit Oberflächen von Rohren, Heizkörpern und Metallschränken, wenn die Voltspannung getestet wird.

9- Halten Sie den Arbeitsbereich sauber. Überfüllte Bereiche sind verletzungsträchtig.

10- Vermeiden Sie es, den Starter zu beschädigen. Er darf ausschließlich so verwendet werden, wie in diesem Handbuch beschrieben.

11- Beachten Sie die Angaben zum Arbeitsbereich. Nicht an Orten verwenden, an denen Feuchtigkeit oder Nässe herrscht. Nicht dem Regen aussetzen. Arbeiten Sie in gut beleuchteten Bereichen.

12- Nicht der direkten Sonneneinstrahlung, direkten Wärmequellen oder Feuchtigkeit aussetzen.

13- Halten Sie Kinder fern: Ihnen darf kein Zugang zu den Arbeitsbereichen gewährt werden, noch darf ihnen gestattet werden, mit Maschinen, Werkzeugen oder Verlängerungen umzugehen.

14- Wenn der Starter nicht benutzt wird, muss er an einem trockenen Ort abgestellt werden, um der Rostbildung vorzubeugen. Schließen Sie den Starter stets weg und halten ihn aus der Reichweite von Kindern fern.

15- Kleiden Sie sich arbeitsgerecht. Tragen Sie keine weite Kleidung oder Schmuckstücke, die sich in Bewegungsteilen verfangen können. Es wird empfohlen, während der Arbeiten elektrisch isolierte Schutzkleidung sowie rutschfestes Schuhwerk zu tragen. Langes Haar sollte mit einer Kopfbedeckung gebändigt werden.

16- Reparaturen dürfen ausschließlich von Fachleuten vorgenommen werden, weil andernfalls erhebliche Gefahren für den Benutzer entstehen können.

17- Austausch von Teilen und Zubehör. Bei Wartungen verwenden Sie nur identische Ersatzteile (siehe Ersatzteilliste). Die Verwendung anderer Teile führt zum Erlöschen der Gewährleistung.

18- Nehmen Sie jederzeit eine stabile Position ein und benutzen Sie solide Auflagepunkte.
Überqueren Sie keine Kabel oder elektrische Einrichtungen.

19- Die Wartung des Starters ist sorgfältig vorzunehmen. Prüfen Sie in regelmäßigen Abständen die Kabel und lassen sie diese, falls Schäden festgestellt werden, von einem zugelassenen Fachmann reparieren.

20- Prüfen Sie das Gerät auf schadhafte Teile. Vor der Verwendung dieses Starters kontrollieren Sie bitte sorgfältig sämtliche Teile, die schadhaft erscheinen, um zu bestimmen, ob sie in der Lage sind, ihre Funktion korrekt auszuüben. Kontrollieren Sie, ob die Kabel fest mit dem Starter verbunden sind. Es wird empfohlen, die schadhaften Teile von einem Fachmann reparieren oder ersetzen zu lassen.

INSTALLATION

AUFBAU (Abb. C)

Den Starter auspacken und die im Lieferumfang enthaltenen losen Teile montieren.

EINLEGEN DER BATTERIEN

WICHTIG: Während des Anschlusses der Kabel an die Batterien sind die Polaritätsangaben zu beachten. Vermeiden Sie unbedingt, dass die noch an die einzelnen Batteriepole anzuschließenden Kabelschuhe unbeabsichtigt mit den bereits angeschlossenen Kabelschuhen in Kontakt kommen.

ACHTUNG: Die Batterien müssen von Fachleuten eingelegt werden, weil andernfalls erhebliche Gefahren bei der Montage und dem Gebrauch auftreten können.

Vor dem Gebrauch des Starters muss die Vorgehensweise für das Einlegen und Anschließen der Batterien befolgt werden.
Es lassen sich Batterien bis zu den Höchstabmessungen einlegen, die in **Abb. D** genannt sind.
Öffnen Sie nach den Angaben aus **Abb. E** das Batteriefach.
Je nach Anschlussart der Batterien:

Batterien mit kegelförmigen Klemmen

- Folgen Sie dem Schema aus **Abb. F** für den Kegelanschluss mittels der Klemmkabelschuhe, die bereits an die Starterkabel montiert sind.

Batterien mit anderen Klemmenarten

- Folgen Sie dem Schema aus **Abb. G**, um bei einem Alternativanschluss aus **Abb. H1** oder **Abb. H2** die Klemmen zu ersetzen. Verwenden Sie die als Zubehör gelieferten Ringklemmen.
  ANMERKUNG: Falls Sie nach der Prozedur aus **Abb. G** vorgehen, ist sicherzustellen, dass die Ringklemme fest mit den Starterkabeln verbunden wird.

Nach dem Anschluss der Kabel ist das Batteriefach zu schließen. Es gilt hier die umgekehrte Reihenfolge wie in **Abb. E.**

BETRIEB

ACHTUNG: Stromschläge können Verletzungen hervorrufen oder zum Tode führen. Vermeiden Sie es, freiliegende elektrische Leiter zu berühren.

Der Starter ist für den Einsatz an Fahrzeugen oder Booten ausgelegt. **TAB. 1** enthält Angaben zur Kapazität der Batterien, die je nach dem anzulassenden Fahrzeug in den Starter einzubauen sind. Ein anderes Fahrzeug oder eine Steckdose mit 230Vac ist nicht erforderlich.
Dieser Starter kann außerdem als transportable Energiequelle für eine Spannung von 12Vdc in abgelegenen Gegenden oder im Notfall benutzt werden.

Gebrauch des Starters zum Anlassen eines Fahrzeugs

ACHTUNG: Folgen Sie der Anleitung in genau der nachstehenden Reihenfolge!

- Vergewissern Sie sich, dass die Zangen des Starters KEINE Spannung führen: Die lose Dose **(Abb. A-1)** darf nicht angeschlossen sein.
- Vergewissern Sie sich, dass sich der Zündschalter oder der Zündschlüssel des anzulassenden Fahrzeugs oder Bootes in der Stellung OFF befindet.
- Schließen Sie zunächst die rote Zange (+) an den Pluspol der Fahrzeugbatterie an.
- Dann die schwarze Zange (-) an ein nicht bewegliches Metallteil des Motors anschließen; die Zange darf nicht mit dem Minuspol der Batterie verbunden werden.

ACHTUNG: GEFAHR!

Die hier gezeigten Symbole weisen darauf hin, dass das Aufleuchten der roten Lampe (Abb. A-2) und das akustische Signal die Bedeutung "VERTAUSCHTE POLUNG, GEFAHR!" haben. Schließen Sie auf keinen Fall die lose Dose (Abb. A-1) an die 12V oder 24V des Starters an und entfernen Sie die Kabel! Prüfen Sie die korrekte Polung der Fahrzeugbatterie und des Starters, bevor die obigen Anschlüsse vorgenommen werden.

- Wenn kein Signalton zu hören und die rote Lampe erloschen ist, positionieren Sie die lose Dose am 12V- oder 24V-Anschluss des Starters. Beachten Sie die richtige Spannung des anzulassenden Fahrzeugs.
- Positionieren Sie den Zündschalter oder den Zündschlüssel des Fahrzeugs oder Bootes auf ON, dann eine Minute abwarten. Legen Sie den Schalter oder Schlüssel für nicht länger als 5 bis 6 Sekunden in die Zündstellung um. Wenn das Auto oder das Boot nicht anspringt, warten Sie mindestens 3 Minuten vor dem nächsten Versuch.

Achtung: Verhindern Sie stets, dass die schwarze und die rote Zange in Berührung kommen oder einen gemeinsamen Leiter berühren.

- Wenn der Anlassvorgang erfolgreich war, befolgen Sie bei laufendem Motor die Anleitung genau in der nachstehenden Reihenfolge:
  1. Die lose Dose vom Starter trennen (Starter OFF).
  2. Die schwarze Zange (Minus) vom Fahrzeug trennen.
  3. Die rote Zange (Plus) vom Fahrzeug trennen.
  4. Die Zangen in ihre Aufnahmen zurücklegen.
  Es wird empfohlen, den Starter bei nächster Gelegenheit aufzuladen!

Verwendung des Starters als 12-V-Versorgungsteil über die Steckdose eines Zigarettenanzünders (Abb. A-8).

ACHTUNG! OUTPUT NUR 12V!
Bei Überlastung schreitet die rückstellbare Schutzvorrichtung ein. Zur Wiederherstellung der Betriebsbereitschaft ist die Überlastungsursache zu beseitigen und der Knopf (Abb. A-7) zu betätigen.

- Heben Sie die Abdeckung von der Steckdose des Zigarettenanzünders ab **(Abb. A-8)**.
- Fügen Sie den passenden Stecker der zu speisenden Einrichtung in die Dose ein **(Abb. A-8)**.

AUFLADEN MIT 230Vac VERSORGUNGSSPANNUNG
Wichtig! Um die Batterien zu schützen, sollte der Starter vor dem Gebrauch, nach jedem Gebrauch und spätestens nach 3 Monaten 12 Stunden lang aufgeladen werden.

- Das Gerät kann mit dem zum Lieferumfang gehörenden 230-Vac-Netzteil aufgeladen werden. Die Batterien sollten jederzeit voll aufgeladen sein. Ein niedriger Ladestand kann die Lebensdauer der Batterien verkürzen. Denken Sie daran, dass die zum Aufladen der Batterien benötigte Zeit von der Anzahl der durchgeführten Startvorgänge abhängt.
- Der Ladestand der Batterien kann durch Betätigung der Taste "TEST" **(Abb. A-5)**: geprüft werden. Das Display **(Abb. A-3)** zeigt die Batteriespannung, die LEDs **(Abb. A-4)** den Ladestand.
- Das Ladesystem wird elektronisch überwacht; werkseitig wird die Platine für das Aufladen der im Starter befindlichen Bleibatterien des Typs WET mit freiem Elektrolyt eingerichtet.
- Die Werkseinstellung kann geändert werden, um auch Bleibatterien vom Typ AGM/GEL aufladen zu können. Bei ausgeschaltetem Display **(Abb. A-3)** die Taste "TEST" drücken **(Abb. A-5)** und erst dann loslassen, wenn auf dem Display Folgendes erscheint: UEt (WET-Batterien). Dann einmal die Taste betätigen, um AGM (AGM-Batterien) anzuzeigen, die Einstellung bestätigen, indem man die Taste bis zum Ertönen des akustischen Signals gedrückt hält. Zur Wiederherstellung der Werkseinstellungen die Schritte wiederholen und UEt auswählen.

Ladevorgang:

ACHTUNG: Verwenden Sie das im Lieferumfang enthaltene Netzteil ausschließlich zum Aufladen des Starters.

- Zunächst den Stecker des Netzteils **(Abb. B-1)** in eine 230Vac-Steckdose einfügen.
- Anschließend den zugehörigen Ausgangsstecker **(Abb. B-2)** in die Aufladedose **(Abb. A-6)** einfügen.
- Das nacheinander erfolgende Aufleuchten der LEDs **(Abb. A-4)** weist darauf hin, dass das Gerät aufgeladen wird.
  Auf dem Display kann die Batteriespannung während des Ladevorgangs abgelesen werden (**Abb. A-3**).
- Der Ladevorgang ist abgeschlossen, wenn das Display **(Abb. A-3)** End ausweist. Nun den Ladestecker entfernen und das Netzteil abklemmen.

Anmerkung:
Der Starter ist mit einer Einrichtung ausgestattet, die den Ladezustand der Batterien überwacht und es ermöglicht, das Netzteil für die gewünschte Dauer angeschlossen zu lassen. Am Ende des Ladevorganges wird die Aufladung bei entsprechendem Ladestand der Batterien automatisch wieder aufgenommen.

ENTSORGUNG DER ALTBATTERIE
Die Altbatterie des Starters muss der Wiederverwendung zugeführt werden. In einigen Staaten ist dies vorgeschrieben. Setzen Sie sich mit den örtlichen, für Festabfälle zuständigen Stellen in Verbindung, um Auskunft zum Recycling zu erhalten.

HINWEIS: Die Batterie darf nicht durch Verbrennen entsorgt werden, weil dabei Explosionsgefahr besteht. Vor der Entsorgung der Batterie sind freiliegende Anschlüsse zu isolieren, um Kurzschlüsse auszuschließen. Die Batterie darf nicht großer Hitze oder Feuer ausgesetzt werden, weil dabei Explosionsgefahr besteht.

TECHNISCHE EIGENSCHAFTEN DES STARTERS
Batterietyp:
- Bleibatterien WET, AGM/GEL, 12V.

Kupferkabel:
- 25mm^2, PVC-Isolierung.

Kabellänge:
- 250cm.

Ausgangsdose:
- 12Vdc / max. Strom 10A.

Allgemeine Eigenschaften:
- Signallampe und Tonsignal bei vertauschter Polung;
- Rückstellbarer Überlastungsschutz am Ausgang;
- Automatische Ladestandunterbrechung und automatische Rückstellung;
- Dose des Typs "Zigarettenanzünder" 12Vdc.

Grundzubehör:
- Netzteil **(Abb. B-3)** INPUT 230V - OUTPUT 12V-12V / 3.5A;
- Ringklemmen.

(RU)

РУКОВОДСТВО ПО ЭКСПЛУАТАЦИИ

ОБЩАЯ ИНФОРМАЦИЯ

Это настоящее переносное пусковое устройство, работающее от аккумулятора. Идеально подходит для всех тех, кому нужно пусковое устройство. Он применяется на лодках, автомобилях, грузовых автомобилях, мотогенераторах и многом другом.
Полностью совместим с любой пусковой системой, работающей на 12 вольтах или 24 вольтах.
Эта модель способна размещать внутри ГЕРМЕТИЧНЫЕ СВИНЦОВЫЕ АККУМУЛЯТОРЫ, НЕ НУЖДАЮЩИЕСЯ В ТЕХОБСЛУЖИВАНИИ (AGM / GEL), или СВИНЦОВЫЕ АККУМУЛЯТОРЫ СО СВОБОДНЫМ ЭЛЕКТРОЛИТОМ (WET).

Сохраните настоящее руководство.
Руководство необходимо для консультаций с предупреждениями и предосторожностями, связанными с безопасностью, для ознакомления с процедурами работы и техобслуживания, в нем приведен перечень компонентов и технические спецификации.
Храните настоящее руководство для будущих консультаций в сухом и надежном месте.

ПЕРЕД ИСПОЛЬЗОВАНИЕМ ПУСКОВОГО УСТРОЙСТВА ВНИМАТЕЛЬНО ПРОЧИТАТЬ ВСЕ ИНСТРУКЦИИ!

ПРЕДУПРЕЖДЕНИЯ И МЕРЫ БЕЗОПАСНОСТИ

Внимание: для снижения риска причинения личных травм или повреждений оборудования, рекомендуем использовать пусковое устройство, всегда принимая основные меры предосторожности.

1- Защитить глаза. Необходимо всегда пользоваться защитными очками при работе со свинцовыми-кислотными аккумуляторами.

2- Избегать контакта с кислотой аккумулятора. В случае попадания брызг или контакта с кислотой, необходимо немедленно промыть поврежденную часть чистой водой. Продолжать промывать поврежденную часть до прибытия врача.

3- Важно соединить кабели с учетом правильной полярности. Соединить красный зажим (+) с положительным зажимом аккумулятора, а черный зажим (-) с отрицательной массой.
Использовать пусковое устройство в хорошо проветриваемом помещении. Не пытаться производить запуск в среде, насыщенной возгораемым газом, или при наличии возгораемых жидкостей.

4- Не давать красному и черному зажимам вступать в контакт или дотрагиваться до общего проводника, так как это может привести к их расплавлению или расплавлению других металлических предметов.
ВНИМАНИЕ! Для того, чтобы избежать повреждений вследствие случайных контактов, отсоединить временный разъем (12 В / 24 В) от панели пускового устройства и поместить зажимы в карман.

5- ТОЛЬКО ДЛЯ СИСТЕМ 12 ВОЛЬТ или 24 ВОЛЬТ! Использовать в соответствии с правилами только на лодках и транспортных средствах с электрическими системами 12 вольт или 24 вольт.

6- ИСПОЛЬЗОВАТЬ ТОЛЬКО В АВАРИЙНОЙ СИТУАЦИИ: не использовать пусковое устройство вместо аккумулятора транспортного средства. Использовать только для проведения запуска.

7- Избегать работать в одиночестве. При несчастном случае ассистент может оказать помощь.

8- Избегать электрических разрядов. Соблюдать особую осторожность при присоединении зажимов к проводникам или не изолированным распределительным шинам. Избегать контакта между телом и поверхностями труб, радиаторов и металлических шкафов во время проверок напряжения.

9- Поддерживать в чистоте рабочую площадку. Захламленные рабочие зоны могут привести к несчастным случаям.

10- Избегать повреждения пускового устройства. Использовать только то, что указано в настоящем руководстве.

11- Соблюдать указания, касающиеся рабочей зоны. Не использовать во влажных или мокрых помещениях. Не подвергать действию дождя. Использовать пусковое устройство в хорошо освещенном помещении.

12- Не подвергать действию прямых солнечных лучей, источников тепла или влаги.

13- Хранить в недоступном для детей месте: детям не разрешается получать доступ в рабочие зоны и брать оборудование, инструменты или удлинители.

14- Когда пусковое устройство не используется, его следует убрать в сухое помещение, чтобы оно не заржавело. Всегда хранить пусковое устройство в закрытом на ключ помещении и в недоступном для детей месте.

15- Носить подходящую для работы одежду. Не носить широкую одежду или украшения, которые могут попасть в части в движении. Во время выполнения работ рекомендуется использовать защитную одежду с электрической изоляцией, а также носить не скользящую обувь. Если у вас длинные волосы, нужно покрывать голову.

16- Ремонт следует проводить только с привлечением специалистов, в противном случае это связано с серьезным риском для пользователя.

17- Замена частей и принадлежностей. При проведении техобслуживания необходимо использовать идентичные запчасти (см. перечень запчастей). Использование других частей приводит к аннулированию гарантии.

18- В любой момент сохранять правильное установленное положение и иметь прочные опорные точки.
Не ходить по кабелям или электрическим конструкциям.

19- Тщательно выполнять техобслуживание пускового устройства. Периодически проверять кабели, и в случае ущерба проводить ремонт с привлечением уполномоченного техника.

20- Проверить отсутствие поврежденных частей. Перед использованием пускового устройства внимательно проверить все его части, которые вам кажутся поврежденными, для определения способности к правильной работе. Проверить, чтобы кабели хорошо прикреплены к пусковому устройству. Рекомендуется починить или заменить поврежденные части, с привлечением квалифицированного техника.

МОНТАЖ

ОСНАСТКА (Рис. C)

Снять упаковку с пускового устройства, выполнить монтаж отсоединенных частей, находящихся в упаковке.

РАЗМЕЩЕНИЕ АККУМУЛЯТОРОВ

ВАЖНО: во время фазы соединения кабелей аккумуляторов следует помнить о правильной полярности, соблюдая осторожность и избегая случайного контакта кабельных наконечников, которые еще не подсоединены к полюсам аккумуляторов, с концами уже соединенных кабельных наконечников.

ВНИМАНИЕ : Размещение аккумуляторов следует проводить только с привлечением специалистов, в противном случае это связано с серьезным риском как на этапе монтажа, так и использования.

Перед началом использования пускового устройства необходимо выполнить размещение и соединение аккумуляторов.
Можно помещать аккумуляторы, имеющие максимальные размеры, указанные на **Рис. D.**
Приступить к открытию отсека аккумуляторов, следуя указаниям на **Рис. E.**
В зависимости от типа соединения, имеющегося у аккумулятора:

Аккумуляторы с коническими клеммами

- согласно схеме, показанной на **Рис. F** для конического соединения, при помощи кабельных наконечников с клеммами, уже монтированными на кабели пускового устройства.

Аккумуляторы с другими клеммами

- следуйте схеме на **Рис. G** для замены клемм в случае переменного соединения, как показано на **Рис. H1** или **Рис. H2**, используя кольцевые зажимы, поставляемые в комплекте.
  ПРИМЕЧАНИЕ: в том случае, если следуют процедуре, описанной на **Рис. G**, необходимо убедиться, что кольцевой зажим прочно присоединен к кабелям пускового устройства.

После завершения подсоединения кабелей необходимо приступить к закрытию отсека аккумуляторов, выполнив в обратной последовательности процедуру, проиллюстрированную на **Рис. E**.

РАБОТА

ВНИМАНИЕ: Электрический разряд может привести к ранениям и смерти. Избегать дотрагиваться до оголенных электрических проводов.

Пусковое устройство спроектировано для использования на транспортных средствах или лодках: **ТАБ. 1** дает указания по емкости аккумуляторов, устанавливаемых в пусковое устройство, в зависимости от типа запускаемого транспортного средства. При наличии пускового устройства не требуется другое транспортное средство или розетка питания 230 В переменного тока (AC).
Также можно использовать пусковое устройство в качестве переносного источника питания 12 В постоянного тока (DC) в удаленных зонах или в аварийной ситуации.

Использование пускового устройства для запуска транспортного средства

ВНИМАНИЕ: выполнить инструкции, строго соблюдая указанный ниже порядок работы!

- Убедиться, что зажимы пускового устройства НЕ находятся под напряжением: временный разъем **(Рис. A-1)** должен быть отсоединен.
- Убедиться, что выключатель или ключ зажигания транспортного средства или лодки, которые нужно запустить, находятся в положении OFF (ВЫКЛ.).
- Соединить сначала красный зажим (+) с положительным выводом аккумулятора транспортного средства.
- Затем соединить черный зажим (-) с металлической неподвижной частью двигателя; не соединять зажим с отрицательным выводом аккумулятора.

ВНИМАНИЕ: ОПАСНОСТЬ!

Приведенные здесь символы предупреждают, что включение красной лампы (Рис. A-2) и наличие звукового сигнала указывают на “НЕПРАВИЛЬНАЯ ПОЛЯРНОСТЬ, ОПАСНОСТЬ!”. Категорически запрещается соединять временный разъем (Рис. A-1) 12 В или 24 В пускового устройства и снимать кабели! Проверить правильную полярность аккумулятора транспортного средства и пускового устройства перед выполнением вышеописанных соединений.

- При отсутствии звукового сигнала и с выключенной красной лампой установить временный разъем на 12 В или 24 В пускового устройства, соблюдая правильное напряжение запускаемого транспортного средства.
- Поместить выключатель или ключ зажигания транспортного средства или лодки на ON (ВКЛ.), подождать минуту. Установить выключатель или ключ зажигания в положение пуска на время не более 5÷6 секунд. Если лодка или транспортное средство не запускаются, подождать минимум 3 минуты перед новой попыткой.

Внимание: Никогда не давать красному и черному зажимам вступать в контакт или дотрагиваться до общего проводника.

- После сделанного запуска, когда двигатель работает, строго выполнять последовательность инструкций:
  1. Отсоединить временный разъем пускового устройства (пусковое устройство OFF (ВЫКЛ.)).
  2. Отсоединить черный зажим (отрицательный) от транспортного средства.
  3. Отсоединить красный зажим (положительный) от транспортного средства.
  4. Положить зажимы в специальное гнездо.
  Рекомендуем как можно быстрее вновь зарядить пусковое устройство!

Использование пускового устройства в качестве устройства питания 12 В при помощи розетки прикуривателя (Рис. A-8).

ВНИМАНИЕ! ВЫВОД ТОЛЬКО 12 В!
В случае перегрузки срабатывает восстанавливаемая защита. Для восстановления работы следует устранить причину перегрузки и нажать на кнопку (Рис. А-7).

- Поднять крышку розетки типа прикуривателя **(Рис. А-8)**.
- Вставить штекер прикуривателя устройства, которое должно получать питание, в розетку **(Рис. А-8)**.

ПОДЗАРЯДКА ОТ ПИТАНИЯ 230 В переменного тока (AC)
Важно! Для защиты аккумулятора необходимо вести подзарядку в течение 12 часов перед использованием, после каждого использования и, в любом случае, раз в 3 месяца.

- Можно зарядить блок, используя устройство питания в комплекте 230 В переменного тока (AC). Рекомендуется поддерживать аккумуляторы всегда полностью заряженными. Низкий уровень заряда укорачивает срок службы аккумулятора. Помните, что время, необходимое для подзарядки аккумулятора, зависит от числа сделанных запусков.
- Для проверки уровня зарядки аккумулятора нажать на кнопку, «TEST» **(Рис. А-5)**: Дисплей **(Рис. А-3)** показывает напряжение аккумуляторов, индикаторы **(Рис. А-4)** указывают уровень зарядки.
- Система зарядки имеет электронное управление; заводские настройки электронной платы подходят для подзарядки свинцовых аккумуляторов типа WET, со свободным электролитом.
- Можно изменять заводские настройки для зарядки также свинцовых аккумуляторов типа AGM/GEL. При отключенном дисплее **(Рис. А-3)** следует нажать на кнопку “TEST” **(Рис. А-5)** и отпустить после того, когда на дисплее появляется UEt (аккумуляторы WET), затем нужно один раз нажать на кнопку для визуализации AGM (аккумуляторы AGM), подтвердить выбор, держа нажатой кнопку до тех пор, пока не будет слышен звуковой сигнал. Повторить операцию и выбрать UEt для возврата к заводским настройкам.

Подзарядка:

ВНИМАНИЕ: Использовать устройство питания в комплекте только для подзарядки пускового устройства.

- Сначала вставить разъем устройства питания **(Рис. В-1)** в розетку 230 В переменного тока (AC).
- Затем вставить соответствующий выходной разъем **(Рис. В-2)** в розетку подзарядки **(Рис. А-6).**
- Последовательное включение индикаторов **Рис. А-4** указывает на то, что блок заряжается.
  Дисплей позволяет показывать напряжение аккумуляторов на этапе зарядки (**Рис. А-3**).
- Зарядка завершена, когда на дисплее **(Рис. А-3)** появляется End. Вынуть разъем подзарядки и отсоединить устройство питания от сети.

Примечание:
Пусковое устройство оборудовано устройством контроля состояния зарядки аккумулятора, что позволяет оставлять устройство питания подсоединенным в течение любого желаемого времени; по окончании зарядки восстановление происходит автоматически в зависимости от состояния зарядки аккумуляторов.

Pb

ВЫВОЗ НА СВАЛКУ АККУМУЛЯТОРА
Отработанный аккумулятор пускового устройства должен быть направлен на утилизацию. В некоторых странах это является обязательным. Следует обратиться к местным органам власти, отвечающим за твердые бытовые отходы, для получения информации по повторной утилизации.

ПРЕДУПРЕЖДЕНИЕ: Не уничтожать аккумулятор, пытаясь его сжигать, это может привести к взрыву. Перед тем, как выбрасывать аккумулятор, изолировать открытые клеммы, чтобы избежать коротких замыканий. Не подвергать аккумулятор действию интенсивного жара или огня, так как это может вызвать взрыв.

СПЕЦИФИКАЦИИ ПУСКОВОГО УСТРОЙСТВА
Тип аккумулятора:
- свинцовые аккумуляторы WET, AGM/GEL, 12 В.

Медные кабели:
- 25 мм^2 изолированные из ПВХ.

Длина кабеля:
- 250 см.

Выходная розетка:
- 12 В постоянный ток DC/ макс. ток 10 А.

Общие характеристики:
- сигнальная лампа и звуковой сигнал измененной полярности;
- восстанавливаемая защита на выходе от перегрузок;
- автоматическое прерывание уровня зарядки и автоматическое восстановление;
- розетка типа «прикуривателя» 12 В постоянного тока (DC).

Включенные принадлежности:
- Устройство питания **(Рис. В-3)** INPUT (ВВОД) 230 В – OUTPUT (ВЫВОД) 12 В - 12 В / 3.5 А.
- Кольцевые зажимы.

MANUAL DE INSTRUÇÕES

INFORMAÇÕES GERAIS

Um verdadeiro arrancador transportável, a bateria. O ideal para quem necessita de um arrancador. Suas aplicações incluem embarcações, automóveis, camiões, motores-geradores e outras.
Totalmente compatível com qualquer sistema de arranque a 12 volts ou 24 volts.
Este modelo é capaz de alojar BATERIAS DE CHUMBO HERMÉTICAS SEM MANUTENÇÃO (AGM / GEL) ou BATERIAS DE CHUMBO COM ELECTRÓLITO LIVRE (WET).

Guarde este manual.
O manual é necessário para consultar os avisos e precauções relativos à segurança, para os procedimentos de funcionamento e de manutenção, para a lista dos componentes e para as características técnicas.
Guarde o manual para eventuais consultas futuras em um lugar seguro e seco.

ANTES DE USAR O ARRANCADOR LEIA COM ATENÇÃO TODAS AS INSTRUÇÕES!

AVISOS E PRECAUÇÕES SOBRE A SEGURANÇA

Atenção: a fim de reduzir o risco de lesões pessoais e de danos ao equipamento, recomendamos de usar o arrancador respeitando sempre as medidas fundamentais de precauções sobre a segurança.

1- Proteja os olhos. Use sempre óculos de protecção quando trabalhar com acumuladores de chumbo ácido.

2- Evite o contacto com o ácido da bateria. Se porventura o ácido espirrar ou se porventura entrar em contacto com o ácido, enxagúe imediatamente a parte interessada com água limpa. Continue a enxaguar até a chegada do médico.

3- É importante ligar os fios às polaridades correctas. Ligue a pinça vermelha (+) ao borne positivo da bateria e a pinça preta (-) à massa negativa.
Utilize o arrancador em locais bem ventilados. Não tente efectuar arranques quando estiver no meio de gases ou líquidos inflamáveis.

4- Impeça sempre às pinças preta e vermelha de entrar em contacto ou de tocar um condutor comum, pois isso pode provocar sua fusão ou aquela de outros objectos de metal.
ATENÇÃO! A fim de evitar danos devidos a contactos acidentais, desligue a tomada volante (12V / 24V) do painel do arrancador e guarde as pinças no bolso.

5- SOMENTE PARA SISTEMAS DE 12 ou 24 VOLTS! Use de maneira adequada somente em embarcações e veículos com sistemas eléctricos a 12 ou 24 volts.

6- USE SOMENTE EM CASO DE EMERGÊNCIA: não use o arrancador no lugar da bateria do veículo. Use exclusivamente para efectuar o arranque.

7- Evite trabalhar sozinho. No caso de acidente o assistente pode prestar ajuda.

8- Evite os choques eléctricos. Tome o máximo cuidado quando aplicar as pinças a condutores ou barras de distribuição não isoladas. Evite o contacto do corpo com superfícies como tubos, radiadores e armários metálicos, enquanto estiver testando a voltagem.

9- Mantenha a área de trabalho limpa. As áreas ocupadas podem causar lesões.

10- Evite de danificar o arrancador. Utilize exclusivamente conforme especificado neste manual.

11- Respeite as indicações relativas à área de trabalho. Não use em lugares húmidos ou molhados. Não exponha à chuva. Trabalhe em áreas bem iluminadas.

12- Não exponha à luz directa do sol, a fontes de calor directas ou à humidade.

13- Mantenha longe de crianças: nunca deverá ser permitido que as crianças possam aceder às áreas de trabalho nem manusear máquinas, instrumentos ou extensões.

14- Quando o arrancador não está em uso deve ser guardado em um lugar seco para evitar a formação de ferrugem. Guarde o arrancador sempre fechado com chave e mantenha-o longe do alcance das crianças.

15- Vista-se de maneira apropriada. Não use roupas largas ou jóias que possam se prender nas partes móveis. Durante os trabalhos recomenda-se o uso de roupas de protecção isoladas electricamente assim como de calçados antiderrapantes. No caso de cabelo comprido use coberturas para prender o cabelo.

16- As reparações devem ser efectuadas exclusivamente por pessoas experientes, senão poderão causar perigos consistentes para o utilizador.

17- Substituição de partes e acessórios. Ao efectuar a manutenção, use somente peças sobressalentes idênticas (veja lista de sobressalentes). O uso de qualquer outra peça anulará a garantia.

18- Mantenha sempre uma posição de estabilidade adequada e pontos de apoio estáveis.
Não se desloque sobre cabos ou estruturas eléctricas.

19- Efectue com cuidado a manutenção do arrancador. Controle periodicamente os cabos e no caso de danos providencie a reparação mediante um técnico autorizado.

20- Verifique que não haja partes danificadas. Antes de utilizar este arrancador, controle com atenção todas as partes que parecem danificadas para estabelecer se estão em condições de funcionar correctamente. Controle que os cabos estejam bem fixados no arrancador. Recomenda-se de mandar reparar ou trocar as partes danificadas junto a um técnico qualificado.

INSTALAÇÃO

PREPARAÇÃO (FIG. C)

Desembale o arrancador, execute a montagem das partes separadas, contidas na embalagem.

ALOJAMENTO DAS BATERIAS

IMPORTANTE: durante a fase de conexão dos cabos às baterias, respeite a indicação de polaridade prestando muita atenção a fim de evitar que os terminais ainda a conectar em cada pólo das baterias entrem acidentalmente em contacto com os terminais já conectados.

ATENÇÃO: O alojamento das baterias deve ser efectuado por pessoas experientes senão poderão ocorrer perigos consideráveis seja na fase de montagem seja na utilização.

Antes de prosseguir com a utilização do arrancador é necessário seguir o processo de introdução e ligação

das baterias.
Podem ser alojadas baterias com dimensões máximas indicadas na **Fig**. **D.**
Execute a abertura do alojamento das baterias seguindo as indicações presentes na **Fig**. **E.**
Segundo o tipo de conexão presente nas baterias:
Baterias com bornes cónicos
- siga o diagrama da **Fig.F** para conexão cónica, por meio dos terminais de borne já pré-montados nos cabos do arrancador.

Baterias com outros bornes
- siga o diagrama da **Fig. G** para substituir os bornes no caso de conexão alternativa da **Fig.H1** ou **Fig. H2,** utilizando os bornes de olhal fornecidos como acessório**.**
  NOTA: se for seguido o procedimento da **Fig**. **G** verifique que o borne de olhal seja firmemente conectado aos cabos do arrancador.

Terminada a conexão dos cabos, execute o fecho do alojamento baterias, seguindo o procedimento contrário àquele indicado na **Fig.E**.

FUNCIONAMENTO

ATENÇÃO: O choque eléctrico pode provocar lesões ou morte. Evite tocar condutores de electricidade descobertos.
O arrancador é projectado para o uso em veículos ou embarcações. a **TAB.1** fornece uma indicação sobre a capacidade das baterias a instalar no arrancador em função das tipologias de veículos a arrancar. Com o arrancador não será necessário dispor de outro veículo ou de uma tomada de alimentação de 230VAC.
É também possível utilizar este arrancador como fonte de energia transportável a 12 VDC em áreas remotas ou em casos de emergência.

Utilização do arrancador para arrancar um veículo

ATENÇÃO: execute as instruções seguindo rigorosamente a ordem indicada abaixo!
- Verifique que as pinças do arrancador NÃO estejam sob tensão: a tomada volante **(Fig. A-1)** deve ser desligada**.**
- Verifique que o interruptor ou a chave de ignição do veículo ou da embarcação a arrancar esteja na posição OFF.
- Ligue antes a pinça vermelha (+) ao terminal positivo situado na bateria do veículo.
- Depois ligue a pinça preta (-) a uma parte metálica não móvel do motor, não ligue a pinça ao borne negativo da bateria.

ATENÇÃO: PERIGO!

A simbologia aqui reproduzida avisa que o acendimento da lâmpada vermelha (Fig. A-2) e a presença do sinal sonoro indicam " POLARIDADE INVERTIDA, PERIGO!". Não ligue de maneira nenhuma a tomada volante (Fig. A-1) ao 12V ou 24V do arrancador e remova os cabos! Verifique as polaridades correctas da bateria do veículo e do arrancador antes de efectuar as ligações descritas acima.
- Na ausência de sinalização sonora e com a lâmpada vermelha apagada posicione a tomada volante em 12V ou 24V do arrancador respeitando a tensão correcta do veículo a arrancar.
- Posicione o interruptor ou a chave de ignição do veículo ou da embarcação em ON, espere um minuto. Coloque o interruptor ou a chave na posição de arranque durante um tempo não acima de 5÷6 segundos. Se o automóvel ou a embarcação não arrancar, espere pelo menos 3 minutos antes tentar de novo.

Attenzione: Deve ser sempre impedido às pinças preta e vermelha de entrar em contacto ou de tocar um condutor comum.
- Depois de efectuado o arranque, enquanto o motor está a funcionar, siga rigorosamente a sequência de instruções:
  1. Desligue a tomada volante do arrancador (arrancador OFF).
  2. Desprenda a pinça preta (negativo) do veículo.
  3. Desprenda a pinça vermelha (positivo) do veículo.
  4. Recoloque as pinças no alojamento apropriado.
  Recomenda-se de recarregar o arrancador tão logo possível!

Utilização do arrancador como dispositivo de alimentação a 12V por meio da tomada tipo acendedor de cigarros (Fig. A-8).

ATENÇÃO! OUTPUT SOMENTE 12V!
No caso de sobrecarga interfere a protecção restaurável. Para restaurar o funcionamento, elimine a causa de sobrecarga e carregue o botão da (Fig. A-7).
- Erga a tampa da tomada tipo acendedor de cigarros **(Fig**. **A-8).**
- Introduza a tomada acendedor de cigarros do dispositivo a alimentar na tomada **(Fig. A-8).**

RECARGA COM ALIMENTAÇÃO 230V AC
Importante! Para salvaguardar a integridade da bateria, carregue durante 12 horas antes do uso, após cada uso e de qualquer maneira cada 3 meses.
- É possível recarregar o aparelho por meio do alimentador fornecido a 230V AC. Recomenda-se de manter sempre as baterias totalmente carregadas. Um nível baixo de carga pode reduzir a vida da bateria. Lembre que o tempo necessário para recarregar a bateria depende do número de arranques efectuados.
- É possível controlar o nível de carga das baterias apertando a tecla "TEST" **(Fig. A-5):** o ecrã **(Fig. A-3)** indica a tensão das baterias, os leds **(Fig. A-4)** indicam o nível de carga**.**
- O sistema de carga é controlado electronicamente; a configuração de fábrica da placa electrónica é apropriada para a recarga das baterias de chumbo do tipo WET com electrólito livre.
- É possível variar a configuração de fábrica para carregar também baterias de chumbo do tipo AGM/ GEL. Com ecrã **(Fig. A-3)** apagado, carregue a tecla "TEST" **(Fig. A-5)** e solte-a somente depois que no ecrã aparecer WET (baterias WET), depois carregue uma vez a tecla para visualizar AGM (baterias AGM) e confirme a escolha mantendo a tecla carregada até ouvir o sinal sonoro**.** Repita a operação e seleccione WET para voltar às configurações de fábrica.

Recarga:

ATENÇÃO: Use o alimentador fornecido exclusivamente para a recarga do arrancador.
- Introduza antes a ficha do alimentador **(Fig. B-1)** em uma tomada a 230V AC.
- Introduza em seguida a ficha de saída apropriada **(Fig. B-2)** na tomada de recarga **(Fig. A-6).**
- O acendimento sequencial dos leds da **Fig. A-4** indica que o aparelho está na fase de recarga**.**
  O ecrã permite de visualizar a tensão das baterias na fase de carga **(Fig. A-3)**.

- A carga está completa quando o ecrã **(Fig. A-3)** visualiza End. Remova, portanto a ficha de recarga e desligue o alimentador da rede.

Nota:
O arrancador é munido de um dispositivo de controlo do estado de carga das baterias que permite de deixar ligado o alimentador durante todo o tempo desejado; no fim da recarga a restauração da mesma será efectuada de modo automático em função do estado de carga das baterias.

ELIMINAÇÃO DA BATERIA
A bateria esgotada do arrancador deverá ser reciclada. Em alguns países isto é obrigatório. Contacte as autoridades locais para os lixos sólidos para receber informações relativas à reciclagem.

AVISO: Não elimine a bateria queimando-a, isso poderá causar uma explosão. Antes de eliminar a bateria, isole os terminais descobertos a fim de evitar os curto-circuitos. Não exponha a bateria a calor intenso ou ao fogo, pois isso poderá causar uma explosão.

ESPECIFICAÇÕES DO ARRANCADOR
Tipo de bateria:
- baterias de chumbo WET, AGM/GEL 12V

Cabos de cobre:
- 25mm^2 isolados em PVC.

Comprimento do cabo:
- 250cm.

Tomada de saída:
- 12VDC / corrente max 10A.

Características gerais:
- lâmpada de sinalização e sinal sonoro de polaridade invertida;
- protecção restaurável na saída contra sobrecargas;
- interrupção automática do nível de carga e restauração automática;
- tomada tipo “acendedor de cigarros” 12VDC.

Acessórios incluídos:
- Alimentador **(Fig. B-3)** INPUT 230V - OUTPUT 12V-12V / 3.5A;
- Bornes com olhal.

(GR)

ΕΓΧΕΙΡΙΔΙΟ ΧΡΗΣΗΣ

ΓΕΝΙΚΑ
Ένας πραγματικός φορητός εκκινητήρας με μπαταρία. Ιδανικός για όποιον χρειάζεται έναν εκκινητήρα. Οι εφαρμογές του περιλαμβάνουν σκάφη, αυτοκίνητα, φορτηγά, κινητήρες-γεννήτριες και άλλα ακόμα.
Πλήρως συμβατό με οποιοδήποτε σύστημα εκκίνησης 12 volt ή 24 volt.
Αυτό το μοντέλο μπορεί να υποδεχτεί ΕΡΜΗΤΙΚΕΣ ΜΠΑΤΑΡΙΕΣ ΜΟΛΥΒΔΟΥ ΧΩΡΙΣ ΣΥΝΤΗΡΗΣΗ (AGM / GEL) ή ΜΠΑΤΑΡΙΕΣ ΜΟΛΥΒΔΟΥ ΜΕ ΕΛΕΥΘΕΡΟ ΗΛΕΚΤΡΟΛΥΤΗ (WET).

Διατηρήστε αυτό το εγχειρίδιο.
Το εγχειρίδιο είναι απαραίτητο για να συμβουλευτείτε τις προειδοποιήσεις και προφυλάξεις σε σχέση με την ασφάλεια, για τις διαδικασίες λειτουργίας και συντήρησης, για τη λίστα των εξαρτημάτων και για τις τεχνικές προδιαγραφές. Διατηρήστε το εγχειρίδιο για να το συμβουλευτείτε στο μέλλον σε ασφαλές και στεγνό μέρος.

ΠΡΙΝ ΧΡΗΣΙΜΟΠΟΙΗΣΕΤΕ ΤΟΝ ΕΚΚΙΝΗΤΗΡΑ ΔΙΑΒΑΣΤΕ ΟΛΕΣ ΤΙΣ ΟΔΗΓΙΕΣ!

ΠΡΟΕΙΔΟΠΟΙΗΣΕΙΣ ΚΑΙ ΠΡΟΦΥΛΑΞΕΙΣ ΣΕ ΣΧΕΣΗ ΜΕ ΤΗΝ ΑΣΦΑΛΕΙΑ
Προσοχή: για να μειώσετε τον κίνδυνο τραυμάτων και ζημιών στην εγκατάσταση, συμβουλεύουμε να χρησιμοποιείτε τον εκκινητήρα τηρώντας πάντα τα βασικά προφυλακτικά μέτρα ασφαλείας.

1- Προστατεύετε τα μάτια. Φοράτε πάντα προστατευτικά γυαλιά όταν εργάζεστε με συσσωρευτές οξέος μολύβδου.

2- Αποφεύγετε την επαφή με το οξύ της μπαταρίας. Σε περίπτωση πιτσιλιών ή επαφής με το οξύ, ξεπλύνετε αμέσως το ενδιαφερόμενο μέρος με καθαρό νερό. Συνεχίστε να ξεπλένετε μέχρι να έρθει ο ιατρός.

3- Είναι σημαντικό να συνδέετε τα καλώδια στις σωστές πολικότητες. Συνδέστε την κόκκινη λαβίδα (+) στο θετικό ακροδέκτη της μπαταρίας και τη μαύρη λαβίδα (-) στην αρνητική μάζα.
Χρησιμοποιείτε τον εκκινητήρα σε μέρη που αερίζονται καλά. Μην προσπαθείτε να κάνετε εκκινήσεις όταν βρίσκεστε κοντά σε αέρια ή εύφλεκτα υγρά.

4- Εμποδίζετε στις λαβίδες μαύρη και κόκκινη να έρχονται σε επαφή μεταξύ τους ή να αγγίξουν έναν κοινό αγωγό διότι αυτό θα μπορούσε να προκαλέσει την τήξη των ίδιων ή άλλων μεταλλικών αντικειμένων.
ΠΡΟΣΟΧΗ! Για να αποφύγετε ζημιές εξαιτίας τυχαίων επαφών, αποσυνδέστε την εναέρια πρίζα (12V / 24V) από τον πίνακα του εκκινητήρα και ξανατοποθετήστε τις λαβίδες στην τσέπη

5- ΜΟΝΟ ΓΙΑ ΣΥΣΤΗΜΑΤΑ 12 VOLT ή 24 VOLT! Χρησιμοποιείτε κατάλληλα μόνο σε σκάφη και οχήματα με ηλεκτρικά συστήματα 12 volt ή 24 volt.

6- ΧΡΗΣΙΜΟΠΟΙΕΙΤΕ ΜΟΝΟ ΣΕ ΠΕΡΙΠΤΩΣΗ ΕΚΤΑΚΤΗΣ ΑΝΑΓΚΗΣ: μην χρησιμοποιείτε τον εκκινητήρα στη θέση της μπαταρίας του οχήματος. Χρησιμοποιείτε αποκλειστικά για να εκτελέσετε την εκκίνηση.

7- Αποφεύγετε να εργάζεστε μόνοι σας. Σε περίπτωση ατυχήματος ο βοηθός σας μπορεί να παρέχει βοήθεια.

8- Αποφεύγετε τις ηλεκτρικές εκκενώσεις. Δώστε εξαιρετική προσοχή όταν εφαρμόζετε λαβίδες σε αγωγούς ή μπάρες τροφοδότησης χωρίς μόνωση. Αποφεύγετε τη σωματική επαφή με επιφάνειες όπως σωλήνες, καλοριφέρ και μεταλλικές ντουλάπες όταν τεστάρετε την τάση.

9- Κρατάτε ελεύθερη την περιοχή εργασίας από εμπόδια. Ενδεχόμενα εμπόδια μπορούν να είναι αιτία τραυμάτων.

10- Μην βλάπτετε τον εκκινητήρα. Χρησιμοποιείτε αποκλειστικά όπως περιγράφεται σε αυτό το εγχειρίδιο.

11- Τηρήστε τις ενδείξεις σε σχέση με την περιοχή εργασίας. Μην χρησιμοποιείτε σε υγρούς ή βρεγμένους τόπους. Μην εκθέτετε στη βροχή. Εργαστείτε σε μέρη με καλό φωτισμό.

12- Μην εκθέτετε άμεσα σε ηλιακό φως, σε πηγές θερμότητας ή σε υγρασία.

13 Κρατάτε μακρυά τα παιδιά: δεν πρέπει να τους επιτρέπεται ποτέ η πρόσβαση στην περιοχή εργασίας ούτε να αγγίζουν μηχανές, εργαλεία ή προεκτάσεις.

14- Όταν ο εκκινητήρας δεν χρησιμοποιείται πρέπει να τοποθετηθεί σε στεγνό μέρος για να εμποδίζεται η σκουριά. Φυλάξτε πάντα τον εκκινητήρα σε μέρος κλειστό με κλειδί και κρατήστε το μακρυά από παιδιά.

15- Ντύνεστε κατάλληλα. Μην φοράτε φαρδιά ρούχα ή κοσμήματα που μπορούν να σκαλώσουν σε κινητά μέρη. Κατά την εργασία συνιστάται η χρήση προστατευτικής ενδυμασίας με ηλεκτρική μόνωση και αντιολισθητικών υποδημάτων. Σε περίπτωση μακρυών μαλλιών φορέστε περιοριστικό κάλυμμα κεφαλής.

16- Οι επισκευές πρέπει να εκτελούνται αποκλειστικά από πεπειραμένο προσωπικό αλλιώς μπορούν να προκαλέσουν αιτία σοβαρού κινδύνου για το χρήστη.

17- Αντικατάσταση τμημάτων και εξαρτημάτων. Στη συντήρηση, χρησιμοποιείτε μόνο εντελώς ίδια ανταλλακτικά (βλέπε λίστα ανταλλακτικών). Η χρήση οποιουδήποτε άλλου εξαρτήματος ακυρώνει την εγγύηση.

18- Διατηρείτε σε κάθε στιγμή κατάλληλη και σταθερή θέση και σταθερά σημεία στηρίγματος.
Μην μετακινηθείτε πάνω σε καλώδια ή ηλεκτρικές εγκαταστάσεις.

19- Εκτελέστε με προσοχή τη συντήρηση του εκκινητήρα. Ελέγχετε περιοδικά τα καλώδιά του και σε περίπτωση αλλοίωσης αναθέστε την επισκευή σε επιτετραμμένο τεχνικό.

20- Ελέγξτε ότι δεν υπάρχουν μέρη που έχουν υποστεί φθορά. Πριν χρησιμοποιήσετε αυτόν τον εκκινητήρα, ελέγξτε προσεκτικά όλα τα μέρη που φαίνεται να έχουν υποστεί ζημιά για να καθορίσετε αν είναι σε θέση να λειτουργήσουν σωστά. Ελέγξτε ότι τα καλώδια είναι στερεωμένα καλά στον εκκινητήρα. Συνιστάται να αναθέσετε την επισκευή ή την αντικατάσταση των τμημάτων που έχουν υποστεί φθορά σε επιτετραμμένο τεχνικό.

ΕΓΚΑΤΑΣΤΑΣΗ

ΣΥΝΑΡΜΟΛΟΓΗΣΗ (Εικ. C)

Αποσυσκευάστε τον εκκινητήρα και εκτελέστε τη συναρμολόγηση των μεμονωμένων τμημάτων που περιέχονται στη συσκευασία.

ΤΟΠΟΘΕΤΗΣΗ ΜΠΑΤΑΡΙΩΝ

ΣΗΜΑΝΤΙΚΟ: κατά τη φάση σύνδεσης των καλωδίων στις μπαταρίες, τηρήστε την ένδειξη πολικότητας προσέχοντας ιδιαίτερα ώστε οι άκρες των καλωδίων που πρέπει ακόμα να συνδεθούν στους αντίστοιχους πόλους των μπαταριών, να μην έρθουν παρεμπιτόντως σε επαφή με τις άκρες που είναι ήδη συνδεδεμένες.

ΠΡΟΣΟΧΗ: Η τοποθέτηση των μπαταριών πρέπει να εκτελεστεί από πεπειραμένα άτομα, αλλιώς μπορούν να προκαλούνται σοβαροί κίνδυνοι τόσο σε φάση συναρμολόγησης όσο χρήσης.

Πριν προχωρήσετε στη χρήση του εκκινητήρα, είναι αναγκαίο να ακολουθήσετε τη διαδικασία τοποθέτησης και σύνδεσης των μπαταριών.
Μπορούν να τοποθετηθούν μπαταρίες με τις μέγιστες διαστάσεις που ενδεικνύονται στην **Εικ. D.**
Προβείτε στο άνοιγμα της υποδοχής των μπαταριών ακολουθώντας τις ενδείξεις της **Εικ. E.**
Ανάλογα με το είδος σύνδεσης που παρουσιάζουν οι μπαταρίες:

Μπαταρίες με κωνικούς ακροδέκτες

- Ακολουθήστε το σχεδιάγραμμα της **Εικ. F** για κωνική σύνδεση, μέσω των σφιγκτήρων ήδη εγκατεστημένων στα καλώδια του εκκινητήρα.

Μπαταρίες με άλλους ακροδέκτες

- Ακολουθήστε το σχεδιάγραμμα της **Εικ. G** για να αντικαταστήσετε τους ακροδέκτες στην περίπτωση της εναλλακτικής σύνδεσης της **Εικ. H1** ή **Εικ. H2**, χρησιμοποιώντας τους ακροδέκτες με κρίκο που προμηθεύονται σαν εξάρτημα.
  ΣΗΜΕΙΩΣΗ: σε περίπτωση που ακολουθείται η διαδικασία της **Εικ. G**, βεβαιωθείτε ότι ο ακροδέκτης με κρίκο συνδεθεί σταθερά στα καλώδια του εκκινητήρα.

Αφού ολοκληρωθεί η σύνδεση των καλωδίων, προβείτε στο κλείσιμο της υποδοχής των μπαταριών ακολουθώντας την αντίστροφη διαδικασία σε σχέση με την ενδεδειγμένη στην **Εικ. E .**

ΛΕΙΤΟΥΡΓΙΑ

ΠΡΟΣΟΧΗ: Η ηλεκτρική εκκένωση μπορεί να προκαλέσει τραύματα ή και το θάνατο. Αποφεύγετε να αγγίζετε ακάλυπτους αγωγούς ηλεκτρισμού.

Ο εκκινητήρας σχεδιάστηκε για χρήση σε οχήματα ή σκάφη: ο **ΠΙΝ.1** σας χορηγεί μια ένδειξη σχετικά με την ικανότητα των μπαταριών που θα εγκατασταθούν στον εκκινητήρα ανάλογα με τα είδη οχημάτων προς εκκίνηση.
Με τον εκκινητήρα δεν θα είναι πια απαραίτητο να διαθέτετε άλλο όχημα ή πρίζα τροφοδοσίας 230VAC.
Μπορείτε επίσης να χρησιμοποιήσετε αυτόν τον εκκινητήρα σαν φορητή πηγή ενέργειας 12VDC σε απομακρυσμένες περιοχές ή σε περιπτώσεις έκτακτης ανάγκης.

Χρήση του εκκινητήρα για εκκίνηση οχήματος:

ΠΡΟΣΟΧΗ: ακολουθήστε τις οδηγίες τηρώντας προσεκτικά την παρακάτω σειρά!

- Βεβαιωθείτε ότι οι λαβίδες του εκκινητήρα ΔΕΝ ειναι σε τάση: η εναέρια πρίζα της **Εικ. A-1** πρέπει να είναι αποσυνδεδεμένη.
- Βεβαιωθείτε ότι ο διακόπτης ή το κλειδί ενεργοποίησης του οχήματος ή του σκάφους προς εκκίνηση είναι σε θέση OFF.
- Συνδέστε πρώτα την κόκκινη λαβίδα (+) στο θετικό τερματικό που βρίσκεται πάνω στην μπαταρία του οχήματος.
- Στη συνέχεια συνδέστε τη μαύρη λαβίδα (-) σε μεταλλικό μη-κινητό μέρος του κινητήρα. Μην συνδέετε τη λαβίδα στον αρνητικό ακροδέκτη της μπαταρίας.

ΠΡΟΣΟΧΗ: ΚΙΝΔΥΝΟΣ!

Η εδώ αναφερόμενη συμβολογία ειδοποιεί ότι το άναμμα του κόκκινου λεντ (Εικ. Α-2) και η παρουσία ακουστικού σήματος δείχνουν "ΑΝΤΙΣΤΡΟΦΗ ΠΟΛΙΚΟΤΗΤΑ, ΚΙΝΔΥΝΟΣ!". Μην συνδέετε κατά απόλυτο τρόπο την εναέρια πρίζα (Εικ. Α-1) στο 12V ή 24V του εκκινητήρα και αφαιρέστε τα καλώδια! Ελέγξτε τις σωστές πολικότητες της μπαταρίας του οχήματος και του εκκινητήρα πριν εκτελέσετε τις παραπάνω συνδέσεις.

- Χωρίς ακουστικό σήμα και με κόκκινη λάμπα σβηστή, τοποθετήστε την εναέρια πρίζα στο 12V ή 24V του εκκινητήρα τηρώντας τη σωστή τάση του οχήματος προς εκκίνηση.
- Θέστε το διακόπτη ή το κλειδί ενεργοποίησης του οχήματος ή του σκάφους σε ON. Περιμένετε ένα λεπτό περίπου. Φέρτε το διάκόπτη ή το κλειδί σε θέση εκκίνησης για χρόνο όχι ανώτερο των 5÷6 δευτερολέπτων. Αν το αυτοκίνητο ή το σκάφος δεν εκκινείται, περιμένετε τουλάχιστον 3 λεπτά πριν ξαναδοκιμάσετε.

Προσοχή : Εμποδίζετε πάντα στις λαβίδες κόκκινη και μαύρη να έρχονται σε επαφή ή να αγγίζουν έναν κοινό αγωγό.

- Αφού πραγματοποιήθηκε η εκκίνηση, ενώ ο κινητήρας είναι σε λειτουργία, τηρήστε προσεκτικά τη σειρά των οδηγιών:
  1. Αποσυνδέστε την εναέρια πρίζα από τον εκκινητήρα (εκκινητήρας OFF).
  2. Αποσυνδέστε τη μαύρη λαβίδα (αρνητικό) από το όχημα.
  3. Αποσυνδέστε την κόκκινη λαβίδα (θετικό) από το όχημα.
  4. Ξανατοποθετήστε τις λαβίδες στην ειδική υποδοχή.
  Συνιστάται να επαναφορτίσετε τον εκκινητήρα μόλις θα σας είναι δυνατόν!

Χρήση του εκκινητήρα σαν σύστημα τροφοδοσίας 12V μέσω πρίζας τύπου αναπτήρα τσιγάρων (Εικ.Α-8).

ΠΡΟΣΟΧΗ! OUTPUT ΜΟΝΟ 12V!
Σε περίπτωση υπερφόρτισης παρεμβαίνει η προστασία που μπορεί να αποκατασταθεί. Για να αποκαταστήσετε τη λειτουργία, αφαιρέστε την αιτία της υπερφόρτισης και πιέστε το πλήκτρο (Εικ. Α-7).

- Σηκώστε το κάλυμμα της πρίζας τύπου αναπτήρα τσιγάρων **(Εικ. Α-8)**.
- Τοποθετήστε το φις αναπτήρα τσιγάρων του συστήματος προς τροφοδοσία στην πρίζα **(Εικ. Α-8)**.

ΦΟΡΤΙΣΗ ΜΕ ΤΡΟΦΟΔΟΣΙΑ 230V AC

Σημαντικό! Για να προστατέψετε την ακεραιότητα της μπαταρίας, φορτίστε για 12 ώρες πριν τη χρήση, μετά κάθε χρήση και οπωσδήποτε κάθε 3 μήνες

- Είναι δυνατόν να φορτίσετε τη μονάδα χρησιμοποιώντας τον προμηθευόμενο τροφοδότη 230V AC. Συνιστάται να διατηρείτε τις μπαταρίες εντελώς φορτισμένες σε κάθε στιγμή. Ένα χαμηλό επίπεδο φόρτισης μπορεί να ελαττώσει τη διάρκεια ζωής της μπαταρίας. Θυμηθείτε ότι ο αναγκαίος χρόνος για την επαναφόρτιση της μπαταρίας εξαρτάται από τον αριθμό εκκινήσεως που πραγματοποιήθηκαν.
- Μπορείτε νε ελέγχετε το επίπεδο φόρτισης των μπαταριών πιέζοντας το πλήκτρο "TEST" **(Εικ. Α-5)**: η οθόνη **(Εικ. Α-3)** δείχνει την τάση των μπαταριών, οι λυχνίες **(Εικ Α-4)** δείχνουν το επίπεδο φόρτισης.
- Το σύστημα φόρτισης ελέγχεται ηλεκτρονικά. Η ρύθμιση εργοστασίου της ηλεκτρονικής πλακέτας είναι κατάλληλη για τη φόρτιση των μπαταριών μολύβδου τύπου WET ελεύθερου ηλεκτρολύτη.
- Είναι δυνατόν να τροποποιηθούν οι ρυθμίσεις εργοστασίου για να φορτίζονται και μπαταρίες μολύβδου τύπου AGM/GEL. Με οθόνη σβηστή **(Εικ. Α-3)**, πιέστε το πλήκτρο "TEST" **(Εικ. Α-5)** και αφήστε το μόνο αφού στην οθόνη εμφανίζεται UEt (μπαταρίες WET), πιέστε στη συνέχεια μια φορά το πλήκτρο για να εμφανίσετε AGM (μπαταρίες AGM) και επιβεβαιώστε την επιλογή κρατώντας πιεσμένο το πλήκτρο μέχρι να ακούσετε το ακουστικό σήμα. Επαναλάβετε την ενέργεια και επιλέξτε UEt για να επιστρέψετε στις ρυθμίσεις εργοστασίου.

Φόρτιση:

ΠΡΟΣΟΧΗ: Χρησιμοποιείτε τον προμηθευόμενο τροφοδότη αποκλειστικά για τη φόρτιση του εκκινητήρα.

- Τοποθετήστε πρώτα το φις του τροφοδότη **(Εικ. Β-1)** σε μια πρίζα 230V AC.
- Τοποθετήστε στη συνέχεια το ειδικό φις εξόδου **(Εικ. Β-2)** στην πρίζα φόρτισης **(Εικ. Α-6)**.
- Το διαδοχικό άναμμα των λεντς της **Εικ. Α-4** δείχνει ότι η μονάδα είναι σε φάση φόρτισης.
  Η οθόνη, επιτρέπει να εμφανιστεί η τάση των μπαταριών σε φάση φόρτισης (**Εικ. Α-3**).
- Η φόρτιση είναι πλήρης όταν η οθόνη **(Εικ. Α-3)** δείχνει End. Αφαιρέστε λοιπόν το φις φόρτισης και αποσυνδέστε τον τροφοδότη από το δίκτυο.

Σημείωση:
Ο εκκινητήρας προβλέπει ένα σύστημα ελέγχου της κατάστασης φόρτισης των μπαταριών που επιτρέπει να αφήσετε συνδεδεμένο τον τροφοδότη για όσο χρόνο θέλετε. Στο τέλος της φόρτισης η αποκατάσταση θα γίνει αυτόματα, ανάλογα με την κατάσταση φόρτισης των μπαταριών.

ΔΙΑΛΥΣΗ ΤΗΣ ΜΠΑΤΑΡΙΑΣ
Η εξαντλημένη μπαταρία του εκκινητήρα θα έπρεπε να ανακυκλωθεί. Σε ορισμένα κράτη αυτό είναι υποχρεωτικό. Επικοινωνήστε με τις τοπικές αρμόδιες αρχές για τα στερεά απόβλητα ώστε να λάβετε πληροφορίες σχετικά με την ανακύκλωση.

ΠΡΟΕΙΔΟΠΟΙΗΣΗ: Μην διαλύετε την μπαταρία καίγοντάς την. Αυτό θα μπορούσε να προκαλέσει έκρηξη. Πριν πετάξετε την μπαταρία, μονώστε τα ακάλυπτα τερματικά ώστε να αποφευχθούν βραχυκυκλώματα. Μην εκθέτετε την μπαταρία σε έντονη ζέστη ή σε φωτιά γιατί αυτό θα μπορούσε να προκαλέσει έκρηξη.

ΠΡΟΔΙΑΓΡΑΦΕΣ ΤΟΥ ΕΚΚΙΝΗΤΗΡΑ
Είδος μπαταρίας:
- μπαταρίες μολύβδου WET, AGM/GEL, 12V.

Καλώδια από χαλκό:
- 25mm^2 μονωμένα με PVC.

Μήκος καλωδίου:
- 250cm.

Πρίζα εξόδου:
- 12VDC / ρεύμα max 10A.

Γενικά χαρακτηριστικά:
- λάμπα σήμανσης και ακουστικό σήμα αντίστροφης πολικότητας,
- προστασία εξόδου κατά των υπερφορτίσεων με

δυνατότητα αποκατάστασης,
- αυτόματη διακοπή του επιπέδου φόρτισης και αυτόματη αποκατάσταση,
- πρίζα τύπου “αναπτήρα τσιγάρων” 12VDC.

Συμπεριλαμβανόμενα εξαρτήματα:
- Τροφοδότης **(Εικ. B-3)** INPUT 230V - OUTPUT 12V-12V / 3.5A;
- Ακροδέκτες με κρίκο.

(NL)

INSTRUCTIEHANDLEIDING

ALGEMEENHEDEN

Een echte starter met een draagbare batterij. Het ideaal voor iedereen die een starter nodig heeft. De toepassingen omvatten vaartuigen, auto’s, vrachtwagens, generators en veel meer nog.
Ten volle compatibel met welk startsysteem dan ook aan 12 volt of 24 volt.
Dit model is in staat HERMETISCHE BATTERIJEN MET LOOD ZONDER ONDERHOUD (AGM / GEL) of BATTERIJEN MET LOOD MET VRIJE ELEKTROLIET (WET) te behuizen.

Deze handleiding bewaren.
De handleiding is noodzakelijk om de waarschuwingen en voorzorgsmaatregelen m.b.t. de veiligheid, de procedures van werking en onderhoud, de lijst van de onderdelen en de technische specificaties te raadplegen. De handleiding voor eventuele toekomstige raadplegingen bewaren op een veilige en droge plaats.

VOORDAT MEN DE STARTER GEBRUIKT, ALLE INSTRUCTIES LEZEN!

WAARSCHUWINGEN EN VOORZORGSMAATREGELEN M.B.T. DE VEILIGHEID
Opgelet: teneinde het risico van persoonlijk letsel en schade aan de apparatuur te beperken, raden we aan bij het gebruik van de starter altijd de fundamentele veiligheidsmaatregelen m.b.t. de veiligheid in acht te nemen.

1- De ogen beschermen. Altijd een beschermende bril dragen wanneer men werkt met accu’s met zuur lood.

2- Het contact met het zuur van de batterij vermijden. Ingeval men bespat wordt door of in contact komt met het zuur, het betrokken gedeelte onmiddellijk spoelen met zuiver water. Verder blijven spoelen tot de aankomst van de arts.

3- Het is belangrijk dat de kabels worden verbonden met de correcte polariteiten. De rode tang (+) verbinden met de positieve klem van de batterij en de zwarte tang (-) met de negatieve massa.
De starter gebruiken op goed verluchte plaatsen. Niet proberen startoperaties uit te voeren wanneer men zich in het midden van gassen of ontvlambare vloeistoffen bevindt.

4- Altijd vermijden dat de zwarte en rode tang met elkaar in contact komen of een gemene geleider aanraken omdat dit hun smelting of die van andere metalen kan veroorzaken.
OPGELET! Teneinde schade te wijten aan toevallige contacten te voorkomen, de beweeglijke contactdoos (12V / 24V) wegnemen van het paneel van de starter en de tangen terug in de zak opbergen.

5- ALLEEN VOOR SYSTEMEN AAN 12 of 24 VOLT! Op een juiste manier gebruiken alleen op vaartuigen en voertuigen met elektrische systemen aan 12 of 24 volt.

6- ALLEEN GEBRUIKEN IN NOODGEVAL: de starter niet gebruiken in plaats van de batterij van het voertuig. Uitsluitend gebruiken om de startoperatie uit te voeren

7- Vermijden alleen te werken. Bij een ongeval kan de assistent hulp bieden.

8- Elektrische schokken vermijden. Uiterst voorzichtig tewerk gaan bij het aanbrengen van de tangen op niet geïsoleerde leidingen of verdelingsbalken. Het lichamelijk contact vermijden met oppervlakken zoals buizen, radiators en metalen kasten terwijl men de voltage aan het testen is.

9- De werkzone rein houden. Plaatsen met obstakels kunnen letsel veroorzaken.

10- Vermijden de starter te beschadigen. Hem uitsluitend gebruiken zoals gespecificeerd wordt in deze handleiding.

11- De aanwijzingen m.b.t. de werkzone in acht nemen. Niet gebruiken op vochtige of natte plaatsen. Niet blootstellen aan de regen. Werken op goed verlichte plaatsen.

12- Niet blootstellen aan rechtstreeks zonnelicht, rechtstreekse warmtebronnen of vochtigheid.

13- Uit de buurt van kinderen houden: zij mogen nooit naar de werkzones gaan, noch de auto’s, instrumenten of verlengsnoeren hanteren.

14- Wanneer de starter niet gebruikt wordt, moet hij opgeborgen worden op een droge plaats om de vorming van roest te voorkomen. De starter altijd vergrendeld bewaren en uit de buurt van kinderen houden.

15- Zich op een gepaste manier kleden. Geen brede kleren of juwelen dragen die in de beweeglijke gedeelten kunnen verstrikt geraken. Tijdens de werken raadt men het dragen van elektrisch geïsoleerde beschermende kledij en antislip schoenen aan. Voor wie lang haar heeft, een alles omvattend hoofddeksel dragen.

16- De reparaties moeten uitsluitend uitgevoerd worden door ervaren operators, zoniet kan dit een aanzienlijk gevaar voor de gebruiker inhouden.

17- Vervanging van onderdelen en toebehoren. Bij de uitvoering van het onderhoud, alleen identieke reserveonderdelen gebruiken (zie lijst reserveonderdelen). Het gebruik van gelijk welk ander stuk annuleert de waarborg.

18- Op elk ogenblik een adequate stand van stabiliteit en stabiele steunpunten behouden.
Zich niet verplaatsen op kabels of elektrische structuren.

19- Het onderhoud van de starter heel zorgvuldig uitvoeren. Regelmatig de kabels ervan controleren en in geval van schade de reparatie laten uitvoeren door een geautoriseerde technicus.

20- Verifiëren of er geen beschadigde onderdelen zijn. Voordat men deze starter gebruikt, aandachtig alle onderdelen controlen die beschadigd blijken te zijn, om te bepalen of ze in staat zijn correct te werken. Controleren of de kabels goed bevestigd zijn aan de starter. Men raadt aan de beschadigde onderdelen te laten repareren of vervangen door een gekwalificeerde technicus.

INSTALLATIE

INRICHTING (Fig. C)

De starter uitpakken, de montage van de losse gedeelten uitvoeren die zich in de verpakking bevinden.

BEHUIZING BATTERIJEN

BELANGRIJK: tijdens de fase van verbinding kabels met de batterijen, moet men de aanwijzingen van de polariteiten respecteren en strikt vermijden dat de kabelschoenen die nog moeten verbonden worden met de afzonderlijke polen van de batterijen, toevallig in contact komen met de reeds verbonden kabelschoenen.

OPGELET: De behuizing van de batterijen moet uitgevoerd worden door ervaren personen, zoniet kunnen er zich aanzienlijke gevaren voordoen zowel in de fase van montage als in die van het gebruik.

Voordat men overgaat tot het gebruik van de starter, moet men de procedure van inschakeling en verbinding van de batterijen uitvoeren.
Men kan alleen de behuizing van batterijen uitvoeren met maximum aanduidingen aangeduid op **Fig. D.**
Overgaan tot de opening van de batterijruimte volgens de aanwijzingen aanwezig op **Fig. E.**
Op basis van het type van aansluiting aanwezig op de batterijen:

Batterijen met conische klemmen

- het schema van **Fig.F** volgen voor conische aansluiting, middels de kabelschoenen met klem reeds vooraf gemonteerd op de kabels van de starter.

Batterijen met andere klemmen

- het schema van **Fig. G** volgen om de klemmen te vervangen in geval van een alternatieve aansluiting van **Fig.H1** of **Fig.H2**, gebruikmakend van de klemmen met lus geleverd als toebehoren.
  OPMERKING: ingeval de procedure van **Fig. G** wordt gevolgd, moet men controleren of de klem met lus stevig verbonden is met de kabels van de starter.

Wanneer de verbinding van de kabels voltooid is, overgaan tot de sluiting van de batterijruimte volgens de omgekeerde procedure van diegene die werd aangegeven op **Fig.E .**

WERKING

OPGELET: Een elektroshock kan letsel of de dood veroorzaken. Vermijden blote elektriciteitsgeleiders aan te raken.

De starter is ontworpen voor het gebruik op voertuigen of vaartuigen: **TAB.1** geeft een aanwijzing over de capaciteiten van de batterijen die in de starter geïnstalleerd moeten worden in functie van de typologieën van de te starten voertuigen. Met de starter is het niet nodig te beschikken over een ander voertuig of een contactdoos van voeding aan 230VAC.
Het is eveneens mogelijk deze starter te gebruiken als draagbare energiebron aan 12 VDC op afgelegen plaatsen en in noodgeval.

Gebruik van de starter om een voertuig te starten

OPGELET: de instructies strikt navolgen in de hierna aangegeven volgorde!

- Controleren dat de tangen van de starter NIET onder spanning staan: de beweeglijke contactdoos van **Fig. A-1** moet losgekoppeld zijn.
- Controleren dat de schakelaar of de startsleutel van het te starten voertuig of vaartuig in de stand OFF staat.
- Eerst de rode tang (+) verbinden met het positieve uiteinde geplaatst op de batterij van het voertuig.
- Vervolgens de zwarte tang (-) verbinden met een niet beweeglijk metalen gedeelte van de motor; de tang niet verbinden met de negatieve klem van de batterij.

OPGELET: GEVAAR!

De hier aangegeven symbolen waarschuwen dat het aangaan van de rode lamp (Fig. A-2) en de aanwezigheid van het geluidssignaal wijzen op "POLARITEIT OMGEKEERD, GEVAAR!". In geen geval de beweeglijke contactdoos (Fig. A-1) aan 12V of 24V van de starter verbinden en de kabels wegnemen! De correcte polariteiten van de batterij van het voertuig en van de starter verifiëren voordat men de juist beschreven verbindingen uitvoert.

- Bij afwezigheid van een geluidssignaal en met de rode lamp uit, de beweeglijke contactdoos aan 12V of 24V van de starter plaatsen en hierbij de correcte spanning van het te starten voertuig respecteren.
- Controleren dat de schakelaar of de startsleutel van het te starten voertuig of vaartuig in de stand ON staat. Ongeveer een minuut wachten. De schakelaar of de sleutel naar de stand van start brengen gedurende een tijd niet langer dan 5÷6 seconden. Indien de wagen of het vaartuig niet start, minstens 3 minuten wachten voordat men terug probeert.

Opgelet: Altijd vermijden dat de zwarte en rode tang met elkaar in contact komen of een gemene geleider raken.

- Wanneer de startoperatie is uitgevoerd, terwijl de motor in werking is, strikt de volgorde van de instructies volgen:
  1. De beweeglijke contactdoos loskoppelen van de starter (starter OFF).
  2. De zwarte tang (negatief) loskoppelen van het voertuig.
  3. De rode tang (positief) loskoppelen van het voertuig.
  4. De tangen in hun speciaal daartoe bestemde behuizing opbergen.

  Men raadt aan de starter op te laden zodra dit mogelijk is!

Gebruik van de starter als voedingsinrichting aan 12V middels contactdoos type aansteker (Fig. A-8).

OPGELET! OUTPUT ALLEEN 12V!
In geval van overbelasting grijpt de herstelbare bescherming in. Om de werking te herstellen, de oorzaak van overbelasting elimineren en op de drukknop drukken (Fig. A-7).

- Het deksel van de contactdoos type aansteker optillen **(Fig. A-8)**.
- De stekker aansteker van de te voeden inrichting in de contactdoos steken **(Fig. A-8)**.

OPLADEN MET VOEDING 230V AC

Belangrijk! Om de integriteit van de batterij te behouden, deze gedurende 12 uren opladen vóór het gebruik, na ieder gebruik en in ieder geval alle 3 maanden.

- Het is mogelijk de unit op te laden gebruikmakend van de voeder in dotatie aan 230VAC. Men raadt aan de batterij altijd volledig geladen te houden. Een laag laadniveau kan de levensduur van de batterij verkorten. Men moet zich herinneren dat de tijd die nodig is voor het opladen van de batterij afhangt van het aantal uitgevoerde startoperaties.
- Het is mogelijk het niveau van opladen van de batterijen

te controleren door te drukken op de toest “TEST” **(Fig. A-5)**: de display **(Fig. A-3)** toont de spanning van de batterijen, de leds **(Fig. A-4)** geven het niveau van opladen aan.
- Het systeem van opladen wordt elektronisch gecontroleerd; de instelling fabrieksaf van de elektronische kaart is geschikt voor het opladen van batterijen met lood van het type WET met vrije elektroliet.
- Het is mogelijk de instelling fabrieksaf te wijzigen om batterijen met lood van het type AGM/GEL op te laden. Met de display **(Fig. A-3)** uitgeschakeld, drukken op de toets “TEST” **(Fig. A-5)** en deze slechts loslaten nadat op de display WET (batterijen WET) verschijnt, vervolgens één keer op de toets drukken om AGM (batterijen AGM) te visualiseren en de keuze te bevestigen terwijl men de toets ingedrukt houdt tot men het geluidssignaal hoort. De operatie herhalen en WET selecteren om terug te keren naar de instellingen fabrieksaf.

Opladen:

OPGELET: De voeder in dotatie uitsluitend gebruiken voor het opladen van de starter.
- Eerst de stekker van de voeder **(Fig. B-1)** in een contactdoos aan 230V AC steken.
- Vervolgens de desbetreffende uitgangsstekker **(Fig. B-2)** in de contactdoos van opladen steken **(Fig. A-6)**.
- Het sequentieel aangaan van de leds van **Fig. A-4** wijst erop dat de unit in fase van opladen staat.
  De display staat toe de spanning van de batterijen in de fase van opladen te visualiseren (**Fig. A-3**).
- Het opladen is voltooid wanneer de display **(Fig. A-3)** End visualiseert. Vervolgens de stekker van opladen wegnemen en de voeder loskoppelen van het net.

Opmerking:
De starter is voorzien van een controle-inrichting van de staat van opladen van de batterijen, die toestaat de voeder gedurende de hele gewenste tijd verbonden te laten; op het einde van het opladen zal het herstel ervan automatisch worden uitgevoerd in functie van de staat van opladen van de batterijen.

LOZING VAN DE BATTERIJ
De uitgeputte batterij van de starter zou gerecycled moeten worden. In sommige landen is dit verplicht. De plaatselijke overheden voor de vaste afval contacteren voor inlichtingen m.b.t. de recycling.

WAARSCHUWING: De batterij niet lozen door ze te verbranden. Dit zou een ontploffing kunnen veroorzaken. Voordat men de batterij loost, de blote uiteinden bedekken met een adequate isolatieband teneinde kortsluitingen te voorkomen. De batterij niet blootstellen aan een intense warmte of een vuur want dit zou een ontploffing kunnen veroorzaken.

SPECIFICATIES VAN DE STARTER
Type van batterij:
- batterijen met lood WET, AGM/GEL, 12V.

Koperen kabels:
- 25mm^2 geïsoleerd in PVC.

Lengte kabel:
- 250cm.

Contactdoos van uitgang:
- 12VDC / max stroom 10A.

Algemene kenmerken:
- seinlamp en geluidssignaal van omgekeerde polariteit
- herstelbare bescherming in uitgang tegen de overbelastingen;
- automatische onderbreking van het laadniveau en automatisch herstel;
- contactdoos type “aansteker” 12VDC.

Toebehoren inbegrepen:
- Voeder **(Fig. B-3)** INPUT 230V - OUTPUT 12V-12V / 3.5A;
- Klemmen met lus.

(H)

HASZNÁLATI UTASÍTÁS

ÁLTALÁNOSSÁGOK
Ez egy hordozható, akkumulátoros hidegindító. Mindazok számára ideális, akiknek egy hidegindítóra van szükségük. Alkalmazható hajók, gépkocsik, kamionok, motorok, generátorok és még sok más számára.
Bármilyen 12 vagy 24 voltos indítórendszerrel teljes mértékben kompatibilis.
Ez a modell alkalmas arra, hogy HERMETIKUSAN ZÁRT, GONDOZÁSMENTES ÓLOMAKKUMULÁTOROKAT (AGM / GEL) vagy SZABAD ELEKTROLITÚ ÓLOMAKKUMULÁTOROKAT (WET) foglaljon magába.

Őrizze meg ezt az útmutatót.
Az útmutató nélkülözhetetlen a biztonságra vonatkozó figyelmeztetések és óvintézkedések, a működési és karbantartási eljárások, az alkatrész-jegyzék és a műszaki specifikációk elolvasása szempontjából.
Őrizze meg az útmutatót biztonságos és száraz helyen az esetleges későbbi tanulmányozása céljából.

A HIDEGINDÍTÓ HASZNÁLATA ELŐTT OLVASSON EL MINDEN ELŐÍRÁST!

A BIZTONSÁGRA VONATKOZÓ FIGYELMEZTETÉSEK ÉS ÓVINTÉZKEDÉSEK
Figyelem: a személyi sérülések és a berendezésben okozott károsodások kockázatának csökkentése céljából javasoljuk, hogy a hidegindító használatánál mindig tartsa be a biztonságra vonatkozó, alapvető óvintézkedéseket.

1- Óvja a szemét. Mindig viseljen védőszemüveget, amikor savas ólomakkumulátorokkal dolgozik.

2- Kerülje az akkumulátorsavval való érintkezést. Abban az esetben, ha magára fröccsent a sav vagy azzal érintkezésbe került, akkor tiszta vízzel azonnal öblítse le az érintett részt. Folytassa az öblítést addig, amíg az orvos meg nem érkezik.

3- Fontos, hogy a kábelek helyesen legyenek csatlakoztatva a pólusokhoz. Csatlakoztassa a piros csipeszt (+) az akkumulátor pozitív szorítójához és a fekete csipeszt (-) a negatív földeléshez.
A hidegindítót megfelelően szellős helyen használja. Ne kíséreljen meg indításokat végezni akkor, amikor gázok vagy gyúlékony folyadékok vannak jelen.

4- Mindig akadályozza meg, hogy a fekete és a piros csipesz érintkezzen egymással vagy egy közönséges vezetékhez érjen, mivel ez

azok vagy más fémtárgyak megolvadását okozhatja. **FIGYELEM! A véletlen érintkezésből bekövetkező károk elkerülése végett csatlakoztassa ki a lengő csatlakozóaljzatot (12V / 24V) a hidegindító paneléről és tegye vissza a csipeszeket az adott zsebbe.**

5- CSAK 12 vagy 24 VOLTOS RENDSZEREKHEZ! Az előírásnak megfelelően csak 12 vagy 24 voltos elektromos rendszerekkel működő hajókon és járműveken használja.

6- CSAK VÉSZÁLLAPOT ESETÉN HASZNÁLJA: ne alkalmazza a hidegindítót a jármű akkumulátora helyett. Kizárólag az indításhoz alkalmazza.

7- Kerülje az egyedüli munkavégzést. Baleset esetén a munkatárs segítséget nyújthat.

8- Kerülje az áramütéseket. Rendkívüli óvatossággal járjon el, amikor a csipeszeket nem szigetelt vezetékekhez vagy elosztótáblákhoz illeszti. Kerülje a testrészek olyan felületekkel való érintkezését, mint csövek, radiátorok és fémszekrények, miközben a feszültséget teszteli.

9- Tartsa tisztán a munkaterületet. Az eltorlaszolt területek sérüléseket okozhatnak.

10- Akadályozza meg a hidegindító károsodását. Kizárólag úgy használja, ahogy az a jelen útmutatóban elő van írva.

11- Tartsa be a munkaterületre vonatkozó utasításokat. Ne használja nedves vagy vizes helyeken. Ne tegye eső alá. Jól kivilágított térségekben dolgozzon.

12- Ne tegye ki a készüléket közvetlen napsütésnek, közvetlen hőforrásoknak vagy nedvességnek.

13- Tartsa távol a gyermekeket: soha nem szabad nekik megengedni azt, hogy a munkaterületre menjenek, valamint a gépekhez, műszerekhez vagy hosszabbítókhoz nyúljanak.

14- Amikor a hidegindító nincs használatban, akkor száraz helyre vissza kell helyezni a rozsda kialakulásának megakadályozása végett. Mindig kulcsra zárva őrizze a hidegindítót és tartsa távol a gyermekektől.

15- Az alkalomnak megfelelően öltözködjön. Ne viseljen bő ruhákat vagy ékszereket, amelyek a mozgó részek közé beszorulhatnak. A munkavégzés folyamán elektromosan szigetelt védőruházat vamint csúszásgátló cipő használata javasolt. Hosszú hajzat esetén a haját takaró sapkát viseljen.

16- A javításokat kizárólag szakértők végezhetik, máskülönben komoly veszélyeket rejthetnek a felhasználó számára.

17- A részek és kiegészítők cseréje. A karbantartás végrehajtásánál csak azonos cserealkatrészeket használjon (lásd az alkatrész-jegyzéket). Bármilyen más darab használata esetén a garancia hatályát veszti.

18- Minden esetben megfelelő stabilitási pozíciót és biztos támaszpontokat alakítson ki.
Ne álljon a kábelekre vagy elektromos szerkezetekre.

19- Gondosan végezze el a hidegindító karbantartását. Időszakonként ellenőrizze annak kábeleit és károsodások esetén végeztesse el a javítást egy megbízott szerelővel.

20- Vizsgálja meg, hogy nincsenek-e sérült részek. E hidegindító használata előtt figyelmesen ellenőrizzen minden olyan részt, amely sérültnek látszik annak megállapításához, hogy alkalmas-e a helyes működésre. Ellenőrizze, hogy a kábelek jól hozzá vannak-e erősítve a hidegindítóhoz. Javasoljuk, hogy egy képesített szerelővel javíttassa meg vagy cseréltesse ki a sérült részeket.

BESZERELÉS

ELŐKÉSZÍTÉS (C ábra)

Csomagolja ki a hidegindítót és végezze el a csomag tartalmát képező, különálló részek összeszerelését.

AKKUMULÁTOROK ELHELYEZÉSE

FONTOS: a kábeleknek az akkumulátorokhoz való csatlakoztatása folyamán vegye figyelembe a pólusok megjelöléseit, miközben nagyon ügyeljen arra, hogy megakadályozza az akkumulátorok egyes pólusaihoz csatlakoztatandó kábelvégeknek a már csatlakoztatott kábelvégekkel történő, véletlen érintkezését.

FIGYELEM: Az akkumulátorok elhelyezését tapasztalt személyeknek kell elvégeznie, máskülönben jelentős veszélyek léphetnek fel úgy a szerelési fázisban, mint a felhasználás folyamán.

A hidegindító használata előtt el kell végezni az akkumulátorok berakási és csatlakoztatási folyamatát.
El lehet helyezni olyan akkumulátorokat, amelyek a **D ábrán** megjelölt, maximális méretekkel rendelkeznek.
Végezze el az akkumulátor tartójának kinyitását, követve az **E ábrán** feltüntetett utasításokat.
Az akkumulátoron lévő bekötési típus alapján:

Akkumulátor kúpos szorítókkal

- kövesse az **F ábra** sémáját a kúpos csatlakoztatáshoz, amelyet a hidegindító kábeleire már előre felszerelt, szorítós kábelvégelzáró segítségével kell végrehajtani.

Akkumulátor más szorítókkal

- kövesse a **G ábra** sémáját a szorítók cseréjéhez a **H1 ábra** vagy a **H2 ábra** alternatív csatlakoztatása esetén, felhasználva a tartozékként nyújtott, szemes szorítókat.
  MEGJEGYZÉS: amennyiben a **G ábrán** lévő eljárást végzi el, győződjön meg arról, hogy a szemes szorítót erősen rákötötte a hidegindító kábeleire

A kábelek csatlakoztatásának befejezése után végezze el az akkumulátor tartójának lezárását, követve az **E ábrán** feltüntetett eljárással ellentétes eljárást.

MŰKÖDÉS

FIGYELEM: Az áramütés sérüléseket vagy halált okozhat. Kerülje a csupasz villamos vezetékek megérintését.

A hidegindítót járműveken vagy hajókon történő használathoz tervezték: az **1. TÁBL.** a beindítandó járműtípusok alapján a hidegindítóba beszerelendő akkumulátorok kapacitására vonatkozó adatokat ismerteti. Nem szükséges a hidegindító mellett egy másik jármű vagy egy 230VAC-s tápaljzat alkalmazása.
Egyaránt lehetséges a jelen hidegindító felhasználása 12VDC-s hordozható energiaforrás minőségében, kültérben vagy vészhelyzetek esetén.

A hidegindító használata egy jármű beindításához

FIGYELEM: kövesse az utasításokat úgy, hogy szigorúan tartsa be az alábbiakban feltüntetett sorrendet!

- Győződjön meg arról, hogy a hidegindító csipeszei NINCSENEK feszültség alatt: a lengő csatlakozóaljzatot **(A-1 ábra)** ki kell csatlakoztatni.
- Győződjön meg arról, hogy a beindítandó jármű vagy hajó gyújtáskapcsolója vagy gyújtókulcsa az OFF pozícióban van.
- Csatlakoztassa először a piros csipeszt (+) a jármű akkumulátorára helyezett, pozitív csatlakozósarokhoz.
- Ezután csatlakoztassa a fekete csipeszt (-) a motor

nem mozgó fémrészéhez; ne csatlakoztassa a csipeszt az akkumulátor negatív sarkához.

FIGYELEM: VESZÉLY!

Az itt feltüntetett jel arra hívja fel a figyelmet, hogy a piros lámpa kigyulladása (A-2 ábra) és a hangjelzés fellépése a "FELCSERÉLT POLARITÁS, VESZÉLY!"-t jelzik. Semmiképpen se csatlakoztassa a lengő csatlakozóaljzatot (A-1 ábra) a hidegindító 12V-jához vagy 24V-jához és távolítsa el a kábeleket! Vizsgálja meg a jármű akkumulátorának és a hidegindítónak a helyes polaritásait, mielőtt az épp leírt csatlakoztatásokat végrehajtja.

- Hangjelzés hiányában és kikapcsolt piros lámpa esetén illessze a lengő csatlakozóaljzatot a hidegindító 12V-jára vagy 24V-jára, figyelembevéve a beindítandó jármű helyes feszültségét.
- Állítsa a jármű vagy a hajó gyújtáskapcsolóját vagy gyújtókulcsát az ON-ra, várjon egy percet. Helyezze a kapcsolót vagy a kulcsot az indítási pozícióba, 5÷6 másodpercnél nem hosszabb időre. Ha az autó vagy a hajó nem indul be, várjon legalább 3 percet, mielőtt ismét megpróbálja beindítani

Figyelem: Mindig akadályozza meg, hogy a fekete és a piros csipesz érintkezzen egymással vagy egy általános vezetékhez érjen.

- A sikeres beindítás után, a motor működése közben szigorúan tartsa be az alábbi utasítások sorrendjét:
  1. Csatlakoztassa ki a lengő csatlakozóaljzatot a hidegindítóból (hidegindító OFF).
  2. Csatlakoztassa ki a fekete csipeszt (negatív) a járműből.
  3. Csatlakoztassa ki a piros csipeszt (pozitív) a járműből.
  4. Tegye vissza a csipeszeket a megfelelő foglalatba.

  Javasoljuk, hogy töltse fel a hidegindítót, amint lehetséges!

A hidegindító 12V-os tápberendezésként történő felhasználása, szivargyújtó típusú csatlakozóaljzaton keresztül (A-8 ábra).

FIGYELEM! CSAK 12V-s KIMENET!

Túlterhelés esetén bekapcsol a visszaállítható védelem. A működés visszaállításához szüntesse meg a túlterhelés okát és nyomja be a gombot (A-7 ábra).

- Emelje fel a szivargyújtó típusú csatlakozaljzat fedelét **(A-8 ábra)**.
- Illessze be a táplálandó berendezés szivargyújtó csatlakozódugóját a csatlakozóaljzatba **(A-8 ábra).**

TÖLTÉS 230V AC TÁPELLÁTÁSSAL

Fontos! Az akkumulátor épségének megóvásához használat előtt, minden használat után és mindenesetre minden 3 hónapban 12 órán keresztül végezze el a feltöltést.

- Az egység feltöltése a tartozékként adott, 230V AC-s adapter igénybevételével lehetséges. Javasoljuk, hogy az akkumulátort állandóan teljesen feltöltött állapotban tartsa. Az alacsony töltési szint megrövidítheti az akkumulátor élettartamát. Emlékeztetjük arra, hogy az akkumulátor feltöltéséhez szükséges idő a végrehajtott indítások számától függ.
- Ellenőrizni lehet az akkumulátorok töltési szintjét a "TEST" gomb benyomásával **(A-5 ábra)**: a kijelző **(A-3 ábra)** az akkumulátorok feszültségét mutatja, a ledek **(A-4 ábra)** a töltési szintet jelölik
- A töltési rendszer elektronikusan ellenőrzött; az elektronikus kártya gyári beállítása szabad elektrolitú, WET típusú ólomakkumulátorok feltöltésére alkalmas.
- A gyári beállítást módosítani lehet úgy, hogy AGM/GEL típusú, ólomakkumulátorokat is fel lehessen tölteni. Kikapcsolt kijelző **(A-3 ábra)** mellett nyomja be a "TEST" gombot **(A-5 ábra)** és csak azután engedje el, miután megjelenik a kijelzőn a UEt (WET akkumulátorok), majd egyszer nyomja be a gombot a AGM (AGM akkumulátorok) megjelenítéséhez majd erősítse meg a választást úgy, hogy tartsa benyomva a gombot addig, amíg a hangjelzést meg nem hallja. Ismételje meg a műveletet és válassza ki a UEt a gyári beállításokhoz való visszatéréshez.

Töltés:

FIGYELEM: A tartozékként nyújtott adaptert kizárólag a hidegindító feltöltésére használja fel.

- Először illessze be az adapter csatlakozódugóját **(B-1 ábra)** egy 230VAC csatlakozóaljzatba.
- Ezt követően csatlakoztassa az adott kimeneti csatlakozódugót **(B-2 ábra)** a feltöltési csatlakozóaljzatba **(A-6 ábra)**.
- Az **A-4 ábra** ledjeinek sorban történő kigyulladása **(A-4 ábra)** jelzi, hogy az egység a töltés fázisában van.
  A kijelző lehetővé teszi az akkumulátorok feszültségének megjelenítését a töltési fázisban (**A-3 ábra**).
- A töltés befejeződött, amikor a kijelző **(A-3 ábra)** megjeleníti a End. Távolítsa el tehát a feltöltő csatlakozódugót és csatlakoztassa ki az adaptert a hálózatból.

Megjegyzés:
A hidegindító az akkumulátorok töltési állapotát ellenőrző szerkezettel van felszerelve, amely lehetővé teszi azt, hogy az adaptert csatlakoztatva hagyják a teljes kívánt időre; a feltöltés végén a visszaállítása automatikus módon történik meg, az akkumulátorok töltési állapotának függvényében.

AZ AKKUMULÁTOR ÁRTALMATLANÍTÁSA

A hidegindító lemerült akkumulátorának újrahasznosítása lenne szükséges. Egyes országokban ez kötelező. Vegye fel a kapcsolatot a helyi hatóságokkal a szilárd hulladékokkal kapcsolatos újrahasznosításra vonatkozó információk beszerzése céljából.

FIGYELMEZTETÉS: Ne ártalmatlanítsa az akkumulátort égetéssel, ez robbanást válthat ki. Az akkumulátor ártalmatlanítása előtt szigetelje le a csupasz sarkokat a rövidzárlatok elkerülése érdekében. Ne tegye ki az akkumulátort erős hőnek vagy tűznek, mert robbanást okozhat.

A HIDEGINDÍTÓ SPECIFIKÁCIÓI

Akkumulátor típusa:
- ólomakkumulátorok WET, AGM/GEL, 12V.

Rézkábelek:
- 25mm^2 PVC-vel szigetelt.

Kábel hosszúsága:
- 250cm.

Kimeneti aljzat:
- 12VDC / max. áram 10A.

Általános karakterisztikák:
- felcserélt polaritást jelző lámpa és hangjelzés;

- visszaállítható védelem a kimenetnél a túlterhelésekkel szemben;
- töltési szint automatikus megszakítása és automatikus visszaállítás;
- 12V DC “szivargyújtó” típusú aljzat.

Mellékelt kiegészítők:
- Adapter **(B-3 ábra)** INPUT 230V - OUTPUT 12V-12V / 3.5A;
- Szemes szorítók.

(RO)

MANUAL DE INSTRUCȚIUNI

DATE GENERALE

Un adevărat demaror cu baterie portabil. Ideal pentru oricine are nevoie de un demaror. Aplicațiile sale cuprind ambarcațiunile, automobilele, camioanele, moto-generatoarele şi altele.
Pe deplin compatibil cu orice sistem de pornire la 12 volți sau la 24 volți.
Acest model poate cuprinde BATERII CU PLUMB ERMETICE FĂRĂ ÎNTREȚINERE (AGM / GEL) sau BATERII CU PLUMB CU ELECTRIT LIBER (WET).

Păstrați acest manual.
Manualul este necesar pentru consultarea recomandărilor şi a măsurilor de precauție referitoare la siguranță, pentru procedurile de funcționare şi de întreținere, pentru lista componentelor şi pentru specificațiile tehnice.
Păstrați manualul pentru eventuale consultări viitoare, într-un loc sigur şi uscat.

ÎNAINTE DE A FOLOSI DEMARORUL, CITIȚI TOATE INSTRUCȚIUNILE!

AVERTISMENTE ŞI MĂSURI DE PRECAUȚIE PRIVIND SIGURANȚA

Atenție: pentru reducerea riscului de leziuni personale şi de pagube aduse echipamentului, vă recomandăm să folosiți demarorul respectând întotdeauna măsurile fundamentale de precauție privind siguranța.

1- Protejați ochii. Purtați întotdeauna ochelari de protecție atunci când lucrați cu acumulatori cu plumb acid.

2- Evitați contactul cu acidul bateriei. În cazul în care vă stropiți sau intrați în contact cu acidul, clătiți imediat partea afectată cu apă curată. Continuați să clătiți până la sosirea medicului.

3- Este important să conectați cablurile la polaritățile corecte. Conectați cleştele roşu (+) la borna pozitivă a bateriei, iar cleştele negru (-) la masa negativă.
Folosiți demarorul în locuri bine ventilate. Nu încercați să efectuați porniri atunci când vă aflați în prezența gazelor sau a lichidelor inflamabile.

4- Evitați contactul dintre cleştele negru şi cel roşu sau atingerea unui conductor comun, întrucât acest lucru poate provoca fuziunea lor sau a altor obiecte din metal.
ATENȚIE! Pentru a evita daunele datorate contactelor accidentale, deconectați priza mobilă (12V / 24V) de la panoul demarorului şi puneți cleştii în buzunar.

5- NUMAI PENTRU SISTEME LA 12 sau 24 VOLȚI! A se folosi în mod corespunzător numai la ambarcațiunile şi la vehiculele cu sisteme electrice la 12 sau 24 volți.

6- A SE FOLOSI NUMAI ÎN CAZ DE URGENȚĂ: nu folosiți demarorul în locul bateriei vehiculului. A se folosi numai pentru efectuarea pornirii.

7- Evitați să lucrați singuri. În caz de accident, asistentul vă poate acorda ajutor.

8- Evitați şocurile electrice. Acordați o mare atenție la aplicarea cleştilor la conductori sau la bare de distribuție neizolate. Evitați contactul corporal cu suprafețe precum țevi, radiatoare şi dulapuri metalice în timp ce testați voltajul.

9- Păstrați curățenia în zona de lucru. Zonele aglomerate pot provoca leziuni.

10- Evitați deteriorarea demarorului. A se folosi numai potrivit indicațiilor din acest manual.

11- Respectați indicațiile referitoare la zona de lucru. Nu folosiți aparatul în locuri ude sau umede. Nu expuneți aparatul la ploaie. Lucrați în zone bine iluminate.

12- Nu expuneți aparatul la lumina directă a soarelui, la surse de căldură directe sau la umiditate.

13- Îndepărtați copiii de aparat: acestora nu trebuie să li se permită accesul la zonele de lucru, nici să mânuiască aparate, instrumente sau prelungitoare.

14- Atunci când demarorul nu este folosit, trebuie depozitat într-un loc uscat pentru a se evita formarea ruginii. Păstrați întotdeauna demarorul sub cheie şi nu îl lăsați la îndemâna copiilor.

15- Îmbrăcați-vă în mod corespunzător. Nu purtați haine largi sau bijuterii, ce se pot prinde în părțile în mişcare. În timpul lucrului, se recomandă folosirea unor haine de protecție izolate din punct de vedere electric, ca şi a încălțămintei anti-derapante. În cazul în care aveți părul lung, purtați căştile speciale pentru păr.

16- Reparațiile trebuie să fie efectuate numai de către specialişti, altfel ar putea provoca pericole considerabile pentru utilizator.

17- Înlocuirea pieselor şi a accesoriilor. La efectuarea întreținerii, folosiți numai piese de schimb identice (a se vedea lista pieselor de schimb). Folosirea oricărei alte piese va determina ieşirea din garanție.

18- Mențineți întotdeauna o poziție corespunzătoare de stabilitate şi puncte stabile de sprijin.
Nu vă deplasați deasupra cablurilor sau a structurilor electrice.

19- Efectuați cu grijă întreținerea demarorului. Controlați periodic cablurile aferente iar, în cazul deteriorării, reparația trebuie efectuată de către un tehnician autorizat.

20- Verificați să nu existe părți deteriorate. Înainte de folosirea acestui demaror, controlați cu atenție toate părțile care par deteriorate pentru a stabili dacă sunt în măsură să funcționeze corect. Controlați fixarea corectă a cablurilor la demaror. Recomandăm ca repararea sau înlocuirea părților deteriorate să fie efectuate de către un tehnician calificat.

INSTALAREA

PREGĂTIREA (Fig. C)

Scoateți aparatul din ambalajul său original şi montați piesele aferente prezente în ambalaj.

LOCAŞUL BATERIILOR

IMPORTANT: în timpul fazei de conectare a cablurilor la baterii, respectați indicarea polarității, fiind foarte atenți ca papucii de cablu ce urmează să fie conectați la polii bateriilor să nu intre în mod accidental în contact cu papucii deja conectați.

ATENȚIE: Introducerea bateriilor în locaşul respectiv trebuie să fie efectuată de către persoane experte, altfel pot apărea pericole considerabile atât în faza de montaj, cât şi în faza de utilizare.

Înainte de a începe folosirea demarorului, trebuie să urmaţi procedura de introducere şi de conectare a bateriilor.
Pot fi introduse baterii cu dimensiunile maxime indicate în **Fig. D.**
Deschideţi compartimentul pentru baterii urmând indicaţiile prezentate în **Fig. E.**
Pe baza tipului de conexiune aflat pe baterii:
Baterii cu borne conice
- urmaţi schema din **Fig. F** pentru conexiune conică, prin papucii de cablu tip bornă pre-montaţi deja pe cablurile demarorului.

Baterii cu alte borne
- urmaţi schema din **Fig. G** pentru a înlocui bornele în cazul conexiunii alternative din **Fig. H1** sau din **Fig. H2,** folosind papucii inelari livraţi ca accesoriu.
  NOTĂ: în cazul în care urmaţi procedura din **Fig. G**, asiguraţi-vă că papucul inelar este bine conectat la cablurile demarorului.

După terminarea conectării cablurilor, închideţi compartimentul pentru baterii, urmând procedura inversă celei indicate în **Fig. E.**

FUNCȚIONAREA

ATENȚIE: Şocul electric poate provoca leziuni sau moartea. Evitaţi atingerea conductorilor de electricitate descoperiţi.
Demarorul este proiectat pentru a fi folosit la vehicule sau ambarcaţiuni: **TAB.1** oferă o indicaţie asupra capacităţii bateriilor care trebuie instalate în demaror în funcţie de tipurile vehiculelor ce trebuie pornite. Cu demarorul nu va trebui să dispuneţi de un alt vehicul sau de o priză de alimentare la 230VAC.
De asemenea, acest demaror poate fi folosit ca sursă de energie transportabilă la 12 VDC în zone îndepărtate sau în cazuri de urgenţă.

Folosirea demarorului pentru a porni un vehicul

ATENȚIE: executaţi instrucţiunile urmând strict ordinea de mai jos!
- Asiguraţi-vă că cleştii demarorului NU se află sub tensiune: priza mobilă **(Fig. A-1)** trebuie să fie deconectată.
- Asiguraţi-vă că întrerupătorul sau cheia de contact a vehiculului sau a ambarcaţiunii este în poziţia OFF.
- Conectaţi mai întâi cleştele roşu (+) la terminalul pozitiv de pe bateria vehiculului.
- Conectaţi apoi cleştele negru (-) la o parte metalică ne-mobilă a motorului; nu conectaţi cleştele la borna negativă a bateriei.

ATENȚIE: PERICOL!

Simbolurile prezentate aici arată că aprinderea lămpii roşii (Fig. A-2) şi prezenţa semnalului acustic indică "POLARITATE INVERSATĂ, PERICOL!". Nu conectaţi sub niciun motiv priza mobilă (Fig. A-1) la 12V sau 24V a demarorului şi îndepărtaţi cablurile! Verificaţi polarităţile corecte ale bateriei vehiculului şi ale demarorului înainte de a efectua conexiunile descrise mai sus.
- În lipsa semnalizării acustice şi când lampa roşie este stinsă, poziţionaţi priza mobilă la 12V sau 24V a demarorului, respectând tensiunea corectă a vehiculului ce urmează a fi pornit.
- Poziţionaţi întrerupătorul sau cheia de contact a vehiculului sau a ambarcaţiunii pe ON, aşteptaţi un minut. Duceţi întrerupătorul sau cheia în poziţia de pornire pentru un timp care să nu depăşească 5÷6 secunde. Dacă maşina sau ambarcaţiunea nu pornesc, aşteptaţi cel puţin 3 minute înainte de a încerca din nou.

Atenţie: Evitaţi întotdeauna contactul dintre cleştele negru şi cel roşu sau atingerea unui conductor comun.
- După efectuarea pornirii, în timp ce motorul este în funcţiune, urmaţi în ordine strictă aceste instrucţiuni:
  1. Deconectaţi priza mobilă de la demaror (demaror OFF).
  2. Deconectaţi cleştele negru (negativ) de la vehicul.
  3. Deconectaţi cleştele roşu (pozitiv) de la vehicul.
  4. Puneţi cleştii în locaşul respectiv.
  Vă recomandăm să reîncărcaţi demarorul de îndată ce este posibil!

Folosirea demarorului ca dispozitiv de alimentare la 12V prin intermediul prizei tip brichetă (Fig. A-8).

ATENȚIE! OUTPUT NUMAI 12V!
În cazul supra-sarcinii, intervine siguranţa automată. Pentru a restabili funcţionarea, eliminaţi cauza supra-sarcinii şi apăsaţi butonul (Fig. A-7).
- Ridicaţi capacul prizei tip brichetă **(Fig. A-8)**.
- Introduceţi ştecherul de brichetă al dispozitivului de alimentat în priză **(Fig. A-8)**.

REÎNCĂRCARE CU ALIMENTARE 230V AC
Important! Pentru a proteja integritatea bateriei, încărcaţi timp de 12 ore înainte de folosire, după fiecare folosire şi oricum, la fiecare 3 luni.
- Unitatea poate fi reîncărcată folosind alimentatorul din dotare la 230V AC. Vă recomandăm să menţineţi bateriile încărcate complet în orice moment. Un nivel de încărcare redus poate scurta durata de viaţă a bateriei. Ţineţi cont că timpul necesar pentru reîncărcarea bateriei depinde de numărul de porniri efectuate.
- Nivelul de încărcare al bateriei poate fi controlat prin apăsarea tastei "TEST" **(Fig. A-5)**: display-ul **(Fig. A-3)** indică tensiunea bateriilor, ledurile **(Fig. A-4)** arată nivelul de încărcare.
- Sistemul de încărcare este controlat electronic; setarea din fabrică a plăcii electronice este adecvată pentru încărcarea bateriilor cu plumb de tip WET cu electrolit liber.
- Se poate modifica setarea din fabrică pentru a încărca şi baterii cu plumb de tip AGM/GEL. Cu display-ul **(Fig. A-3)** stins, apăsaţi tasta "TEST" **(Fig. A-5)** şi eliberaţi-o numai după ce pe display apare UEt (baterii WET), apoi apăsaţi o dată tasta pentru a vizualiza AGM (baterii AGM) şi confirmaţi opţiunea ţinând apăsată tasta până când se aude semnalul acustic. Repetaţi operaţiunea şi selectaţi UEt pentru a reveni la setările din fabrică.

Reîncărcarea:

ATENȚIE: Folosiţi alimentatorul din dotare numai pentru reîncărcarea demarorului.
- Introduceţi mai întâi ştecherul alimentatorului **(Fig. B-1)** într-o priză la 230V AC.
- Introduceţi apoi ştecherul de ieşire **(Fig. B-2)** în priza de încărcare **(Fig. A-6)**.
- Aprinderea în succesiune a ledurilor din **Fig. A-4** arată că unitatea este în faza de încărcare.

Display-ul permite afişarea tensiunii bateriilor în faza de încărcare (**Fig. A-3**).
- Încărcarea este completă atunci când pe display **(Fig. A-3)** apare End. Scoateţi ştecherul pentru încărcare şi deconectaţi alimentatorul de la reţea.

Notă:
Demarorul este prevăzut cu un dispozitiv de control al stării de încărcare a bateriilor, care permite lăsarea alimentatorului conectat pentru tot timpul dorit; la terminarea încărcării, restabilirea acesteia va avea loc în mod automat în funcţie de starea de încărcare a bateriilor.

ELIMINAREA BATERIEI
Bateria uzată a demarorului ar trebui să fie reciclată. În unele state acest lucru este obligatoriu. Contactaţi autorităţile locale pentru deşeurile solide pentru a primi informaţii referitoare la reciclare.

AVERTISMENT: Nu eliminaţi bateria prin arderea acesteia, căci s-ar putea provoca o explozie. Înainte de a elimina bateria, izolaţi bornele descoperite pentru a evita scurt-circuitele. Nu expuneţi bateria la căldură intensă sau la foc, deoarece acest lucru ar putea provoca o explozie.

SPECIFICAŢIILE DEMARORULUI
Tip de baterie:
- baterii cu plumb WET, AGM/GEL, 12V.
Cabluri din cupru:
- 25mm^2 izolate în PVC.
Lungimea cablului:
- 250cm.
Priza de ieşire:
- 12VDC / curent max 10A.
Caracteristici generale:
- lampă de semnalizare şi semnal acustic pentru polaritate inversată;
- siguranţă automată la ieşire împotriva supra-sarcinilor;
- întrerupere automată a nivelului de încărcare şi restabilire automată;
- priză tip “brichetă” 12VDC.
Accesorii incluse:
- Alimentator **(Fig. B-3)** INPUT 230V - OUTPUT 12V-12V / 3.5A;
- Papuci inelari.

(S)

BRUKSANVISNING

ALLMÄNT
En riktig bärbar batteridriven startmotor. Idealisk för alla som behöver en startmotor. Dess användningsområden omfattar båtar, bilar, lastbilar, motordrivnageneratorer och annat.
Fullständigt kompatibelt med vilket 12- eller 24-volts startsystem som helst.
Den här modellen kan användas med ERMETISKT SLUTNA UNDERHÅLLSFRIA BLYBATTERIER (AGM / GEL) eller BLYBATTERIER MED ÖPPEN ELEKTROLYT (WET).

Spara denna bruksanvisning.
Bruksanvisningen krävs för att konsultera varningarna och försiktighetsåtgärderna som gäller säkerheten, funktions- och underhållsprocedurerna, komponentlistan och de tekniska specifikationerna.
Förvara bruksanvisningen på en säker och torr plats för eventuell framtida konsultation.

LÄS ALLA INSTRUKTIONER INNAN DU ANVÄNDER STARTMOTORN!

VARNINGAR OCH FÖRSIKTIGHETSÅTGÄRDER SOM GÄLLER SÄKERHETEN
Obs: För att minska risken för personskador och materiella skador på utrustningen, rekommenderar vi dig att använda startmotorn enligt de grundläggande försiktighetsåtgärderna som gäller säkerheten.

1- Skydda ögonen. Ha alltid på dig skyddsglasögon då du arbetar med ackumulatorer som innehåller blysyra.

2- Undvik kontakt med batteriets syra. Vid stänk eller om du kommer i kontakt med syran, skölj omedelbart den gällande delen med rent vatten. Fortsätt att skölja tills läkaren anländer.

3- Det är viktigt att ansluta kablarna till rätt polaritet: Anslut den röda klämman (+) till batteriets positiva pol och den svarta klämman (-) till batteriets negativa pol.
Använd startmotorn på en väl ventilerai plats. Försök inte starta den när det finns gas eller brandfarliga vätskor i närheten.

4- Förhindra att svarta och röda klämmor kommer i kontakt med varandra, eftersom det kan leda till att de smälter eller smälter andra metallföremål.
VARNING! För att förhindra skador som beror på plötslig kontakt, koppla ifrån rattuttaget (12V/24V) från startmotorns panel och sätt ner klämmorna i fickan.

5- ENDAST FÖR 12- ELLER 24-VOLTSSYSTEM! Får endast användas till båtar och fordon med 12- eller 24-voltssystem.

6- SKA ENDAST ANVÄNDAS I NÖDSITUATIONER: använd inte startmotorn i stället för fordonsbatteriet. Används endast för igångsättning.

7- Undvik att arbeta ensam. Vid en eventuell olycka, kan en assistent hjälpa dig.

8- Undvik elektriska stötar. Var mycket försiktig då du fäster klämmorna vid ledningar eller fördelningsstänger som inte är isolerade. Undvik kroppskontakt med ytor som rör, kylare och

metallskåp medan du testar voltspänningen.

9- Håll arbetsområdet rent. De belamrade områdena kan leda till skador.

10- Undvik att skada startmotorn. Får endast användas så som anges i denna handbok.

11- Följ anvisningarna som gäller respektive arbetsområde. Får inte användas på fuktig eller blöt plats. Får inte utsättas för regn. Arbeta i väl belysta områden.

12- Får inte utsättas för direkt solljus, direkta värmekällor eller fukt.

13- Håll barn på avstånd: de får aldrig tillåtas åtkomst till arbetsområdet eller att hantera maskiner, instrument eller förlängningssladdar.

14- När startmotorn inte används, ska den förvaras på en torr plats för att undvika uppkomsten av rost. Förvara alltid startmotorn på låst plats och förvara nyckeln utom räckhåll för barn.

15- Klä dig på lämpligt vis. Använd inte löst sittande kläder eller smycken som kan fastna i de rörliga delarna. Under arbetet, rekommenderar vi dig att använda skyddskläder med elektrisk isole ring samt skor med halksula. Om du har långt hår, ska du ha på dig en skyddsmössa.

16- Reparationer får endast utföras av esperte, annars kan användaren utsättas för allvarliga skador.

17- Byte av delar och tillbehör. Då du utför underhållsarbetet, ska du endast använda identiska reservdelar (se reservdelslistan). Användning av andra reservdelar leder till att garantin upphör att gälla.

18- Se alltid till att stå stadigt och ha stabila stödpunkter. Förflytta dig inte överk ablar eller elektriska strukturer.

19- Utför startmotorns underhåll noga. Kontrollera kablarna regelbundet och vid eventuells kada, låt en auktoriserad tekniker utföra reparationen.

20- Kontrolelra att de tinte finns skadade delar. Innan du använder den här startmotorn, ska du noga kontrollera alla delar som verkar skadade för att se om de kan fungera korrekt. Kontrollera att kablarna är ordentligt fastsatta vid startmotorn. Vi rekommenderar dig att du låter en kvalificerad tekniker reparera eller byta ut de skadade delarna.

INSTALLATION

UTRUSTNING (Fig. C)

Packa upp startmotorn och montera de lösa delarna som ligger i emballaget.

BATTERIHUS

VIKTIGT: då du ansluter batterierna,s ka du respektera polerna och vara noga med att undvika att kabeländarna som ska anslutas till de enskilda polerna på batterierna kommer i kontakt med kabeländerna på de redan anslutna kablarna.

OBS: Batterianslutningen måste utföras av en erfaren person, annars kan allvarliga faror uppstå både under monteringsfasen och under användningen.

Innan du använder startmotorn, måste du följa proceduren för installation och anslutning av batterierna.
Du kan installerå batterier med maximala mått så som indikeras i **Fig. D.**
Öppna batterifacket enligt indikationerna i **Fig. E.**
Enligt anslutningstyp som finns på batterierna:

Batterier med koniska klämmor

- följ schemat i **Fig.F** för den koniska anslutningen genom kabeländarna på klämmorna som redan har monterats på startmotorns kablar.

Batterier med andra klämmor

- följ schemat i **Fig. G** för att byta ut klämmorna vid en annan anslutning i **Fig.H1** eller **Fig.H2**, genom att använda ögelklämmorna som medföljer.
  OBS: om du utför proceduren i **Fig. G**, ska du se till att ögelklämman ansluts korrekt till startmotorns kablar.

Efter att ha avslutat kabelanslutningen, stäng batterihuset genom att utföra proceduren som beskrivs i **Fig.E** i omvänd ordning.

FUNKTION

OBS: En elektrisk stöt kan leda till personskador eller livshotande skador. Undvik att vidröra blottade elledningar.

Startmotorn har projekterats för användning på fordon eller båtar. **TAB.1** ger indikationer om kapaciteten för batterierna som ska installeras i startmotorn enligt den typ av fordon som ska startas. Det är inte nödvändigt att ha ett annat fordon eller ett nätuttag på 230V AC tillgängligt.
Det går även att använda denna start motor som bärbar energikälla 12 V DC på avlägsna platser eller i nödsituationer.

Användning av startmotorn för att starta ett fordon

OBS: följ instruktionerna noga i den ordning som anges nedan!

- Försäkra dig om att startmotorns klämmor INTE är strömförande: rattuttaget **(Fig. A-1)** måste vara frånkopplat.
- Försäkra dig om att strömbrytaren eller tändningsnyckeln i fordonet eller båten står på OFF.
- Anslut först den röda klämman (+) till den positiva polen på fordonets batteri.
- Anslut sedan den svarta klämman (-) till en fast metalldel på motorn. Anslut inte klämman till batteriets negativa pol.

OBS: FARA!

Symbologin som anges här, innebär att då den röda lysindikatorn (Fig. A-2) lyser och man hör en akustisk signal gäller följande "OMVÄNDA POLER, FARA!". Koppla absolut inte rattuttaget (Fig. A-1) till startmotorns 12V eller 24V försörjning och ta bort kablarna! Kontrollera att fordonsbatteriets och startmotorns poler är korrekta innan du utför anslutningarna som beskrivs ovan.

- I frånvaro av en akustisk signal och då den röda lampan är avstängd, ska du placera rattuttaget på 12V eller 24V enligt korrekt spänning för fordonet som ska startas.
- Placera strömbrytaren för igångsättning av fordonet eller båten på ON och vänta en minut. Ställ fordonets strömbrytare eller startnyckel i startläge i högst 5-6 sekunder. Om bilen eller båten inte startas, vänta minst 3 minuter innan du försöker igen.

  OBS: Du ska alltid förhindra att den svarta och den röda klämman kommer i kontakt med varandra elelr vidrör en gemensam ledning.
- Medan motorn är igång, ska du noga följa instruktionssekvensen:
  1. Koppla ifrån rattuttaget från startmotorn (startmotor OFF).
  2. Koppla bort fordonets svarta kämma (negativ).
  3. Koppla bort fordonets röda kämma (positiv).

4. Sätt tillbaka klämmorna i motsvarande säte.
Vi rekommenderar dig att ladda startmotorn så snart som möjligt.

Användning av startmotor som 12 V-matningsanordning via cigarrettändaren (Fig. A-8).

OBS! UTEFFEKT ENDAST 12V!
Vid överbelastning ingriper det nollställbara skyddet. För att återställa funktionen, eliminera orsaken till överbelastningen och tryck på knappen (Fig. A-7).

- Lyft locket på cigarrättändaruttaget **(Fig. A-8)**.
- Sätt i cigarrettändarkontakten på anordningen som ska matas i uttaget **(Fig. A-8)**.

ÅTERLADDNING MED EN STRÖMFÖRSÖRJNING PÅ 230V AC

Viktigt! För att skydda batteriets integritet, ladda det minst 12 timmar före användning, efter varje användning och hur som helst var 3:e månad.

- Det går att ladda enheten genom att använda mataren som medföljer 230V AC. Vi rekommenderar dig att se till att batterierna alltid är helt laddat. En låg laddningsnivå kan förkorta batteriets livslängd. Kom ihåg att den tid som krävs för att ladda batteriet beror på antalet starter som har utförts.
- Det går att kontrollera batteriernas laddningsnivå genom att trycka på knappen "TEST" **(Fig. A-5)**: displayen **(Fig. A-3)** indikerar batterispänningen, lysindikatorerna **(Fig. A-4)** indikerar laddningsnivån.
- Laddningssystemet kontrolleras elektroniskt. Fabriksinställningen för det elektroniska kortet är anpassat till laddning av blybatterier av typen WET med fri elektrolytvätska.
- Det går att ändra fabriksinställningen för att även ladda blybatterier av typen AGM/GEL. Med avstängd display **(Fig. A-3)**, ska du trycka på knappen "TEST" **(Fig. A-5)** och släppa den endast efter att indikationen UEt (WET-batterier) visas på displayen, tryck därefter en gång på knappen för att visa AGM (AGM-batterier), bekräfta det val du har gjort genom att trycka ner knappen tills du hör en akustisk signal. Upprepa åtgärden och välj UEt för att gå tillbaka till fabriksinställningarna.

Laddning:

OBS: Använd det medföljande elaggregatet endast för att ladda startmotorn.

- Sätt först in nätaggregatets kontakt **(FIG. B-1)** i ett 230V AC-uttag.
- Sätt sedan in utgångskontakten **(FIG.B-2)** i laddningsuttaget **FIG.A-6**.
- Då lysindikatorerna i **Fig. A-4** tänds i följd, innebär det att enheten befinner sig i laddningsfasen.
  Displayen möjliggör visningen av batterispänningen under laddningsfasen (**Fig. A-3**).
- Laddningen är slutförd när displayen **(Fig. A-3)** visar End. Ta därefter bort laddningsuttaget och koppla ifrån nätaggregatet från elsystemet.

Obs:
Startmotorn är utrustad med en enhet för att kontrollera batteriernas laddningsstatus som gör att du kan låta nätaggregatet vara anslutet under hela den tid som krävs. Efter laddningen, återställs den automatiskt enligt batteriernas laddningsstatus.

Pb

BORTSKAFFNING AV BATTERIET
Ett startbatteri som är tomt bör återvinnas. I vissa stater är detta obligatoriskt. Kontakta de lokala myndigheterna för solitt avfall för ytterligare informatino om återvinning.

VARNING: Bortskaffa inte batteriet genom att kasta den i eld, annars kan en explosion uppstå. Innan du bortskaffar batteriet, ska du isolera de bara terminalerna för att undvika kortslutningar. Utsätt inte batteriet för en intensiv värme eller eld, annars kan en explosion uppstå.

STARTMOTORNS SPECIFIKATIONER
Batterityp:
- blybatterier WET, AGM/GEL, 12V.

Kopparkablar:
- 25mm^2 isolerade i PVC.

Kabellängd:
- 250cm.

Uttag:
- 12VDC / ström max. 10A.

Allmänna egenskaper:
- signaleringslampa och akustisk signal för omvänd polaritet;
- återställbart skydd mot överbelastning vid utgången;
- Automatiskt avbrott av laddningsnivån och automatisk återställning;
- uttag av typen "cigarrettändare" 12V DC.

Tillbehör som medföljer:
- Nätaggregat **(Fig. B-3)** INPUT (INGÅNG) 230V – OUTPUT (UTGÅNG) 12V-12V / 3.5A.
- Ögelklämmor.

(DK)

BRUGERVEJLEDNING

GENERELT
En ægte bærbar starter med batteri. Den ideelle løsning for alle dem, der har brug for en starter. Den kan blandt andet anvendes til både, biler, lastvogne, motorcykler samt til generatorer.
Den passer fint til hvilket som helst 12- eller 24-volts startsystem.
Denne model er er velegnet til TÆTSLUTTENDE VEDLIGEHOLDELSESFRI BATTERIER (AGM / GEL) eller BLYBATTERIER MED FRI ELEKROLYT (WET).

Gem denne vejledning.
Det er nødvendigt at læse denne vejledning igennem, da den indeholder advarsler, sikkerhedsforanstaltninger, drifts- og vedligeholdelsesprocedurer, en liste over komponenterne og tekniske specifikationer.
Gem vejledningen til senere brug på et sikkert, tørt sted.

LÆS ALLE ANVISNINGERNE FØR IBRUGTAGNING AF STARTEREN!

ADVARSLER OG SIKKERHEDSFORANSTALTNINGER
Giv agt: For at nedsætte faren for personulykker og materielle skader er det særligt vigtigt altid at træffe de grundlæggende sikkerhedsforanstaltninger ved anvendelse af starteren.

1- Beskyt øjnene. Der skal altid anvendes beskyttelsesbriller, når der arbejdes med batterier med surt bly.

2- Undgå kontakt med syren i batteriet. Hvis man rammes af syresprøjt eller kommer i kontakt dermed på anden vis, skal man straks skylle den berørte del med rent vand. Bliv ved med at skylle med vand indtil lægens ankomst.

3- Det er vigtigt, at kablernes poler forbindes rigtigt. Forbind den røde starttang (+) med batteriets plus-klemme, og den sorte (-) med minus.
Starteren skal anvendes på steder med god udluftning. Den må ikke sættes i gang på steder, hvor der er brændbare gasarter eller væsker.

4- Sørg for, at den sorte og røde tang ikke kommer i kontakt med eller berører en fælles leder, da man ellers risikerer, at de eller andre metalgenstande smelter.
GIV AGT! For at undgå skader som følge af hændelig kontakt skal flyvestikket (12V / 24V) frakobles starterens panel, og tængerne skal anbringes i lommen igen.

5- GÆLDER KUN FOR 12 eller 24 VOLTS SYSTEMER! Skal anvendes hensigtsmæssigt og kun på både og køretøjer med elektriske 12- eller 24-volts systemer.

6- MÅ KUN ANVENDES I NØDSTILFÆLDE: Starteren må ikke anvendes i stedet for køretøjets batteri. Må kun anvendes til start.

7- Man skal ikke arbejde alene. Den anden person kan hjælpe i tilfælde af ulykker.

8- Pas på ikke at få elektrisk stød. Udvis størst mulig forsigtighed, når tængerne sættes på ledere eller fordelingsstænger uden isolering. Undgå legemskontakt med overflader såsom rør, radiatorer eller metalskabe under kontrol af spændingen.

9- Hold arbejdsområdet rent. Hindringer i områderne kan forårsage legemsskader.

10- Pas på ikke at beskadige starteren. Den må udelukkende anvendes ifølge anvisningerne i denne vejledning.

11- Overhold anvisningerne vedrørende arbejdsområdet. Må ikke anvendes på våde eller fugtige steder. Må ikke udsættes for regn. Arbejd på steder med god belysning.

12- Må ikke udsættes for direkte sollys, direkte varmekilder eller fugt.

13- Skal opbevares udenfor børns rækkevidde: De må under ingen omstændigheder have adgang til arbejdsområderne eller have mulighed for at manipulere maskinerne, instrumenterne eller forlængerledningerne.

14- Når starteren ikke er i brug, skal den anbringes på et tørt sted for at undgå rustdannelse. Starteren skal altid opbevares på et aflåst sted og udenfor børns rækkevidde.

15- Bær egnet tøj. Undlad at tage vidde klæder eller smykker på, der vil kunne sætte sig fast i bevægelige dele. Det er vigtigt at anvende elektrisk isolerede beskyttelsesklæder og skridsikkert fodtøj under arbejdet. Langt hår skal tildækkes med en beskyttelseshætte.

16- Reparationer må kun foretages af fagfolk, da brugeren ellers udsættes for alvorlig fare.

17- Udskiftning af dele og tilbehør. Til vedligeholdelse skal der anvendes identiske reservedele (se reservedellisten). Ved anvendelse af hvilken som helst anden komponent, bortfalder garantien.

18- Man skal altid opretholde en passende, stabil position og faste støttepunkter.
Undlad at gå henover kabler eller elektriske strukturer.

19- Starterens vedligeholdelse skal udføres omhyggeligt. Kontrollér kablerne med jævne mellemrum, og hvis der konstateres skader, skal de udbedres af en autoriseret tekniker.

20- Kontrollér, at der ikke er nogen beskadigede dele. Før ibrugtagning af denne starter skal man nøje kontrollere alle de dele, der lader til at være beskadigede, for at fastslå, om de er i stand til at fungere ordentligt. Kontrollér, om kablerne er ordentligt fastgjort til starteren. Beskadigede dele skal repareres eller udskiftes af en tekniker med den fornødne kompetence.

INSTALLATION

OPSTILLING (Fig. C)

Pak starteren ud, og saml de løse dele, der følger med i pakningen.

ISÆTNING AF BATTERIER

VIGTIGT: Når kablerne forbindes til batterierne, er det vigtigt at vende polerne rigtigt ifølge angivelserne for at undgå, at de kabelsko, der stadig skal forbindes til batteriernes poler, utilsigtet kommer i kontakt med de kabelsko, der allerede er forbundet.

GIV AGT: Batterierne skal isættes af erfarne personer, da der ellers kan opstå alvorlige farer under montering og anvendelse.

Før starteren tages i brug, skal man følge proceduren for isætning og forbindelse af batterierne.
Der kan isættes batterier, hvis mål ikke overstiger angivelserne på **Fig. D.**
Åbn batterirummet ifølge angivelserne på **Fig. E.**
Afhængigt af batteriernes forbindelsesmåde:

Batterier med koniske klemmer

- Følg skemaet på **Fig. F** i tilfælde af konisk forbindelse, gennem kabelskoene med klemmer, der allerede er monteret på starterens kabler.

Batterier med andre klemmer

- følg skemaet på **Fig. G** for at udskifte klemmerne i tilfælde af alternativ forbindelse **Fig. H1** eller **Fig. H2**, ved hjælp af de ringklemmer, der følger med som ekstratilbehør.
  BEMÆRK: Hvis man følger proceduren på **Fig. G**, skal man sørge for, at ringklemmen forbindes helt sikkert til starterens kabler.

Når kablerne er forbundet, lukkes batterirummet ved at følge proceduren i **Fig. E** i modsat rækkefølge.

DRIFT

GIV AGT: Elektrisk stød kan forårsage legemsskader eller have døden til følge. Sørg for ikke at berøre utildækkede elledninger.
Starteren er beregnet til anvendelse på køretøjer eller både: **TAB.1** viser kapaciteten for de batterier, der skal monteres på starteren, alt efter hvilke slags køretøjer der skal startes. Der er ikke behov for et andet køretøj eller en 230VAC stikkontakt, når man anvender starteren.
Denne starter kan desuden anvendes som bærbar 12 VDC energikilde på øde egne eller i nødstilfælde.

Anvendelse af starteren til igangsætning af køretøjer

GIV AGT: Anvisningerne skal følges helt nøjagtigt i den rækkefølge, de er opført i nedenfor!

- Sørg for, at der IKKE er spænding i starterens tænger: Flyvestikket **(Fig. A-1)** skal være frakoblet.
- Sørg for, at køretøjets eller bådens afbryder eller startnøgle står på OFF.
- Forbind først den røde ladetang (+) med køretøjets batteris plusklemme.

- Forbind så den sorte ladetang (-) med en ikke-bevægelig metaldel af motoren; forbind ikke tangen med batteriets minusklemme.

GIV AGT: FARE!

De symboler, der vises hér, gør opmærksom på, at den røde lampe lyser (Fig. A-2) og lydsignalet lyder for at advare om, at "POLERNE VENDER FORKERT, FARE!". Flyvestikket (Fig. A-1) må under ingen omstændigheder tilkobles starterens 12V eller 24V, og kablerne skal fjernes! Kontrollér, om køretøjets batteriers og starterens poler vender rigtigt, før de ovennævnte forbindelser foretages.

- Hvis der ikke er noget lydsignal og den røde lampe er slukket, placeres flyvestikket ved starterens 12V eller 24V alt efter, hvilken spænding der kræves for det pågældende køretøj.
- Stil køretøjets eller bådens afbryder eller startnøgle på ON, og vent ét minut. Stil afbryderen eller nøglen på startpositionen i højst 5-6 sekunder. Hvis køretøjet eller båden ikke går i gang, skal man vente mindst 3 minutter før næste forsøg på start.

Giv agt: Man skal altid sørge for, at den røde og sorte tang ikke kommer i berøring med hinanden eller en fælles ledning.

- Når motoren kører, efter start, er det strengt nødvendigt at følge anvisningerne nedenfor i den samme rækkefølge:
  1. Frakobl flyvestikket fra starteren (starter OFF).
  2. Adskil den sorte tang (negativ) fra køretøjet.
  3. Adskil den røde tang (positiv) fra køretøjet.
  4. Sæt tængerne på plads igen.
  Det anbefales at genoplade starteren så hurtigt som muligt!

Anvendelse af starteren som 12V-forsyningsenhed via cigarettænderstik eller lignende (FIG. A-8).

GIV AGT! OUTPUT KUN 12V!
I tilfælde af overbelastning udløses beskyttelsesfunktionen med genindkobling. Driften genoprettes ved at fjerne årsagen til overbelastningen og trykke på knappen (Fig. A-7).

- Hæv cigarettænderens dæksel **(Fig. A-8)**.
- Sæt cigarettænderstikket på det apparat, der skal fødes, i stikkontakten (**Fig. A-8**).

GENOPLADNING MED 230 V AC FORSYNING
Vigtigt! For ikke at ødelægge batteriet skal det oplades i 12 timer før anvendelse, efter hver anvendelse og hver 3. måned.

- Enheden kan genoplades ved hjælp af den medleverede 230V AC forsyningsenhed. Det anbefales at sørge for, at batterierne altid er fuldstændigt opladede. Batteriets levetid kan forkortes, hvis opladningsniveauet er lavt. Husk på, at opladningens varighed afhænger af, hvor mange igangsætninger der er blevet foretaget.
- Batteriernes opladningsniveau kan kontrolleres ved at trykke på tasten "TEST" **(Fig. A-5)**: Displayet **(Fig. A-3)** viser batteriernes spænding, batteriernes opladningsniveau vises af lysdioderne **(Fig. A-4)**.
- Opladningssystemet kontrolleres elektronisk; det elektroniske datakorts fabriksindstilling egner sig til genopladning af blybatterier af typen WET med fri elektrolyt.
- Fabriksindstillingen kan varieres for at oplade blybatterier af typen AGM/GEL. Mens der er slukket for displayet **(Fig. A-3)**, tryk på tasten "TEST" **(Fig. A-5)**, og slip den først når displayet viser UEt (WET-batterier), tryk derefter én gang på tasten for at få vist AGM (AGM-batterier), og bekræft valget ved at holde tasten nede, indtil der høres en lydtone. Gentag proceduren, og vælg UEt for at komme tilbage til fabriksindstillingen.

Genopladning:

GIV AGT: Den medfølgende forsyningsenhed må kun anvendes til genopladning af starteren.

- Sæt først forsyningsenhedens stik **(Fig. B-1)** i en 230V AC stikkontakt.
- Sæt derefter det særlige udgangsstik **(Fig. B-2)** i genopladningsstikkontakten **(Fig. A-6)**.
- Kontrollamperne på **Fig. A-4** tænder skiftevist for at gøre opmærksom på, at enheden er under opladning. Displayet giver mulighed for at få vist batteriernes spænding under opladningen (**Fig.A-3**).
- Opladningen er afsluttet, når man ser End på displayet **(Fig. A-3)**. Fjern så opladningsstikket, og frakobl forsyningsenheden fra netforsyningen.

Bemærk:
Starteren er forsynet med en anordning, der kontrollerer batteriernes opladningstilstand, og dette gør det muligt at lade forsyningsenheden være forbundet så lang tid som ønsket; når genopladningen er afsluttet, genoprettes den automatisk på grundlag af batteriernes opladningstilstand.

BORTSKAFFELSE AF BATTERIET
Starterens brugte batteri bør genbruges. I nogle lande er dette obligatorisk. Kontakt de lokale myndigheder, der beskæftiger sig med fast affald, for at indhente oplysninger om genbrug.

ADVARSEL: Undlad at brænde batteriet, da der ellers opstår eksplosionsfare. Før bortskaffelse af batteriet skal de utildækkede klemmer isoleres for at undgå kortslutning. Undlad at udsætte batteriet for stærk varme eller ild, da der ellers opstår eksplosionsfare.

STARTERENS SPECIFIKATIONER
Batteritype:
- blybatterier WET-, AGM/GEL-batterier, 12V.

Kobberkabler:
- 25mm^2, PVC-isolering.

Kabellængde:
- 250cm.

Udgangsstikkontakt:
- 12VDC / maks. strøm 10A.

Almene egenskaber:
- Kontrollampe og lydsignal for forkert vending af poler;
- beskyttelsesanordning med genindkobling ved udgangen, der beskytter mod overbelastning;
- automatisk afbrydelse af opladningsniveauet og automatisk genopretning;
- stikkontakt af typen "cigarettænder" 12VDC.

Tilbehør der følger med:
- Forsyningsenhed **(Fig. B-3)** INPUT 230V - OUTPUT 12V-12V / 3.5A.
- Klemmer med ring.

(N)

INSTRUKSJONSHÅNDBOK

GENERELL

En riktig startmotor med batteri som kan transporteres. Idealisk for deg som trenger en startmotor. Den kan brukes til båter, biler, lastebiler, motoriserte generatorer og annet.
Helt kompatibel med alle oppstartsystemer på 12 eller 24 volt.
Denne modellen kan utstyres med HERMETISKE BLYBATTERIER UTEN VEDLIKEHOLD (AGM/GEL) eller BLYBATTERIER MED FRI ELEKTROLYTVÆSKE (WET).

Spare denne håndboka.
Håndboka er nødvendig for å lese advarslinger og forholdsregler som gjelder sikkerheten, funksjonsprosedyrene og vedlikeholdet, For en liste over komponentene og for tekniske spesifikker.
Oppbevar håndboka på en sikker og tør plass for konsultasjoner lengre frem.

FØR DU BRUKER STARTMOTOREN SKAL DU LESE ALLE INSTRUKSENE!

ADVARSLINGER OG FORHOLDSREGLER SOM GJELDER SIKKERHETEN

Advarsel: for å redusere risikoen for personskader og skader på utstyret, anbefaler vi deg å bruke startmotoren i samovar med grunnleggende forholdsregler som gjelder sikkerheten.

1- Beskytt øyne dine. Bruk alltid vernebriller når du arbeider med batterier som innholder blysyra.

2- Unngå kontakt med batteriets syra. Ved sprøyt eller kontakt med syren ska du umiddelbart skylle den gjeldende delen med rent vann. Fortsett å skylle til legen kommer.

3- Det er viktig å kople kablene til korrekt pol. Kople den røde klemmen (+) til batteriets positive uttak og den svarte klemmen (-) til batteriets negative uttak.
Bruk alltid startmotoren på godt ventilert plass. Prøv ikke å starte den når du befinner deg ved gas seller brandfarlige væsker.

4- Du skal forhindre at den svarte og røde klemmen kommer i kontakt med hverandre eller med en felles ledning, ellers kan de fusjonere eller føre til at andre metalldeler fusjoneres.
BEMERK! For å unngå skader på grunn av uventet kontakt, frakople rattuttaket (12V / 24V) fra startmotorens panel og plasser klemmene i tasken.

5- BARE TIL SYSTEMER MED 12 eller 24 VOLT! Skal brukes på egnet måte bare på båter eller kjøretøy med elsystemer på 12 eller 24 volt.

6- MÅ BARE BRUKES I NØDSITUASJONER: bruk ikke startmotoren i stedet for kjøretøyets batteri. Må bare brukes for oppstart.

7- Unngå å arbete alene. Ved ulykke, kan den andre personen hjelpe til.

8- Unngå elektriske støter. Vær ekstremt forsiktig da du appliserer klemmene ved ledningene eller distribusjonsstenger som ikke er isolert. Unngå kroppskontakt med overflater som ledninger, radiatorer eller metallskap mens du tester spenningen.

9- Hold arbeidsområdet rent. Rotete områder kan føre til skader.

10- Unngå å skade startmotoren. Bruk den bare slik som er spesifisert i denne håndboka.

11- Respekter insikasjonene som gjelder arbeidsområdet. Bruk den ikke i fuktige eller våte miljøer. Utsett den ikke for regn. Arbeid på godt belyst plass.

12- Utsett den ikke for direkte sollys, direkte varmekilder eller fukt.

13- Hold barna borte: barn må aldri gis adgang til arbeidsområdet eller maskinene, instrumentene eller forlengelser.

14- Når startmotoren ikke er i bruk, skal den oppbevares på en tør plass for å unngå at rust dannes. Oppbevar alltid startmotoren i et låst rom og hold barn borte fra den.

15- Kle deg på egnet måte. Bruk ikke vide klær eller smykker som kan fastne i de beveglige delene. Under arbeidet anbefaler vi deg å bruke verneklær med elektrisk isolering og verneskor for et godt grep på underlaget. Hvis du har langt hår, skal du ha på deg vernemøsse.

16- Reparasjonene må bare utføres av esperte, ellers kan fare oppstå for brukeren.

17- Skift ut deler og tilbehør. Da du utfører vedlikeholdsarbeidet, bruk bare identiske reservdeler (se listen over reservedeler). Bruket av andre deler fører til at garantien annulleres.

18- Du skal alltid ha en stabil stilling og stabile støttepunkter.
Beveg deg ikke på kabler eller elektriske strukturer.

19- Utfør startmotorens vedlikehold med stort omhu. Kontroller regelmessig kablene og ved skade, la en autorisert tekniker utføre reparasjonsarbeidet.

20- Kontroller at der ikke er skadde deler. Før du bruker denne startmotoren, skal du nøye kontrollere delene som virker skadde, for å se hvis de fungerer korrekt eller ikke. Kontroller at kablene er korrekt fastsatte ved startmotoren. Vi anbefaler deg å la delene repareres eller skiftes ut av en kvalifisert tekniker.

INSTALLASJON

UTSTYR (Fig. C)
Pakk ut startmotoren og utfør montasjen av de løse delene som ligger i emballasjen.

BATTERIROM

VIKTIG: under fasen for kopling av kablene til batteriene, skal du respektere polaritetsindikasjonen ved å være meget oppmerksom slik at du unngår at kabelenden som skal koples til de enkelte batteripolene ikke kommer bort i kabelendene som allereden er koplet.

BEMERK: Batterirommet skal utføres av kvalifisert personal, ellers kan alvorlige feil oppstå under monteringsfasen og ved bruk.

Før du begynner med startmotorens bruk, skal du følge prosedyren for installasjon og kopling av batteriene.
Du kan installere batterier med maks. mål som er indikert i **Fig. D.**
Setti gang med å åpne batterirommet ved å følge instruksene i **Fig. E.**
I samovar med koplingstype på batteriene:

Batterier med koniske klemmer
- følg skjemaet i **Fig.F** for en konisk kopling ved hjelp av kabelenden til klemmen som allereden er montert på startmotorens kabler.

Batterier med andre klemmer
- følg skjemaet i **Fig. G** for utskfiting av klemmene ved

en alternativ kopling i **Fig.H1** eller **Fig.H2**, ved å bruke klemmer med øyebolter som medfølger som tilbehør.
BEMERK: hvis du utfører prosedyren i **Fig. G**, skal du forsikre deg om at klemmen med øyebolt blir ordentlig koplet til startmotorens kabler.

Etter kabelkoplingen, gå frem med å lukke batterirommet ved å følge omvendt prosedyre i forhold til den som er indikert i **Fig.E**.

FUNKSJON

BEMERK: En elektrisk støt kan føre til skader eller død. Unngå å vidrøre bare elektriske ledninger.
Startmotoren har prosjekterts for bruk til kjøretøy eller båter. **TAB.1** forsyner deg med en indikasjon om kapasiteten for batteriene som skal installeres i startmotoren i samsvar med den type av kjøretøy som skal startes opp. Det er ikke nødvendig å ha et annet kjøretøy eller et mateuttak på 230V AC.
Det er dessuten mulig å bruke denne startmotoren som transporterbar energikilde 12V DC på fjerntliggende områder eller i nødsituasjoner.

Bruk av startmotoren for å starte et kjøretøy

BEMERK: utfør instruksene ved å nøye følge denne orden!
- Forsikre deg om at startmotorens klemmer IKKE er strømførende: rattuttaket **(Fig. A-1)** må være frakoplet.
- Forsikre deg om at bryteren eller startnøkkelen på kjøretøyet eller båten som skal startes opp befinner seg på OFF.
- Kople først den røde klemmen (+) til den positive terminalen som sitter på kjøretøyets batteri.
- Kople siden den svarte klemmen (-) til en fast metalldel på motoren; kople ikke klemmen til batteriets negative pol.

BEMERK: FARE!

Symbolet her advarsler om at den røde lampen lyser (Fig. A-2) og den akustiske signalen indikerer "OMVEND POLARITET, FARE". Du skal absolutt ikke kople rattuttaket (Fig. A-1) til 12V eller 24V på startmotoren og fjern kablene! Kontroller att kjøretøyets batteri och starmotoren har korrekt polaritet før du utfører koplingene ovenfor.
- I fravær av akustiske signaleringer og da den røde lampen ikke lyser, skal du plassere rattuttaket til 12V eller 24V på startmotoren og respekter korrekt spenning i kjøretøyet som skal startes.
- Still bryteren eller startnøkkelen på ON i kjøretøyet eller båten og vent et minutt. Still bryteren eller nøkkelen i startstilling i mindst 5-6 sekunder. Hvis det ikke er mulig å starte kjøretøyet eller båten, vent mindst 3 minutter før du prøver igjen.

BEMERK: Forhindre alltid at den svarte og røde klemmen kommer i kontakt med hverandre eller vidrører en felles ledning.
- Etter oppstart, da motoren er igang, følg instruksenes sekvenser nøye:
  1. Kople fra rattuttaket fra startmotoren (start motor OFF).
  2. Kople fra den svarte klemmen (negativ) fra kjøretøyet.
  3. Kople fra den røde klemmen (positiv) fra kjøretøyet.
  4. Still klemmene på korrekt plass.
  Vi anbefaler deg å lade startmotoren så snart som mulig!

Bruk av startmotoren som mateanlegg 12V ved hjelp av sigarettenneruttaket (Fig. A-8).

BEMERK: UTGANG BARE 12V!
Ved overladning blir det tilbakestillbare verneutstyret aktivert. For å tilbakestille funksjonen, eliminer årsaken til overbelastingen og trykk på tasten (Fig. A-7).
- Løft lokket til sigarettenneren **(Fig. A-8)**.
- Sett inn sigarettennerens stikkontakt i anlegget som skal forsynes med spenning **(Fig. A-8)**.

LADING MED FORSYNING 230V AC
Viktig! For å verne batteriet, lade det i 12 timer før bruket, etter hvert bruk og i hvert fall hver 3. måned.
- Det er mulig å lade enheten ved å bruke materen som medfølger 230V AC. Vi anbefaler deg å la batteriene alltid være oppladet. Et lavt ladenivå kan forkorte batteriets levetid. Husk på at tiden som trenges for batteriladingen beror på antallet oppstarter som blir utført.
- Det er mulig å kontrollere batteriet ladenivå ved å trykke på tasten "TEST" **(Fig. A-5)**: skjermen **(Fig. A-3)** indikerer batterispenningen, lysindikatorene **(Fig. A-4)** indikerer ladenivået.
- Ladesystemet er kontrollert elektronisk; fabrikksinstillingen for det elektroniske kortet er egnet for å lade blybatterier av typen WET som befinner seg i startmotoren.
- Det er mulig å variere fabrikksinnstillingen for å også lade blybatterier av typen AGM/GEL. Med skjermen **(Fig. A-3)** slått fra, trykker du på "TEST" **(Fig. A-5)** og slipper den bare da skjermen viser WET (WET-batterier). Trykk siden en gang på tasten for å vise AGM (AGM-batterier) og bekreft valget ved å holde tasten nedtrykt til du hører en akustisk signal. Gjenta operasjonen og velg WET for å gå tilbake til fabrikksinnstillingene.

Lading:

BEMERK: Bruk materen bare for å lade startmotoren.
- Sett først inn materens støpsel **(Fig. B-1)** i et uttak 230V AC.
- Sett deretter in uttaksstøpselet **(Fig. B-2)** i laderens uttak **(Fig. A-6)**.
- Lysindikatorene som tennes i **Fig. A-4** indikerer at enheten lades.
  Skjermen gjør at du kan vise batterispenningen under ladingsfasen (**Fig. A-3**).
- Ladingen er slutført når skjermen **(Fig. A-3)** viser End. Fjern siden ladestøpselet og frakople materen fra elnettet.

Bemerk:
Startmotoren er utstyrt med et kontrollanlegg for å lade batter iene som gjør at du kan la materen være tilkoplet så lenge som du ønsker. Etter ladingen, skjer dens tilbakerstilling automatisk i samsvar med batterienes ladetilstand.

Pb

AVHENDING AV BATTERIET
Et batteri som er slutt skal gjenvinnes. I noen lender er dette obligatorisk. Henvend deg til lokale myndigheter for informasjon om gjenvinning.

ADVARSLING: Avhend ikke batteriet ved å brenne det, ellers kan en eksplosjon oppstå. Før du avhender batteriet, skal du isolere terminalene for å unngå kortslutninger. Utsett ikke batteriet for intensiv varme eller ild da dette kan føre til eksplosjon.

STARTMOTORENS SPESIFIKKER
Batteritype:
- hermetiske blybatterier WET, AGM/GEL, 12V.

Kobberkabler:
- 25mm^2 isolert i PVC.

Kabellengde:
- 250cm.

Uttak:
- 12VDC / maks. strøm 10A.

Generelle karakteristikker:
- signaleringslampe og akustisk signal for omvendt polaritet;
- tilbakestillbart vern ved utgangen mot overbelasting;
- automatisk avbrudd av ladenivået og automatisk tilbakestilling;
- sigarettenneruttak 12V DC.

Tilbehør som er inkludert:
- Mater **(Fig. B-3)** INPUT (INNGANG) 230V – OUTPUT (UTGANG) 12V-12V / 3.5A.
- Klemmer med øyebolt.

(SF)

KÄYTTÖOHJE

YLEISTÄ
Todellinen kuljetettava akkukäynnistyslaite. Ihanteellinen kenelle tahansa, joka tarvitsee käynnistyslaitetta. Sen sovelluksiin kuuluvat veneet, autot, kuorma-autot, moottorigeneraattorit ja muut.
Sopii täydellisesti yhteen minkä tahansa käynnistyslaitteiston, 12 tai 24 volttia, kanssa.
Tähän malliin voidaan laittaa HERMEETTISIÄ LYIJYAKKUJA ILMAN HUOLTOA (AGM/GEL) tai LYIJYAKKUJA VAPAALLA ELEKTROLYYTILLÄ (WET).

Säilytä tämä käyttöohje.
Käyttöohje on välttämätön turvallisuusvaroituksien ja –ohjeiden katsomiseksi liittyen toiminta- ja huoltomenettelyihin, osaluetteloa ja teknisiä erittelyitä varten.
Säilytä käyttöohje mahdollista myöhempää tarvetta varten varmassa ja kuivassa paikassa.

ENNEN KÄYNNISTYSLAITTEEN KÄYTTÖÄ LUE KAIKKI OHJEET!

TURVALLISUUSOHJEET JA -VAROITUKSET
Huomio: henkilövahinkoriskien ja laitteistolle koituvien riskien vähentämiseksi suosittelemme, että käytät käynnistyslaitetta noudattaen aina perusvarotoimenpiteitä.

1- Suojaa silmät. Käytä aina suojalaseja työskennellessäsi lyijyakuilla.

2- Vältä kosketusta akun hapon kanssa. Mikäli happoa roiskuu tai joutuu kosketukseen, huuhtele heti kyseessä oleva alue puhtaalla vedellä. Jatka huuhtelemista lääkärin saapumiseen asti.

3- On tärkeää kytkeä johdot oikeisiin napoihin. Liitä punainen pihti (+) akun positiiviseen liittimeen ja musta pihti (-) negatiiviseen maadoitukseen.
Käytä käynnistyslaitetta hyvin tuuletetuissa paikoissa. Älä yritä käynnistää, kun paikalla on kaasua tai syttyviä nesteitä.

4- Estä aina mustia ja punaisia pihtiä koskettamasta toisiaan tai yhteistä johdinta sillä se voi aiheuttaa niiden tai muiden metalliosien sulamisen.
HUOMIO! välttääksesi vahingot sattumanvaraisista kosketuksista irtikytke irrotettava pistorasia (12V / 24V) käynnistyslaitteen paneelilta ja aseta pihdit uudelleen taskuun.

5- VAIN 12 tai 24 VOLTIN LAITTEISTOILLE! Käytä oikealla tavalla vain veneissä ja ajoneuvoissa, joissa on 12 tai 24 voltin sähkölaitteistot.

6- KÄYTÄ VAIN HÄTÄTILANTEESSA: älä käytä käynnistyslaitetta ajoneuvon akun tilalla. Käytä ainoastaan käynnistystä varten.

7- Vältä yksin työskentelyä. Mikäli sattuu tulipalo, avustaja voi auttaa.

8- Vältä sähköiskuja. Ole äärimmäisen varovainen käyttäessäsi pihtejä johtimilla tai eristämättömiä virtakiskoja. Vältä vartalon kosketusta pintojen kanssa, kuten putket, jäähdytysripa ja sähkökaapit samalla, kun testataan jännitettä.

9- Pidä työalue puhtaana. Tilaavievät alueet voivat aiheuttaa haavautumisia.

10- Vältä käynnistyslaitteen vioittumista. Käytä sitä ainoastaan tämän käyttöohjeen mukaan.

11- Noudata työalueeseen liittyviä ohjeita. Älä käytä laitetta kosteissa tai märissä paikoissa. Älä aseta sitä alttiiksi sateelle. Työskentele hyvin valaistuissa paikoissa.

12- Älä aseta laitetta suoraan auringonvaloon, alttiiksi suorille lämmönlähteille tai kosteudelle.

13- Pidä lapset loitolla: heitä ei saa ikinä päästää työalueille eikä antaa käyttää koneita, välineitä tai jatko-osia.

14- Käynnistyslaitteen ollessa käyttämättömänä se on laitetta takaisin kuivaan paikkaan ruosteen muodostumisen välttämiseksi. Säilytä käynnistyslaite aina lukitussa paikassa ja lasten ulottumattomissa.

15- Pukeudu asianmukaisella tavalla. Älä käytä leveitä vaatteita tai koruja, jotka voivat tarttua liikkuviin osiin. Työskentelyn aikana suositellaan pukeutumista sähköisesti eristettyihin suojavaatteisiin sekä liu'unestojalkineisiin. Mikäli sinulla on pitkät hiukset, käytä ne keräävää päänsuojaa.

16- Vain asiantuntijat saavat suorittaa korjauksia tai muuten käyttäjälle voi aiheutua huomattavaa vaaraa.

17- Osien ja lisälaitteiden vaihtaminen. Huollettaessa käytä ainoastaan samanlaisia vaihto-osia (katso varaosaluettelo). Muiden osien käyttö mitätöi takuun.

18- Säilytä koko ajan kunnolla vakaa asento ja pitävät tukikohdat.
Älä siirry sähköjohtojen tai -rakenteiden päälle.

19- Huolla käynnistyslaite huolellisesti. Tarkasta jaksoittain johdot ja mikäli ne ovat vaurioituneet, anna luvansaaneen teknikon korjata ne.

20- Tarkasta, ettei ole vaurioituneita osia. Ennen käynnistyslaitteen käyttöä tarkasta huolellisesti vaurioituneilta näyttävät osat määrittääksesi, toimivatko ne kunnolla. Tarkasta, että johdot on hyvin kiinnitetty käynnistyslaitteeseen. Suositellaan,

että ammattitaitoinen teknikko korjaa tai vaihtaa vaurioituneet osat.

ASENNUS
VALMISTELU (kuva C)
Poista käynnistyslaite pakkauksesta ja kokoa pakkauksessa olevat irto-osat.

AKKUJEN ASENNUS
TÄRKEÄÄ: noudata kytkiessäsi johtoja akkuihin napaisuuden ohjetta välttäen huolellisesti, että akkujen yksittäisiin napoihin liitettävät kaapelikengät koskettavat vahingossa jo liitettyjä kaapelikenkiä.

HUOMIO: asiantuntevat henkilöt asettavat akut tai muuten saattaa syntyä huomattavia vaaroja sekä kokoamis- että käyttövaiheessa.

Ennen kuin käytät käynnistyslaitetta, on tarvittavaa asettaa ja kytkeä akut.
Asennettavien akkujen maksimimitat on annettu **kuvassa D.**
Avaa akkutila noudattamalla ohjeita **kuvassa E.**
Akuissa olevan liitäntätyypin mukaan:
Akut kartioliittimellä
- noudata **kuvan F** kaaviota kartioliitäntää varten liittimellisten kaapelikenkien avulla, jotka on jo koottu käynnistyslaitteen johdoille.

Akut muilla liittimillä
- noudata **kuvan G** kaaviota liittimien vaihtamiseksi, mikäli käytät vaihtoehtoista **kuvan H1** tai **H2** liitäntää, käyttäen tarvikkeissa olevaa silmukkaliitintä.
  HUOMIO: mikäli toimitaan **kuvan G** menetelmän mukaan varmista, että silmukkaliitin kiinnitetään kunnolla käynnistyslaitteen johtoihin.

Kun johdot on kytketty, sulje akkutila toimimalla päinvastoin kuin **kuvassa E** neuvotaan.

TOIMINTO

HUOMIO: sähköisku voi aiheuttaa vaurioita tai kuoleman. Vältä koskettamasta avoimia sähköjohtimia.
Käynnistyslaite on suunniteltu käytettäväksi ajoneuvoissa tai veneissä: **TAULUKOSSA 1** annetaan ohje käynnistyslaitteeseen asennettavien akkujen tehokkuudesta käynnistettävien ajoneuvojen tyypin mukaan. Käynnistyslaitteella ei tarvita toista ajoneuvoa tai sähköpistorasiaa 230 VAC.
Lisäksi tätä käynnistyslaitetta voidaan käyttää kuljetettavana energianlähteenä 12 VDC kaukana olevilla paikoilla tai hätätilanteissa.

Käynnistyslaitteen käyttö ajoneuvon käynnistämiseksi

HUOMIO: toimi ehdottomasti alla olevan ohjejärjestyksen mukaan!
- Varmista, että käynnistyslaitteen pihdeissä EI ole jännitettä: irrotettava pistorasia **(kuva A-1)** on irrotettava.
- Varmista, että käynnistettävän ajoneuvon tai veneen katkaisin on OFF-asennossa.
- Liitä ensimmäiseksi punainen pihti (+) ajoneuvon akussa olevaan positiiviseen päätteeseen.
- Liitä sitten musta pihti (-) johonkin moottorin kiinteään metalliosaan; älä liitä pihtiä akun negatiiviseen liittimeen.

HUOMIO: VAARA!

Annettu symboli ilmoittaa, että punaisen lampun syttyminen (kuva A-2) ja äänimerkki tarkoittavat ”KÄÄNTEINEN NAPAISUUS, VAARA!”. Älä ehdottomasti kytke irrotettavaa pistorasiaa (kuva A-1) käynnistyslaitteen kohtiin 12V tai 24V ja irrota johdot! Tarkasta ajoneuvon akun ja käynnistyslaitteen oikeat napaisuudet ennen ylläkuvattuja kytkentöjä.
- Mikäli äänimerkkiä ei kuulu ja punainen lamppu on sammunut, aseta irrotettava pistorasia käynnistyslaitteeseen 12V tai 24V noudattaen käynnistettävän ajoneuvon oikeaa jännitettä.
- Aseta ajoneuvon tai veneen katkaisin tai virta-avain ON-asentoon ja odota minuutti. Laita katkaisin tai virta-avain käynnistysasentoon korkeintaan 5÷6 sekunniksi. Mikäli auto tai vene ei käynnisty, odota vähintään 3 minuuttia ennen kuin yrität uudelleen.

Huomio: estä aina mustia ja punaisia pihtiä koskettamasta toisiaan tai yhteistä johdinta.
- Käynnistyksen jälkeen ja moottorin käydessä noudata tarkasti ohjejärjestystä:
  1. Irrota käynnistyslaitteen irrotettava pistorasia (käynnistyslaite OFF-asennossa).
  2. Irrota musta pihti (negatiivinen) ajoneuvosta.
  3. Irrota punainen pihti (positiivinen) ajoneuvosta.
  4. Aseta pihdit takaisin niille varattuun sijaan.
  Suositellaan käynnistyslaitteen lataamista heti, kun mahdollista!

Käynnistyslaitteen käyttö virransyöttölaitteena 12V savukkeensytyttimen tyypin pistorasian avulla (kuva A-8).

HUOMIO! ANTO VAIN 12V!
Ylikuormitustapauksessa keskeyttää ennalleen palautettava suoja. Toiminnon palauttamiseksi ennalleen poista ylikuormituksen syy ja paina painiketta (kuva A-7).
- Nosta savukkeensytyttimen tyypin pistorasian kantta **(kuva A-8)**.
- Aseta syötettävän laitteen savukkeensytyttimen pistoke pistorasiaan **(kuva A-8)**.

LATAUS VIRRANSYÖTÖLLÄ 230 VAC
Tärkeää! Akun eheyden varmistamiseksi lataa 12 tuntia ennen käyttöä, joka käyttökerran jälkeen ja joka tapauksessa joka 3 kuukausi.
- On mahdollista ladata yksikkö käyttämällä varusteissa olevaa virransyöttölaitetta 230 VAC. Suositellaan akun pitämistä koko ajan täysin ladattuna. Matala lataustaso voi lyhentää akun käyttöikää. Muista, että akun lataamiseen tarvittava aika riippuu suoritettujen käynnistysten määrästä.
- Lisäksi on mahdollista tarkastaa akkujen lataustaso painamalla ”TEST”-painiketta **(kuva A-5)**: näyttöruutu **(kuva A-3)** ilmoittaa akkujen jännitteen, valodiodit **(kuva A-4)** ilmoittavat lataustason.
- Latausjärjestelmää ohjataan elektronisesti; elektronisen kortin tehtaanasetus sopii WET-tyypin lyijyakkujen lataamiseen vapaalla elektrolyytillä.
- On mahdollista muuttaa tehtaanasetusta myös AGM/GEL-tyypin lyijyakkujen lataamiseksi. Näyttöruudun **(kuva A-3)** ollessa sammunut paina painiketta ”TEST” **(kuva A-5)** ja löysää se vasta, kun näyttöruudulle ilmestyy UEt (WET akut) ja paina sitten kerran painiketta nähdäksesi AGM (AGM akut) ja vahvista valinta pitämällä painiketta painettuna kunnes kuuluu äänimerkki. Toista toimenpide ja valitse UEt

palataksesi tehtaanasetuksiin.

Lataus:

HUOMIO: käytä varusteissa olevaa virransyöttölaitetta ainoastaan käynnistyslaitteen lataamiseen.

- Aseta ensin virransyöttölaitteen pistoke **(kuva B-1)** pistorasiaan 230 VAC.
- Aseta sitten siihen tarkoitettu ulostulopistoke **(kuva B-2)** latauspistorasiaan **(kuva A-6)**.
- **Kuvan A-4** valodiodien perättäinen syttyminen tarkoittaa, että yksikkö on latausvaiheessa. Näyttöruudulla on mahdollista nähdä akkujen jännite latausvaiheessa (**kuva A-3**).
- Lataus on täysi, kun näyttöruudulla **(kuva A-3)** näkyy End. Poista sitten latauspistoke ja irrota virransyöttölaite verkosta.

Huomio:
Käynnistyslaitteessa on akkujen lataustilan valvontalaite, jolla on mahdollista jättää virransyöttölaite kytketyksi koko halutuksi ajaksi; latauksen päätteeksi sen ennalleen palautus tapahtuu automaattisesti akkujen lataustilan mukaan.

Pb

AKUN HÄVITYS
Käynnistyslaitteen tyhjä akku on kierrätettävä. Joissakin valtioissa se on pakollista. Ota yhteys paikallisiin viranomaisiin liittyen kiinteisiin jätteisiin saadaksesi tietoa kierrätyksestä.

VAROITUS: älä hävitä akkua polttamalla, se voi aiheuttaa räjähdyksen. Ennen akun hävitystä, eristä avoimet päätteet oikosulkujen välttämiseksi. Älä aseta akkua alttiiksi voimakkaalle kuumuudelle tai tulelle sillä se voi aiheuttaa räjähdyksen.

KÄYNNISTYSLAITTEEN ERITTELYT
Akkutyyppi:
- WET, AGM/GEL, 12V lyijyakut.

Kuparikaapeli:
- 25mm^2 eristetyt PVC:llä.

Johdon pituus:
- 250 cm.

Ulostulopistorasia:
- 12 VDC / maksimivirta 10A.

Yleisominaisuudet:
- käänteisen napaisuuden merkkivalo ja äänimerkki;
- ennalleen palautettava suoja ulostulossa ylikuormituksia vastaan;
- lataustason automaattinen keskeytys ja ennalleen palautus;
- ”savukkeensytyttimen” tyypin pistorasia 12 VDC.

Mukaan kuuluvat tarvikkeet:
- Virransyöttölaite **(kuva B-3)** INPUT (OTTO) 230V – OUTPUT (ANTO) 12V-12V / 3.5A;
- Silmukkaliittimet.

(CZ)

NÁVOD K POUŽITÍ

ZÁKLADNÍ ÚDAJE
Skutečné přenosné startovací zařízení s akumulátorem. Ideální pro ty, kteří potřebují startovací zařízení. Jeho aplikace zahrnují plavidla, osobní vozidla, nákladní vozidla, zdroje apod.
Je plně kompatibilní s jakýmkoli startovacím systémem 12V nebo 24V.
Tento model může používat HERMETICKY UZAVŘENÉ BEZÚDRŽBOVÉ OLOVĚNÉ AKUMULÁTORY (AGM / GEL) nebo OLOVĚNÉ AKUMULÁTORY S VOLNÝM ELEKTROLYTEM (WET).

Uschovejte tento návod.
Návod je potřebný pro konzultaci upozornění a opatření, která se týkají bezpečnosti, pro funkční postupy a pro údržbu, pro seznam komponentů a pro technické údaje. Uchovejte tento návod pro případné další konzultace na bezpečném a suchém místě.

PŘED POUŽITÍM STARTOVACÍHO ZAŘÍZENÍ SI PŘEČTĚTE VŠECHNY POKYNY!

UPOZORNĚNÍ A OPATŘENÍ TÝKAJÍCÍ SE BEZPEČNOSTI
Upozornění: Kvůli snížení rizika osobního ublížení na zdraví a škod na zařízení vám doporučujeme používat startovací zařízení vždy za dodržení základních opatření týkajících se bezpečnosti.

1- Chraňte si zrak. Při práci s olověnými akumulátory, které obsahují kyselinu, pokaždé používejte ochranné brýle.

2- Zabraňte styku kyseliny s akumulátorem. V případě postříkání nebo styku s kyselinou okamžitě opláchněte zasaženou část čistou vodou. Pokračujte v oplachování až do příchodu lékaře.

3- Je důležité připojit kabely ke správným pólům. Připojte červené kleště (+) ke kladnému pólu akumulátoru a černé kleště (-) k zápornému uzemnění.
Používejte startovací zařízení v dobře větraných prostorách. Nepokoušejte se o startování, když se nacházíte uprostřed hořlavých plynů nebo kapalin.

4- Zabraňte vzájemnému styku černých a červených kleští nebo jejich dotyku společného vodiče, protože by mohl způsobit jejich roztavení nebo roztavení jiných kovových předmětů.
UPOZORNĚNÍ! Aby se zabránilo škodám způsobeným náhodnými kontakty, odpojte přenosnou zástrčku (12V / 24V) z panelu startovacího zařízení a dejte kleště do kapsy.

5- POUZE PRO 12- nebo 24-VOLTOVÉ SYSTÉMY! Používejte jej vhodným způsobem pouze na plavidlech a vozidlech s 12 nebo 24 voltovou elektroinstalací.

6- POUŽÍVEJTE POUZE V NOUZOVÉ SITUACI: nepoužívejte startovací zařízení místo akumulátoru vozidla. Používejte je výhradně pro jeho nastartování.

7- Nepracujte sami. V případě nehody vám váš pomocník může poskytnout pomoc.

8- Vyhněte se zásahu elektrickým proudem. Buďte mimořádně pozorní při aplikaci kleští na neizolované vodiče nebo přípojnice.

Během zkoušení napětí zabraňte styku částí těla s povrchy, jako jsou potrubí, radiátory nebo kovové skříně.

9- Udržujte pracovní prostor v čistém stavu. Přeplněné prostory se mohou stát zdrojem ublížení na zdraví.

10- Zabraňte poškození startovacího zařízení. Zařízení používejte výhradně způsobem uvedeným v tomto návodu.

11- Dodržujte pokyny týkající se pracovního prostoru. Nepoužívejte ve vlhkých nebo mokrých prostorách. Nevystavujte dešti. Pracujte v dobře osvětlených prostorách.

12- Nevystavujte zařízení působení přímého slunečního světla, zdrojům přímého tepla nebo vlhkosti.

13- Udržujte děti v dostatečné vzdálenosti: Nikdy jim nesmí být povolen přístup do pracovních prostor ani zacházení se stroji, nástroji nebo prodlužovacími kabely.

14- Když nepoužíváte startovací zařízení, uložte jej na suché místo, abyste předešli tvorbě rzi. Pokaždé uskladněte startovací zařízení v prostoru zamknutém na klíč a mimo dosah dětí.

15- Používejte vhodný oděv. Nepoužívejte široké kusy oděvu nebo šperky, které by mohly být zachyceny pohybujícími se součástmi. Během prací se doporučuje používat ochranný, elektricky izolovaný oděv a také ochrannou protisklouzovou obuv. V případě dlouhých vlasů je třeba použít ochrannou pokrývku hlavy.

16- Opravy musí být provedeny výhradně specializovaným personálem, protože v opačném případě by se mohla vyskytnout výrazná nebezpečí pro uživatele.

17- Výměna součástí a příslušenství. Při provádění údržby používejte pouze identické náhradní díly (viz seznam náhradních dílů). Použití jakéhokoli jiného dílu způsobí zrušení platnosti záruky.

18- Neustále udržujte vhodnou stabilní polohu a stabilní opěrné body.
Nepřesouvejte se nad elektrické kabely nebo struktury.

19- Důkladně provádějte předepsanou údržbu startovacího zařízení. Pravidelně kontrolujte kabely a v případě zjištění poškození nechte provést opravu autorizovaném technikovi.

20- Zkontrolujte, zda nedošlo k poškození součástí zařízení. Před použitím tohoto startovacího zařízení pozorně zkontrolujte všechny součásti, které se zdají být poškozené, abyste mohli určit, zda jsou schopny správně fungovat. Zkontrolujte správné upevnění kabelů na startovacím zařízení. Doporučuje se nechat opravit nebo vyměnit poškozené součásti kvalifikovaným technikem.

INSTALACE

VÝBAVY (obr. C)

Rozbalte startovací zařízení a proveďte montáž oddělených částí nacházejících se v obalu.

UMÍSTĚNÍ AKUMULÁTORŮ

DŮLEŽITÁ INFORMACE: během fáze zapojení kabelů k akumulátorům dodržujte pokyny týkající se polarity a věnujte velkou pozornost tomu, aby se očka, která je ještě třeba zapojit k jednotlivým pólům akumulátorů, nedostala náhodně do styku již zapojenými očky.

UPOZORNĚNÍ: Umístění akumulátorů musí být provedeno odborníky, protože v opačném případě by mohla vzniknout vážná nebezpečí ve fázi montáže i ve fázi použití.

Před zahájením používání startovacího zařízení proveďte vložení a zapojení akumulátorů.
Do startovacího zařízení je možné vložit akumulátory s maximálními rozměry uvedenými na **obr. D**.
Proveďte otevření prostoru pro akumulátory podle pokynů uvedených na **obr. E**.
Na základě typu zapojení přítomného na akumulátorech postupujte následovně:

Akumulátory s kuželovými svorkami

- postupujte dle schématu na **obr. F** pro kuželové zapojení prostřednictvím oček v podobě svorky, která jsou již předmontována na kabelech startovacího zařízení.

Akumulátory s jinými svorkami

- postupujte dle schématu na **obr. G** pro výměnu svorek v případě alternativního zapojení, znázorněného na **obr. H1** nebo na **obr. H2**, s použitím svorek s očkem, které jsou dodány v rámci příslušenství.
  POZNÁMKA: V případě provedení postupu podle **obr. G** se ujistěte, aby byla svorka s očkem pevně připojena ke kabelům startovacího zařízení.

Po ukončení zapojení kabelů proveďte zavření prostoru akumulátorů; postupujte v opačném pořadí, než je uvedeno na **obr. E**.

ČINNOST

UPOZORNĚNÍ: Zásah elektrickým proudem může způsobit ublížení na zdraví nebo i smrt. Nedotýkejte se odizolovaných elektrických vodičů.

Startovací zařízení bylo navrženo pro použití na vozidlech a plavidlech: V **TAB. 1** jsou uvedeny orientační hodnoty kapacity akumulátorů určených k instalaci do startovacího zařízení v závislosti na typu startovaného vozidla. Umožní vám obejít se bez dalšího vozidla nebo napájecí zásuvky 230VAC.
Dále je možné použít toto startovací zařízení jako přenosný zdroj energie s napětím 12VDC ve vzdálených oblastech a v nouzových stavech.

Použití startovacího zařízení pro nastartování vozidla

UPOZORNĚNÍ: Vykonejte jednotlivé operace dle pokynů a přísně dodržujte níže uvedený postup!

- Ujistěte se, že kleště startovacího zařízení NEJSOU pod napětím: Přenosná zásuvka **(obr. A-1)** musí být odpojena.
- Ujistěte se, že se vypínač nebo klíč startování vozidla nebo plavidla, které má být nastartováno, nachází v poloze OFF (VYP.).
- Připojte nejdříve červené kleště (+) ke kladnému pólu, který se nachází na akumulátoru vozidla.
- Poté připojte černé kleště (-) k nepohyblivé kovové součásti motoru; nepřipojujte kleště k záporné svorce akumulátoru.

UPOZORNĚNÍ: NEBEZPEČÍ!

Symboly uvedené na tomto místě upozorňují na to, že rozsvícení červené kontroly (obr. A-2) a přítomnost akustického signálu poukazují na „NEBEZPEČÍ ZPŮSOBENÉ ZAMĚNĚNOU POLARITOU!“. V žádném případě nepřipojujte přenosnou zásuvku (obr. A-1) k 12V nebo 24V startovacího zařízení a odložte kabely! Před realizací právě popsaných zapojení zkontrolujte správnou polaritu akumulátoru vozidla a startovacího zařízení.

- V případě, že není aktivovaná akustická signalizace a červená kontrolka je zhasnutá, umístěte přenosnou

zásuvku k 12V nebo 24V startovacího zařízení při dodržení správného napětí startovaného vozidla.
- Přepněte vypínač nebo klíč zapalování vozidla nebo plavidla do polohy ON (ZAP.) a vyčkejte jednu minutu. Přepněte vypínač do startovací polohy na dobu nepřevyšující 5÷6 sekund. Když nedojde k nastartování auta nebo plavidla, před dalším pokusem o nastartování vyčkejte nejméně 3 minuty.

Upozornění: Pokaždé zabraňte vzájemnému styku černých a červených kleští nebo tomu, aby se dotkly společného vodiče.

- Po uskutečněném nastartování, zatímco je motor v činnosti, důkladně dodržujte následující postup:
  1. Odpojte přenosu zásuvku startovacího zařízení (při VYPNUTÉM (OFF) startovacím zařízení).
  2. Odpojte černé kleště (záporný pól) od vozidla.
  3. Odpojte červené kleště (kladný pól) od vozidla.
  4. Odložte kleště do příslušného uložení.

Doporučuje se dobít startovací zařízení, jakmile to bude možné.

Použití startovacího zařízení jako zdroje napájení 12V prostřednictvím zásuvky typu zapalovače cigaret (obr. A-8).

UPOZORNĚNÍ! VÝSTUP POUZE 12V!
V případě přetížení dojde k zásahu obnovitelné ochrany. Za účelem obnovení činnosti odstraňte příčinu přetížení a stiskněte zobrazené tlačítko (obr. A-7).

- Nadzvedněte krytku zapalovače cigaret **(obr. A-8)**.
- Zasuňte zástrčku typu zapalovače cigaret zařízení určeného k napájení do zásuvky **(obr. A-8)**.

NABÍJENÍ PŘI NAPÁJENÍ 230VAC
Důležitá informace! Aby byla zachována neporušenost akumulátoru, nabijte jej 12 hodin před použitím a po každém použití a v každém případě nejméně jednou za 3 měsíce.

- Je možné nabíjet dané zařízení s použitím napájecího stroje na 230VAC z příslušenství. Doporučujeme udržovat akumulátory neustále v nabitém stavu. Nízká úroveň nabití může zkrátit životnost akumulátoru. Pamatujte na to, že doba potřebná pro nabití akumulátoru závisí na počtu provedených startování.
- Kontroly úrovně nabití akumulátorů lze provést stisknutím tlačítka „TEST“ **(obr. A-5)**: Na displeji **(obr. A-3)** bude zobrazeno napětí akumulátorů a LED **(obr. A-4)** budou informovat o úrovni jejich nabití.
- Systém nabíjení je kontrolován elektronicky; nastavení elektronické karty z výrobního závodu je vhodné pro nabíjení olověných akumulátorů typu WET s volným elektrolytem.
- Je možné změnit nastavení z výrobního závodu tak, aby umožňovalo také nabíjení olověných akumulátorů typu AGM/GEL. Při zhasnutém displeji **(obr. A-3)** stiskněte tlačítko „TEST“ **(obr. A-5)** a uvolněte jej teprve poté, co se na displeji zobrazí WET (akumulátory WET), a poté jednou stiskněte tlačítko pro zobrazení AGM (akumulátory AGM). Potvrďte volbu přidržením tlačítka stisknutého do té doby, než uslyšíte zvukový signál. Zopakujte uvedenou operaci a zvolte WET pro návrat na nastavení z výrobního závodu.

Nabíjení:

UPOZORNĚNÍ: Dodaný napájecí zdroj používejte výhradně pro nabíjení startovacího zařízení.

- Zasuňte nejdříve zástrčku napájecího zdroje **(obr. B-1)** do zásuvky s napětím 230VAC.
- Poté zasuňte příslušnou výstupní zástrčku **(obr. B-2)** do zásuvky pro nabíjení **(obr. A-6)**.
- Postupné zapnutí LED **(obr. A-4)** poukazuje na to, že se zařízení nachází ve fázi nabíjení.
  Displej umožňuje zobrazovat napětí akumulátorů ve fázi nabíjení (**obr. A-3**).
- Nabíjení je ukončeno, když je na displeji **(obr. A-3)** zobrazeno End. Poté odpojte nabíjecí zástrčku a dále odpojte napájecí stroj z elektrické sítě.

Poznámka:
Startovací zařízení je vybaveno zařízením na kontrolu stavu nabití akumulátorů, které umožňuje ponechat napájecí zdroj připojen během požadované doby; po ukončení nabití dojde k jeho automatickému obnovení v závislosti na stavu nabití akumulátorů.

Pb

LIKVIDACE AKUMULÁTORU
Použitý akumulátor startovacího zařízení by měl být recyklován. V některých státech je to povinné. Obraťte se na místní správní úřady zabývající se tuhým odpadem kvůli získání potřebných informací o recyklaci.

UPOZORNĚNÍ: Nelikvidujte akumulátor jeho spálením, protože by to mohlo způsobit výbuch. Před likvidací akumulátoru zaizolujte volné svorky, abyste předešli zkratům. Nevystavujte akumulátor intenzivnímu teplu nebo ohni, protože by to mohlo způsobit výbuch.

TECHNICKÉ ÚDAJE STARTOVACÍHO ZAŘÍZENÍ
Typ akumulátoru:
- olověné akumulátory WET, AGM/GEL, 12V.

Měděné kabely:
- 25mm^2, s izolací z PVC.

Délka kabelu:
- 250cm.

Výstupní zásuvka:
- 12VDC / max. proud 10A.

Základní vlastnosti:
- signalizační kontrolka a akustický signál zaměněné polarity;
- obnovitelná ochrana proti přetížení na výstupu;
- automatické vypnutí po dosažení potřebné úrovně nabití;
- zásuvka typu „zapalovač cigaret” 12VDC.

Příslušenství tvořící součást zařízení:
- Napájecí zdroj **(obr. B-3)** INPUT (VSTUP) 230V – OUTOUT (VÝSTUP) 12V-12V / 3.5A;
- Svorky s očkem.

NÁVOD NA POUŽITIE

ZÁKLADNÉ ÚDAJE

Skutočné prenosné štartovacie zariadenie s akumulátorom. Ideálne riešenie pre tých, ktorí potrebujú štartovacie zariadenie. Je vhodné pre plavidlá, osobné vozidlá, nákladné vozidla, zdroje a pod.
Je vhodné pre akékoľvek štartovací systém 12V alebo 24V.
V tomto modeli môžu byť použité HERMETICKY UZATVORENÉ BEZÚDRŽBOVÉ OLOVENÉ AKUMULÁTORY (AGM / GEL) alebo OLOVENÉ AKUMULÁTORY S VOĽNÝM ELEKTROLYTOM (WET).

Uschovajte tento návod.
Návod je potrebný kvôli preštudovaniu upozornení a opatrení, týkajúcich sa bezpečnosti, funkčných postupov a údržby, kvôli zoznamu komponentov a technických údajov.
Uchovajte tento návod na bezpečnom a suchom mieste pre prípadné ďalšie nahliadnutie.

PRED POUŽITÍM ŠTARTOVACIEHO ZARIADENIA SI PREČÍTAJTE VŠETKY POKYNY!

UPOZORNENIA A OPATRENIA TÝKAJÚCE SA BEZPEČNOSTI

Upozornenie: Kvôli zníženiu rizika ublíženia na zdraví a škôd na zariadení vám odporúčame používať štartovacie zariadenie vždy za dodržania základných bezpečnostných opatrení.

1- Chráňte si zrak. Pri práci s olovenými akumulátormi, ktoré obsahujú kyselinu, vždy používajte ochranné okuliare.

2- Zabráňte styku kyseliny akumulátora s pokožkou. V prípade postriekania alebo kontaktu s kyselinou okamžite opláchnite zasiahnutú časť čistou vodou. Neustále oplachujte až do príchodu lekára.

3- Je dôležité pripojiť káble k správnym pólom. Pripojte červené kliešte (+) ku kladnému pólu akumulátora a čierne kliešte (-) k zápornému pólu.
Používajte štartovacie zariadenie v dobre vetraných priestoroch. Nepokúšajte sa o štartovanie, ak sa nachádzate v blízkosti horľavých plynov alebo kvapalín.

4- Zabráňte vzájomnému styku čiernych a červených klieští alebo spoločného vodiča, pretože by mohol spôsobiť ich roztavenie alebo roztavenie iných kovových predmetov.
UPOZORNENIE! Aby sa zabránilo škodám spôsobeným náhodnými kontaktmi, odpojte prenosnú zásuvku (12V / 24V) z panelu štartovacieho zariadenia a odložte kliešte do vrecka.

5- LEN PRE 12 alebo 24 VOLTOVÉ SYSTÉMY! Používajte ho vhodným spôsobom len pre plavidlá a vozidlá s 12 alebo 24-Voltovou elektroinštaláciou.

6- POUŽÍVAJTE HO LEN V NÚDZOVEJ SITUÁCII: Nepoužívajte štartovacie zariadenie namiesto akumulátora vozidla. Používajte ho výhradne na naštartovanie.

7- Nepracujte sami. V prípade nehody vám váš pomocník môže poskytnúť pomoc.

8- Zabráňte zásahu elektrickým prúdom. Buďte mimoriadne opatrní pri upínaní klieští na neizolované vodiče alebo prípojnice. Počas skúšania napätia si dávajte pozor, aby časti tela neboli v styku s takými predmetmi ako sú potrubia, radiátory alebo kovové skrine.

9- Zabezpečte, aby bol v pracovnom priestore udržiavaný poriadok. Neporiadok v tomto priestore môže byť príčinou ublíženia na zdraví.

10- Zabráňte poškodeniu štartovacieho zariadenia. Zariadenie používajte výhradne spôsobom uvedeným v tomto návode.

11- Dodržujte pokyny týkajúce sa pracovného priestoru. Nepoužívajte vo vlhkých alebo mokrých priestoroch. Nevystavujte zariadenie dažďu. Pracujte v dobre osvetlených priestoroch.

12- Nevystavujte zariadenie priamemu slnečnému žiareniu, chráňte ho pred priamym teplom alebo vlhkom.

13- Udržujte deti v dostatočnej vzdialenosti: Nikdy im nesmie byť dovolený prístup do pracovného priestoru ani manipulácia so strojmi, nástrojmi alebo predlžovacími káblami.

14- Keď nepoužívate štartovacie zariadenie, uložte ho na suché miesto, aby jeho časti nekorodovali. Vždy uskladnite štartovacie zariadenie v priestore zatvorenom na kľúč a mimo dosahu detí.

15- Vhodne sa oblečte. Nepoužívajte voľné kusy odevu alebo šperky, ktoré by mohli byť zachytené pohybujúcimi sa časťami. Počas prác sa odporúča používať ochranný elektricky izolovaný odev a tiež ochrannú protišmykovú obuv. V prípade dlhých vlasov je potrebné používať ochrannú pokrývku hlavy.

16- Opravy musia byť vykonané výhradne špecializovaným personálom, aby ste sa nevystavovali veľkému riziku ublíženia na zdraví.

17- Výmena súčastí a príslušenstva. Pri údržbe používajte len identické náhradné diely (viď zoznam náhradných dielov). Použitie akéhokoľvek iného dielu spôsobí zrušenie platnosti záruky.

18- Neustále udržujte vhodnú stabilnú polohu a stabilné oporné body.
Nepresúvajte sa nad elektrické káble alebo štruktúry.

19- Dôkladne vykonávajte predpísanú údržbu štartovacieho zariadenia. Pravidelne kontrolujte káble a v prípade zistenia poškodenia ich dajte opraviť autorizovanému technikovi.

20- Skontrolujte, či nedošlo k poškodeniu častí zariadenia. Pred použitím tohto štartovacieho zariadenia pozorne skontrolujte všetky časti, ktoré sa zdajú byť poškodené a posúďte ich funkčnosť. Skontrolujte, či sú správne upevnené káble na štartovacom zariadení. Odporúča sa nechať opraviť alebo vymeniť poškodené časti kvalifikovaným technikom.

INŠTALÁCIA

VÝBAVY (obr. C)

Rozbaľte štartovacie zariadenie a vykonajte montáž oddelených častí, nachádzajúcich sa v balení.

UMIESTNENIE AKUMULÁTOROV

DÔLEŽITÁ INFORMÁCIA: počas zapájania káblov k akumulátorom dodržiavajte pokyny ohľadne polarity a venujte náležitú pozornosť tomu, aby sa očká, ktoré je ešte potrebné zapojiť k jednotlivým pólom akumulátorov, nedostali náhodne do styku s už zapojenými očkami.

UPOZORNENIE: Umiestnenie akumulátorov musí byť vykonané odborníkmi, pretože inak by ste sa mohli vystaviť vážnemu

nebezpečenstvu ako pri montáž, tak aj počas použitia.

Pred použitím štartovacieho zariadenia vložte a zapojte akumulátor.
Do štartovacieho zariadenia je možné vložiť akumulátory s maximálnymi rozmermi uvedenými na **obr. D**.
Otvorte priestor pre akumulátory podľa pokynov uvedených na **obr. E**.
Na základe typu zapojenia ku akumulátorom postupujte nasledovne:

Akumulátory s kužeľovými svorkami

- postupujte podľa schémy na **obr. F** pre kužeľové zapojenie, prostredníctvom očiek v podobe svorky, už predmontovaných na kábloch štartovacieho zariadenia.

Akumulátory s inými svorkami

- pri výmene svoriek v prípade alternatívneho zapojenia, znázorneného na **obr. H1** alebo na **obr. H2**, s použitím svoriek s očkom, dodaných v rámci príslušenstva, postupujte podľa schémy na **obr. G**.
  POZNÁMKA: V prípade postupu podľa **obr. G** sa uistite, že svorka s očkom je pevne pripojená ku káblom štartovacieho zariadenia.

Po pripojení káblov zatvorte priestor akumulátorov, pričom postupujte v opačnom poradí ako je uvedené na **obr. E**.

ČINNOSŤ

UPOZORNENIE: Zásah elektrickým prúdom môže spôsobiť ublíženie na zdraví alebo aj smrť. Nedotýkajte sa odizolovaných elektrických vodičov.

Štartovacie zariadenie je určené pre vozidlá a plavidlá: V **TAB. 1** sú uvedené orientačné hodnoty kapacity akumulátorov určených na inštaláciu do štartovacieho zariadenia, v závislosti od typu štartovaného vozidla. Umožní vám zaobísť sa bez ďalšieho vozidla alebo napájacej zásuvky 230VAC.
Ďalej je možné použiť toto štartovacie zariadenie ako prenosný zdroj energie s napätím 12VDC vo vzdialených oblastiach a v núdzových prípadoch.

Použitie štartovacieho zariadenia pre naštartovanie vozidla

UPOZORNENIE: Vykonajte jednotlivé operácie, pričom striktne dodržujte uvedený postup!

- Uistite sa, že kliešte štartovacieho zariadenia NIE SÚ pod napätím: Prenosná zásuvka **(obr. A-1)** musí byť odpojená.
- Uistite sa, že vypínač alebo kľúč zapaľovania vozidla alebo plavidla, ktoré má byť naštartované, sa nachádza v polohe OFF (VYP.).
- Pripojte najskôr červené kliešte (+) ku kladnému pólu akumulátora vozidla.
- Potom pripojte čierne kliešte (-) k nepohyblivej kovovej časti motora; nepripájajte kliešte k zápornej svorke akumulátora.

UPOZORNENIE: NEBEZPEČENSTVO!

Symboly na tomto mieste upozorňujú na to, že rozsvietenie červenej kontroly (obr. A-2) a akustický signál znamenajú „NEBEZPEČENSTVO SPÔSOBENÉ ZÁMENOU POLARITY!“. V žiadnom prípade nepripájajte prenosnú zásuvku (obr. A-1) k 12V alebo 24V štartovacieho zariadenia a odložte káble! Pred týmto zapojením skontrolujte správnu polaritu akumulátora vozidla a štartovacieho zariadenia.

- Ak nie je aktivovaná akustická signalizácia a červená kontrolka je zhasnutá, pripojte prenosnú zásuvku k 12V alebo 24V štartovacieho zariadenia, pričom berte do úvahy potrebné napätie štartovaného vozidla.
- Prepnite vypínač zapaľovania vozidla alebo plavidla do polohy ON (ZAP.) a vyčkajte jednu minútu. Prepnite vypínač alebo kľúč do štartovacej polohy na dobu max. 5÷6 sekúnd. Keď nedôjde k naštartovaniu auta alebo plavidla, pred ďalším pokusom vyčkajte najmenej 3 minúty.

Upozornenie: V každom prípade zabráňte vzájomnému styku čiernych a červených klieští alebo ich dotyku so spoločným vodičom.

- Po naštartovaní, pokiaľ je motor v činnosti, striktne dodržujte nasledujúci postup:
  1. Odpojte prenosnú zásuvku štartovacieho zariadenia (pri VYPNUTOM (OFF) štartovacom zariadení).
  2. Odpojte čierne kliešte (záporný pól) od vozidla.
  3. Odpojte červené kliešte (kladný pól) od vozidla.
  4. Uložte kliešte do príslušného uloženia.
  Odporúča sa dobiť štartovacie zariadenie, akonáhle to bude možné.

Použitie štartovacieho zariadenia ako zdroja napájania 12V prostredníctvom zásuvky typu zapaľovač cigariet (obr. A-8).

UPOZORNENIE: VÝSTUP LEN 12V!
V prípade preťaženia dôjde k aktivácii obnoviteľnej ochrany. Kvôli obnoveniu činnosti odstráňte príčinu preťaženia a stlačte zobrazené tlačidlo (obr. A-7).

- Nadvihnite krytku zásuvky typu zapaľovač cigariet **(obr. A-8)**.
- Zasuňte zástrčku zariadenia určeného na napájanie do zásuvky **(obr. A-8)**.

NABÍJANIE PRI NAPÁJANÍ 230VAC

Dôležitá informácia! Pre zachovanie dobrej funkčnosti akumulátora ho nabite 12 hodín pred použitím a po každom použití a v každom prípade najmenej jeden krát za 3 mesiace.

- Je možné nabíjať dané zariadenie s použitím napájacieho zdroja na 230VAC z príslušenstva. Odporúčame udržiavať akumulátory neustále v nabitom stave. Nedostatočná úroveň nabitia môže skrátiť životnosť akumulátora. Pamätajte na to, že doba potrebná na nabitie akumulátora závisí na počte vykonaných štartovaní.
- Kontrolu úrovne nabitia akumulátorov je možné vykonať stlačením tlačidla „TEST“ **(obr. A-5)**: Na displeji **(obr. A-3)** bude zobrazené napätie akumulátorov a LED (**obr. A-4)** budú informovať o úrovni ich nabitia.
- Systém nabíjania je kontrolovaný elektronicky; nastavenie elektronickej karty z výrobného závodu je vhodné pre nabíjanie olovených akumulátorov typu WET s voľným elektrolytom.
- Je možné zmeniť nastavenie z výrobného závodu tak, aby umožňovalo aj nabíjanie olovených akumulátorov typu AGM/GEL. Pri zhasnutom displeji **(obr. A-3)** stlačte tlačidlo „TEST“ **(obr. A-5)** a keď sa na displeji zobrazí UEt (akumulátory WET), uvoľnite ho; potom ho opäť stlačte, až kým sa nezobrazí AGM (akumulátory AGM). Potvrďte voľbu pridržaním stlačeného tlačidla, až kým sa neozve zvukový signál. Zopakujte uvedenú operáciu a zvoľte UEt pre návrat na nastavenie z výrobného závodu.

Nabíjanie:

UPOZORNENIE: Dodaný napájací zdroj používajte výhradne pre nabíjanie štartovacieho zariadenia.

- Zasuňte najskôr zástrčku napájacieho zdroja **(obr. B-1)** do zásuvky s napätím 230VAC.
- Následne zasuňte príslušnú výstupnú zástrčku **(obr. B-2)** do zásuvky pre nabíjanie **(obr. A-6)**.
- Postupné rozsvietenie LED **(obr. A-4),** signalizuje, že zariadenie sa nabíja.
  Displej umožňuje zobrazovať napätie akumulátora počas nabíjania (**obr. A-3**).
- Nabíjanie je ukončené, keď je na displeji **(obr. A-3)** zobrazené End. Odpojte nabíjaciu zástrčku a potom odpojte napájacie zariadenie z elektrickej siete.

Poznámka:
Štartovacie zariadenie je vybavené zariadením na kontrolu stavu nabitia akumulátorov, ktoré umožňuje ponechať napájací zdroj pripojený počas požadovanej doby; po ukončení nabitia dôjde k jeho automatickému obnoveniu, v závislosti na stave nabitia akumulátorov.

Pb

LIKVIDÁCIA AKUMULÁTORA
Použitý akumulátor štartovacieho zariadenia by mal byť recyklovaný. V niektorých štátoch je to povinné. Obráťte sa na miestne správne úrady, zaoberajúce sa tuhým odpadom, kvôli získaniu potrebných informácií o recyklácii.

VÝSTRAHA: Nelikvidujte akumulátor jeho spálením, pretože by to mohlo spôsobiť výbuch. Pred likvidáciou akumulátora zaizolujte voľné svorky, aby ste predišli skratom. Nevystavujte akumulátor intenzívnemu teplu alebo ohňu, pretože by to mohlo spôsobiť výbuch.

TECHNICKÉ ÚDAJE ŠTARTOVACIEHO ZARIADENIA
Typ akumulátora:
- akumulátory WET, AGM/GEL, 12V.

Medené káble:
- 25mm^2, s izoláciou z PVC.

Dĺžka kábla:
- 250cm.

Výstupná zásuvka:
- 12VDC / max. prúd 10A.

Základné vlastnosti:
- signalizačná kontrolka a akustický signál zamenenej polarity;
- obnoviteľná ochrana proti preťaženiu na výstupe;
- automatické vypnutie po dosiahnutí potrebnej úrovne nabitia;
- zásuvka typu „zapaľovač cigariet“ 12VDC.

Príslušenstvo tvoriace súčasť zariadenia:
- Napájací zdroj **(obr. B-3)** INPUT (VSTUP) 230V – (OUTPUT) VÝSTUP 12V-12V / 3.5A;
- Svorky s očkom.

(SI)

PRIROČNIK ZA UPORABO

SPLOŠNO
Pravi zaganjalnik s prenosnim akumulatorjem. Idealen za vse, ki potrebujejo zaganjalnik. Uporabljati ga je mogoče na plovilih, avtomobilih, tovornjakih, generatorjih in drugod.
Popolnoma združljiv z vsemi zaganjalnimi sistemi, ki za delovanje potrebujejo 12 ali 24 voltov.
Ta model sprejme HERMETIČNO ZAPRTE AKUMULATORSKE BATERIJE BREZ POTREB PO VZDRŽEVANJU (AGM / GEL) ali SVINČEVE AKUMULATORJE S PROSTIM ELEKTROLITOM (WET).

Ta priročnik shranite.
Potrebovali ga boste, da bi v njem prebrali opozorila in varnostne ukrepe za uporabo, navodila za vzdrževanje, seznam sestavnih delov in tehnične specifikacije.
Shranite priročnik za morebitne prihodnje branje na varnem in suhem mestu.

PREDEN BOSTE UPORABILI ZAGANJALNIK, PREBERITE CELOTNA NAVODILA!

OPOZORILA IN VARNOSTNI UKREPI
Opozorilo: da bi se zmanjšala nevarnost osebnih poškodb in poškodb opreme, vam svetujemo, da uporabite zaganjalnik in vedno tako, da upoštevate osnovne varnostne ukrepe za varno uporabo.

1- Zaščitite si oči. Ko delate s svinčevo-kislinskimi akumulatorji vedno uporabljajte zaščitna očala.

2- Izogibajte se stiku s kislino iz akumulatorja. Če vas bo poškropilo ali če boste prišli v stik s kislino, takoj splaknite oškropljeni del s čisto vodo. Splakujte, dokler ne pride do vas zdravnik.

3- Pomembno je, da kable povežete na prave pole. Povežite rdečo sponko (+) na pozitivno krtačko akumulatorja, črno sponko (-) pa na negativno krtačko.
Zaganjalnik uporabljajte v dobro prezračenih prostorih. Ne poskušajte uporabljati zaganjalnika, ko ste med vnetljivimi plini ali tekočinami.

4- Vedno pazite, da ne bi črna in rdeča sponka prišli v stik ali se dotaknili istega prevodnika, saj to lahko povzroči njuno spajanje ali spajanje z drugimi kovinskimi predmeti.
POZOR! Da ne bi prišlo do škode zaradi naključnih stikov, odklopite vtičnico volana (12V / 24V) s plošče zaganjalnika in klešče spravite nazaj v žep.

5- SAMO ZA SISTEME NA 12 ALI 24 VOLTOV! Uporabljajte pravilno in samo na plovilih in vozilih, ki delujejo na električne sisteme na 12 ali 24 voltov.

6- UPORABLJAJTE SAMO V PRIMERU SILE: zaganjalnika ne uporabljajte namesto akumulatorja v vozilu. Uporabljajte izključno kot zaganjalnik.

7- Naprave raje ne uporabljajte sami. Če pride do nesreče, vam lahko pomočnik pomaga.

8- Izogibajte se električnemu udaru. Bodite izjemno previdni pri uporabi sponk in prevodnikov ali neizoliranih razdelilnih prečk. Izogibajte se telesnemu stiku s površinami, kot so cevi, radiatorji in kovinske omare, medtem ko preizkušate napetost.

9- Pazite, da bo delovna površina vedno čista. Razmetane površine lahko povzročijo poškodbe.
10- Pazite, da zaganjalnika ne boste poškodovali. Uporabljajte izključno tako, kakor je navedeno v tem priročniku.
11- Upoštevajte navodila, ki se nanašajo na delovno območje. Ne uporabljate v vlažnih ali mokrih prostorih. Ne izpostavljajte dežju. Delajte v dobro razsvetljenih prostorih.
12- Ne izpostavljajte neposredni sončni svetlobi ter neposrednemu viru toplote ali vlage.
13- Pazite, da se v bližini aparata ne bodo zadrževali otroci: nikoli se ne smejo igrati v delovnem območju, ne smejo upravljati strojev, inštrumentov ali podaljškov.
14- Ko zaganjalnika ne uporabljajte, ga shranite na suhem mestu, da na njem ne bi nastajala rja. Zaganjalnik imejte vedno pod ključem in pazite, da ne bo v dosegu otrok.
15- Vedno nosite primerna oblačila. Ne nosite širokih oblačil ali nakita, ki bi se lahko zapletli v mobilne dele naprave. Svetujemo vam, da med delom uporabljate zaščitno obleko z električno izolacijo in protizdrsne čevlje. Če imate dolge lase, uporabljajte varovalno pokrivalo.
16- Popravila smejo izvajati izključno strokovnjaki, sicer bi lahko prišlo do večjih nevarnosti za uporabnika.
17- Zamenjava delov in dodatkov. Med vzdrževanjem uporabljajte samo identične rezervne dele (glejte seznam rezervnih delov). Uporaba kateregakoli drugačnega dela bo izničila garancijo.
18- Pazite, da bo aparat v vsakem trenutku stabilen in zanesljivo postavljen.
Ne premikajte nad kabli ali električnimi strukturami.
19- Pri izvajanju vzdrževanja zaganjalnika bodite zelo pazljivi. Periodično preverjajte kabli in v primeru okvar naj popravila izvede pooblaščeni serviser.
20- Preverite, da ni poškodovanih delov. Preden začnete uporabljati zaganjalnik, skrbno preverite vse dele, za katere je videti, da so v okvari, da boste ugotovili, ali lahko še pravilno delujejo. Preverite, da so kabli dobro pritrjeni na zaganjalnik. Svetujemo vam, da napravo v popravilo ali za zamenjavo delov predate kvalificiranemu serviserju.

NAMESTITEV
OPREMA (Slika C)
Iz ovoja vzemite zaganjalnik in pritrdite priložene dele.

LEŽIŠČE ZA AKUMULATORJE
POMEMBNO: med povezovanjem kablov na akumulatorje upoštevajte navedbo polaritete in pri tem zelo pazite, da ne bodo prosti konci kablov, ki jih je treba pritrditi na pole akumulatorjev, prišli v medsebojni stik z že priključenimi končniki kablov.

OPOZORILO! Akumulatorje mora v ležišče umestiti usposobljeno osebje, sicer lahko pride do nevarnosti med nameščanjem in med uporabo.

Preden nadaljujete z uporabo zaganjalnika, je treba vstaviti in priključiti akumulatorje.
Vstaviti je mogoče različno velike akumulatorje. Največje mere so navedene na **sliki D.**
Najprej odprite prostor za akumulatorje in pri tem sledite navodilom na **sliki E.**
Glede na tip priključkov na akumulatorjih:
Akumulatorji s koničnimi priključki
- upoštevajte shemo na **sliki F** za priključitev koničnih priključkov s kabelskimi končniki, ki so že nameščeni na kablih zaganjalnika.

Akumulatorji z drugačnimi priključki
- upoštevajte shemo na **sliki G** za zamenjavo priključkov, če so na akumulatorju drugačni priključki, kot je prikazano na **sliki H1** ali **sliki H2**, in pri tem uporabite priložene priključke z ušesci.
POZOR: če uporabite postopek s **slike G**, se prepričajte, da bo priključek z ušescem res pritrjen na kable zaganjalnika.

Ko priključite kable, nadaljujte z zapiranjem prostora za akumulatorje in pri tem sledite obratnemu postopku od navedenega na **sliki E.**

DELOVANJE

2OPOZORILO! Električni udar lahko povzroči poškodbe ali smrt. Pazite, da se ne boste dotikali nezavarovanih električnih delov.
Zaganjalnik je načrtovan za uporabo na vozilih in plovilih: v **TABELI 1** so navedene zmogljivosti akumulatorjev, ki jih je treba namestiti v zaganjalnik, glede na tip vozil, ki jih je treba zagnati. Z zaganjalnikom ne bo treba uporabiti drugega vozila ali vtičnice za napajalno omrežje 230 V AC.
Enako je mogoče ta zaganjalnik uporabljati kot prenosni vir elektrike z napetostjo 12 V DC na odmaknjenih območjih ali v sili.

Uporaba zaganjalnika na vozilu

OPOZORILO: korake navodil skrbno izvedite v navedenem vrstnem redu!
- Prepričajte se, da klešče zaganjalnika NISO pod napetostjo: vtičnica volana **(Slika A-1)** mora biti odklopljena.
- Prepričajte se, da sta stikalo ali ključ za zagon vozila ali plovila, ki ga je treba zagnati, v položaju OFF.
- Najprej priključite rdečo sponko (+) na pozitivni terminal na akumulatorju vozila.
- Nato priključite črno sponko (-) na negibljiv kovinski del motorja; negativne sponke nikar ne povežite na negativni priključek na akumulatorju vozila.

OPOZORILO: NEVARNOST!

Prikazan simbol opominja na to, da če zasveti rdeča lučka (Slika A-2) in se zasliši zvočni signal, to pomeni »OBRNJENA POLARITETA, NEVARNOST!«. Nikar ne priklapljajte vtičnice volana (Slika A-1) na 12 V ali 24 V zaganjalnika in odstranite kable! Preverite pravilno polariteto akumulatorja na vozilu in na zaganjalniku, preden opravite vse zgornje povezave.
- Če ni zvočnega signala ali če je rdeča svetleča lučka ugasnjena, postavite vtičnico volana na 12 V ali 24 V zaganjalnika. Pri tem upoštevajte pravilno napetost vozila, ki ga je treba zagnati.
- Stikalo za vžig ali ključ vozila ali plovila prestavite na ON in počakajte minuto. Stikalo vozila ali ključ prestavite v položaj za zagon, vendar ne za dlje od 5÷6 sekund. Če se vozilo ali plovilo ne zaženeta, počakajte vsaj 3 minute, preden poskusite znova.

OPOZORILO! Vedno pazite, da ne bi črna in rdeča sponka prišli v stik ali se dotaknili istega prevodnika.
- Ko zaženete motor, skrbno upoštevajte naslednje zaporedje navodil:
1. Odklopite vtičnico volana zaganjalnik (zaganjalnik na OFF).
2. Odklopite črne klešče (negativni pol) z vozila.

3. Odklopite rdeče klešče (pozitivni pol) z vozila.
4. Klešče postavite v ustrezno ležišče.
Priporočamo vam, da zaganjalnik napolnite, čim bo to mogoče!

Uporaba zaganjalnika kot napajalne naprave na 12 V prek vtičnice cigaretnega vžigalnika (Slika A-8).

OPOZORILO! IZHODNA NAPETOST SAMO 12V!
V primeru preobremenitve se sproži v prvotno stanje povrnljiva zaščita. Da bi povrnili delovanje, odstranite razlog za preobremenitev in pritisnite gumb (slika A-7).

- Snemite pokrovček vtičnice za cigaretni vžigalnik **(slika A-8)**.
- Vtaknite vtič cigaretnega vžigalnika naprave za napajanje v vtičnico **(slika A-8)**.

POLNJENJE Z NAPAJANJEM PRI 230 V AC
Pomembno! Da bi ohranili integriteto akumulatorja, ga polnite 12 ur pred uporabo, po uporabi in v vsakem primeru vsake 3 mesece.

- Enoto je mogoče napolniti s priloženim napajalnikom 230 V AC. Priporočamo vam, da so vaši akumulatorji vedno polni. Če je akumulator premalo poln, lahko to skrajša njegovo življenjsko dobo. Zapomnite si, da je čas, potreben za vnovično polnjenje akumulatorja odvisen od števila izvedenih zagonov.
- Možno je preveriti nivo napolnjenosti akumulatorjev s pritiskom na tipko “TEST” **(slika A-5)**: zaslon **(slika A-3)** prikazuje napetost akumulatorjev, svetleče diode **(slika A-4)** prikazujejo nivo napolnjenosti.
- Sistem za polnjenje je krmiljen elektronsko; tovarniška nastavitev elektronske kartice je primerna za polnjenje svinčevih akumulatorjev tipa WET s prostim elektrolitom.
- Možno je spremeniti tovarniško nastavitev, da bi napolnili tudi svinčeve akumulatorje tipa AGM/GEL. ko je zaslon **(slika A-3)** ugasnjen, pritisnite tipko “TEST” **(slika A-5)** in jo spustite, ko se na zaslonu prikaže oznaka UEt (akumulatorji WET), nato pa enkrat pritisnite tipko, da bi prikazali oznako AGM (akumulatorji AGM). Izbiro potrdite tako, da pritisnete tipko in jo držite, dokler ne zaslišite zvočnega signala. Ponovite postopek in izberite UEt, da bi se vrnili na tovarniške nastavitve.

Vnovično polnjenje:

OPOZORILO! Priloženi napajalnik uporabljajte izključno za polnjenje zaganjalnika.

- Najprej priključite vtič napajalnika **(slika B-1)** v vtičnico napajalnega omrežja 230 V AC.
- Nato priključite ustrezni izhodni vtič **(slika B-2)** v vtičnico za polnjenje **(slika A-6)**.
- Ko svetleče diode na **sliki A-4** zaporedno posvetijo, je to znamenje, da je enota v fazi vnovičnega polnjenja. Zaslon omogoča prikaz napetosti akumulatorja med polnjenjem (**slika A-3**).
- Polnjenje je dokončano, ko se na zaslonu **(slika A-3)** prikaže End. Nato odstranite vtič za polnjenje in izključite napajalnik iz omrežja.

Opomba:
Zaganjalnik je opremljen z napravo za nadzor statusa akumulatorja, ki omogoča, da pustite napajalnik priključen ves čas, ko to želite; na koncu polnjenja se povrnitev te v prvotno stanje zgodi samodejno glede na status napolnjenosti akumulatorja.

Pb

VARNO ODLAGANJE AKUMULATORJA
Iztrošen akumulator zaganjalnika je namenjen recikliranju. V nekaterih državah je to zakonsko določeno. Pozanimajte se pri lokalnih upraviteljih trdnih odpadkov in pridobite informacije o recikliranju.

OPOZORILO: Akumulatorja se ne smete znebiti s sežiganjem, saj to lahko privede do eksplozije. Preden akumulator odvržete, izolirajte razgaljene končnike, da ne bi prišlo do kratkega stika. Akumulatorja ne izpostavljajte močni vročini ali ognju, saj to lahko povzroči eksplozijo.

SPECIFIKACIJA ZAGANJALNIKA
Tip akumulatorja:
- akumulator WET, AGM/GEL 12 V.

Bakreni kabli:
- 25 mm^2, izolirani s PVC-jem.

Dolžina kabla:
- 250 cm.

Izhodna vtičnica:
- 12 V DC / maks. tok 10 A.

Splošne lastnosti:
- signalna žarnica in zvočni signal za obrnjeno polariteto;
- v prvotno stanje povrnljiva zaščita pred preobremenitvijo na izhodu;
- samodejna prekinitev nivoja polnjenja in samodejna povrnitev v prvotno stanje;
- vtičnica tipa »cigaretni vžigalnik« 12 V DC.

Priloženi dodatki:
- Napajalnik **(slika B-3)** INPUT (VHOD) 230 V – OUTPUT (IZHOD) 12 V - 12 V / 3.5 A;
- Priključki v obliki ušesa.

PRIRUČNIK ZA UPOTREBU

OPĆI PODACI

Pravi prijenosni pokretač motora na baterije. Idealan za sve one kojima je potreban pokretač motora. Može se primijeniti kod plovila, automobila, kamiona, generatora i u drugim upotrebama.
U potpunosti je kompaktibilan sa bilo kojim sustavom za pokretanje na 12 volti ili 24 volti.
Za ovaj se model mogu koristiti HERMETIČKE OLOVNE BATERIJE BEZ SERVISIRANJA (AGM / GEL) ili LOVNE BATERIJE SA SLOBODNIM ELEKTROLITOM (WET).

Sačuvati ovaj priručnik.
Priručnik je potreban za konzultaciju upozorenja i sigurnosne mjere koji se odnose na sigurnost, za procedure rada i servisiranja, za popis komponenata i za tehničke podatke.
Sačuvati priručnik na sigurnom i suhom mjestu za eventualne buduće konzultacije

PRIJE UPOTREBE POKRETAČA MOTORA PROČITATI SVA UPUTSTVA!

UPOZORENJA I SIGURNOSNE MJERE

Pozor: u cilju smanjenja opasnosti od ozljeda i oštećivanja opreme, potrebno je upotrebljavati pokretač motora poštivajući osnovne sigurnosne mjere.

1- Zaštiti oči. Uvijek je potrebno nositi zaštitne naočale kada se radi sa akumulatorima na bazi olova i kiseline.

2- Izbjegavati dodir sa kiselinom iz baterije. U slučaju prskanja kiselinom ili dodira sa istom, odmah isprati zahvaćeni dio čistom vodom. Nastaviti sa ispiranjem do dolaska liječnika.

3- Važno je spojiti kablove na ispravni polaritet. Spojiti crvenu hvataljku na pozitivni pritezač baterije (simbol +), a crnu hvataljku (simbol -) na negativno uzemljenje. Upotrebljavati pokretač motora u dobro prozračenim prostorima. Ne smije se pokušavati pokretanje motora kada se nalazite usred plina ili zapaljivih tekućina.

4- Potrebno je spriječiti da crna i crvena hvataljka dođu u dodir ili da dođu u dodir sa zajedničkim sprovodnikom jer bi to moglo prouzrokovati njihovo taljenje ili taljenje drugih metalnih predmeta.
POZOR! U cilju da se izbjegnu štete uslijed nehotičnih dodira, isključiti pokretnu utičnicu (12V / 24V) sa ploče pokretača motora i vratiti hvataljke u džep.

5- SAMO ZA SUSTAV NA 12 VOLTI ILI 24 VOLTI! Upotrebljavati na prikladan način samo na plovilima ili vozilima sa električnim sustavima na 12 volti ili 24 volti.

6- UPOTRIJEBITI SAMO U SLUČAJU HITNOĆE: pokretač motora se ne smije upotrebljavati umjesto baterije vozila. Upotrijebiti isključivo za paljenje.

7- Nemojte raditi sami. U slučaju nezgode asistent može pružiti pomoć.

8- Izbjegavati strujne udare. Potreban je potpuni oprez kod postavljanja hvataljki na sprovodnike ili distributivne poluge koje nisu izolirane. Izbjegavati dodir tijela sa cijevima, hladnjacima i metalnim ormarićima dok se vrši testitanje voltaže.

9- Radna površina mora uvijek biti čista. Neuredna radna mjesta mogu dovesti do ozljeda.

10- Izbjegavati oštećenje pokretača motora. Upotrebljavati pokretač motora isključivo na način naveden u ovom priručniku.

11- Poštivati upute koje se odnose na radno mjesto. Ne smije se upotrebljavati u vlažnim ili mokrim prostorijama. Ne smije se izlagati kiši. Potrebno je raditi u dobro osvjetljenim prostorijama.

12- Ne smije se izlagati izravnim sunčanim zrakama, izravnim izvorima topline ili vlazi.

13- Držati dalje od dohvata djece: djeci ne smije nikada biti omogućen pristup radnom mjestu niti rukovanje strojevima, alatom ili produžecima.

14- Kada se pokretač motora ne koristi mora biti odložen na suho mjesto kako bi se izbjeglo stvaranje hrđe. Pokretač motora mora uvijek biti pohranjen pod ključ i daleko od dohvata djece.

15- Potrebno je odjenuti prikladnu odjeću. Ne smiju se koristiti dugački odjevni predmeti ili nakit koji bi mogli zapeti za dijelove u pokretu. Tijekom rada potrebno je odijenuti zaštitu odjeću sa prikladnom električnom izolacijom kao i cipele protiv klizanja. Kod duge kose potrebno je koristiti prikladnu kacigu.

16- Popravke može vršiti isključivo iskusno osoblje jer bi u protivnom korisnik bio u znatnoj opasnosti.

17- Zamjena dijelova i opreme. Kod servisiranja potrebno je upotrebljavati samo iste rezervne dijelove (vidi popis rezervnih dijelova). Upotreba bilo kojeg drugog rezervnog dijela poništava valjanost jamstva.

18- U svakom trenutku je potrebno zadržati prikladan stabilan položaj i stabilne točke za naslanjanje.
Zabranjeno je prolaziti iznad kablova ili električnih struktura.

19- Pokretač se mora pažljivo servisirati. Povremeno provjeravati kablove i u slučaju oštećenja kabel mora popraviti ovlašteni tehničar.

20- Provjeriti da ne postoje oštećeni dijelovi. Prije upotrebe ovog pokretača motora, pažljivo provjeriti sve dijelove koji izgledaju oštećeni kako bi se ustanovilo da li su u stanju ispravno raditi. Provjeriti da su kablovi dobro pričvršćeni na pokretač motora. Potrebno je da kvalificirani tehničar popravi ili zamijeni oštećene dijelove.

POSTAVLJANJE

PRIPREMA (Fig. C)
Izvući pokretač motora iz ambalaže i postaviti odvojene dijelove dostavljene u ambalaži.

POSTAVLJANJE BATERIJA

VAŽNO: tijekom prespajanja kablova na baterije, poštivati upute o polovima pazeći da slobodni krajevi kablova koji se spajaju na polove ne dođu u dodir sa krajevima kablova koji su već spojeni.

POZOR: baterije mora postavljati iskusno osoblje inače bi moglo doći do znatnih opasnosti tijekom postavljanja i tijekom upotrebe.

Prije upotrebe pokretača motora potrebno je slijediti proceduru postavljanja i spajanja baterija.
Mogu se postaviti baterije sa maksimalnim dimenzijama navedenim u **Fig. D.**
Otvoriti kućište baterije slijedeći upute iz **Fig. E.**
Ovisno o vrsti spoja na bateriji:

Baterije sa konusnim pritezačima

- slijediti shemu iz **Fig.F** za spajanje konusnih priključaka, sa krajevima kablova koji su već postavljeni

na kablovima pokretača motora.

Baterije sa drugim pritezačima

- slijediti shemu iz **Fig. G** za zamjenu pritezača u slučaju alternativnog spoja iz **Fig.H1** ili **Fig.H2**, upotrebljavajući okaste pritezače dostavljene kao dodatna oprema.
  NAPOMENA: ako se ne izvrši procedura iz **Fig. G**, provjeriti da je okasti pritezač čvrsto spojen na kablove pokretača motora.

Kada su kablovi spojeni, zatvoriti kućište baterija slijedeći suprotni redoslijed procedure iz **Fig.E**.

RAD

POZOR: Strujni udar može prouzročiti ozljede ili smrt. Izbjegavati dodirivanje izloženih sprovodnika struje.

Pokretač motora je projektiran za upotrebu na vozilima i plovilima: u **TAB.1** naveden je kapacitet baterije koje se postavljaju u pokretač motora ovisno o vrsti vozila koje se pali. Nije potrebno imati na raspolaganju drugo vozilo ili utičnicu za napajanje na 230V AC.

Moguće je ujedno upotrebljavati pokretač motora kao prijenosni izvor struje na 12V DC na udaljenim mjestima ili u slučaju hitnoće.

Upotreba pokretača motora za pokretanje vozila

POZOR: izvršiti upute pažljivo slijedeći niže navedeni redoslijed!

- Provjeriti da hvataljke pokretača NISU pod naponom: pokretna utičnica iz **Fig. A-1** mora biti isključena.
- Provjeriti da se sklopka ili ključ za paljenje vozila ili plovila koje se pokreće nalazi na položaju OFF.
- Spojiti najprije crvenu hvataljku (+) na pozitivni terminal baterije vozila.
- Zatim spojiti crnu hvataljku (-) na metalni fiksni dio motora; hvataljka se ne smije spajati na negativni pritezač baterije.

POZOR: OPASNOST!

Navedeni simboli ukazuju da paljenje crvenog svjetla (Fig. A-2) i prisutnost akustičnog signala ukazuje na "ZAMIJENJEN POLARITET, OPASNOST!". Nikako ne smijete spojiti pokretnu utičnicu (Fig. A-1) na 12V ili 24V pokretača motora i ukloniti kablove!

Provjeriti ispravne polove baterije vozila i pokretača motora prije vršenja navedenih spajanja.

- Kod neprisutnosti akustičnog signala i sa ugašenom crvenom svjetiljkom, postaviti pokretnu utičnicu na 12V ili 24V pokretača motora poštivajući ispravan napon vozila koje se pali.
- Postaviti sklopku ili ključ za paljenje vozila ili plovila na položaj ON. Pričekati minutu. Postaviti sklopku vozila na položaj paljenja na najviše 5-6 sekundi. Ako se automobil ili plovilo ne pali, pričekati barem 3 minute prije ponovnog pokušaja.

Pozor: uvijek je potrebno spriječiti da se crna i crvena hvataljka dotaknu ili da dođu u dodir sa zajedničkim sprovodnikom.

- Kada se motor upali, dok je još upaljen, pratiti striktno redoslijed uputa:
  1. isključiti pokretnu utičnicu pokretača motora (pokretač OFF).
  2. isključiti crnu hvataljku (negativnu) sa vozila.
  3. isključiti crvenu hvataljku (pozitivnu) sa vozila.
  4. Odložiti hvataljke u prikladno kućište.

Potrebno je napuniti pokretač motora čim je moguće!

Upotreba pokretača motora kao uređaj za napajanje na 12V putem utičnice vrste auto upaljač (Fig. A-8).

POZOR! OUTPUT SAMO 12V!
U slučaju preopterećenja uključuje se zaštita koja se može ponovno uspostaviti. Za ponovno uspostavljanje rada, ukloniti uzrok preopterećenja i pritisnuti tipku (Fig. A-7).

- Podići poklopac utičnice vrste auto upaljač **(Fig. A-8)**.
- Unijeti utikač auto upaljača uređaja koji se napaja u utičnicu **(Fig. A-8)**.

PUNJENJE SA NAPAJANJEM 230V AC

Važno! Za očuvanje čitavosti baterije, puniti 12 sati prije upotrebe, nakon svake upotrebe i u svakom slučaju svaka 3 mjeseca.

- Moguće je napuniti jedinicu koristeći dostavljeni punjač na 230V AC. Potrebno je držati baterije uvijek napunjenima u svakom trenutku. Slaba napunjenost baterije može skratiti životni vijek iste. Prisjetiti se da trajanje punjenja ovisi o broju izvršenih paljenja.
- Moguće je provjeriti razinu napunjenosti baterije pritiskom na tipku "TEST" **(Fig. A-5)**: na zaslonu **(Fig. A-3)** se ukazuje napon baterije, led-ovi **(Fig. A-4)** ukazuju na razinu punjenosti.
- Sustav punjenja elektronički je kontroliran; tvornička postavka elektronskog sučelja prikladna je za punjenje olovnih baterija vrste WET sa slobodnim elektrolitom.
- Moguće je promijeniti tvorničke postavke za punjenje olovnih baterija vrste AGM/GEL. Dok je zaslon **(Fig. A-3)** ugašen, pritisnuti tipku "TEST" **(Fig. A-5)** i otpustiti je samo nakon što se na zaslonu očita WET (baterije WET), zatim pritisnuti tipku jednom za očitavanje AGM (baterije AGM), potvrditi odabranu vrijednost držeći tipku pritisnutom dok se ne čuje akustički signal. Ponoviti radnju i odabrati WET za povratak na tvornički postavljene vrijednosti.

Punjenje:

POZOR: upotrijebiti dostavljeni punjač isključivo za punjenje pokretača motora.

- Najprije unijeti utikač punjača **(Fig. B-1)** u utičnicu na 230V AC.
- Zatim unijeti prikladni izlazni utikač **(Fig. B-2)** u utičnicu za punjenje **(Fig. A-6)**.
- Sekvencijalno paljenje led-ova iz **Fig. A-4** ukazuje da je jedinica u fazi punjenja.
  Na zaslonu je moguće očitati napon baterije tijekom punjenja (**Fig. A-3**).

- Punjenje je gotovo kada se na zaslonu **(Fig. A-3)** očita End. Ukloniti utikač za punjenje i isključiti punjač iz struje.

Napomena:

Pokretač motora ima uređaj za provjeru stanja punjenosti baterije koji omogućava da se punjač ostavi spojen koliko se želi; kada je punjenje gotovo, isto se ponovno automatski aktivira ovisno o stanju punjenosti baterije.

Pb

UKLANJANJE BATERIJE

Istrošena baterija se mora reciklirati. U nekim je državama to zakonski propisano. Kontaktirati lokalne vlasti za kruti otpad za dodatne informacije o reciklaži.

UPOZORENJE: Istrošenu bateriju se ne smije paliti jer bi moglo doći do eksplozije. Prije odlaganja baterije, izolirati izložene terminale kako bi se izbjegli kratki spojevi. Bateriju se ne smije izlagati intenzivnoj toplini ili vatri jer bi moglo doći do eksplozije.

TEHNIČKI PODACI POKRETAČA MOTORA
Vrsta baterije:
- olovne baterije WET, AGM/GEL od 12V.

Bakreni kablovi:
- 25mm^2 izolirani PVC-om

Dužina kabla:
- 250cm

Izlazna utičnica:
- 12V DC / max struja 10A.

Opće osobine:
- signalizirajuće svijetlo i akustički signal zamijenjenog pola;
- zaštita na izlazu koja se može ponovno osposobiti, protiv preopterećenja;
- automatski prekid razine punjenja i automatsko ponovno aktiviranje;
- utičnica vrste “auto upaljač” 12V DC.

Dostavljena oprema:
- Punjač **(Fig. B-3)** INPUT 230V - OUTPUT 12V-12V / 3.5A.
- Okasti pritezači.

(LT)

INSTRUKCIJŲ VADOVAS

BENDRAS APRAŠYMAS
Tikras nešiojamas akumuliatoriaus paleidiklis. Puikiai tinka visiems, kam reikia paleidiklio. Jis gali būti naudojamas vandens transporto priemonėms, lengviesiems automobiliams, sunkvežimiams, motociklams ir kitur.
Pilnai suderinamas su bet kokia 12 arba 24 voltų paleidimo sistema.
Šis modelis yra tinkamas HERMETIŠKŲ ŠVINO AKUMULIATORIŲ, KURIEMS NEREIKALINGA TECHNINĖ PRIEŽIŪRA (AGM / GEL) arba AKUMULIATORIŲ SU LAISVAISIAIS ELEKTROLITAIS (WET) pakrovimui.

Išsaugoti šį vadovą.
Šiame vadove yra pateikti įspėjimai ir atitinkamos atsargumo priemonės, susijusios su sauga, aprašytos veikimo procedūros ir techninė priežiūra, atsarginių dalių sąrašas ir techniniai duomenys.
Laikyti vadovą tolimesnėms konsultacijoms saugioje ir sausoje vietoje.

PRIEŠ PALEIDIKLIO NAUDOJIMĄ, PERSKAITYTI VISAS INSTRUKCIJAS!

ĮSPĖJIMAI IR SAUGOS PRIEMONĖS
Įspėjimas: siekiant sumažinti asmenų sužeidimo ir įrangos suniokojimo riziką, patariame eksploatuoti paleidiklį visada laikantis pagrindinių saugos taisyklių.

1- Apsaugoti akis. Dirbant su švino rūgšties akumuliatoriais visada naudotis apsauginiais akiniais.

2- Vengti kontakto su akumuliatoriaus rūgštimi. Apipurškimo ar kitokio kontakto su rūgštimi atveju, nedelsiant praskalauti pažeistą kūno dalį švariu vandeniu. Tęsti skalavimus pakol atvyks medikas.

3- Svarbu taisyklingai sujungti laidų poliškumą. Prijungti raudonus gnybtus (+) prie teigiamo akumuliatoriaus gnybto, o juoduosius gnybtus (-) prie neigiamos masės.
Šį paleidiklį naudoti tik gerai vėdinamose vietose. Nebandyti atlikti paleidimų, jei aplinkui yra dujų ar degių skysčių.

4- Niekada neleisti juodiesiems ir raudoniesiems gnybtams susiliesti tarpusavyje arba paliesti laidininką, nes tai gali sukelti jų arba kitų metalinių daiktų išsilydymą.
DĖMESIO! Siekiant išvengti nuostolių, kuriuos sukelia atsitiktiniai susilietimai, atjungti kabelinį lizdą (12V / 24V) nuo paleidiklio skydo ir padėti gnybtus į kišenę.

5- TIK 12 arba 24 VOLTŲ SISTEMOMS! Naudoti pagal paskirtį ir tik vandens transporto priemonėms ar automobiliams, kurių elektros sistema yra 12 arba 24 voltai.

6- NAUDOTI TIK AVARINIU ATVEJU: nenaudoti vietoj transporto priemonės akumuliatoriaus. Naudoti tik paleidimui.

7- Vengti dirbti vieniems. Nelaimingo atsitikimo atveju padėjėjas gali suteikti pagalbą.

8- Vengti elektros smūgių. Itin atsargiai taikyti gnybtus prie neizoliuotų laidų arba paskirstymo blokelių. Įtampos tikrinimo metu, vengti kūno susilietimo su vamzdžių, radiatorių ir metalinių spintų paviršiumi.

9- Palaikyti švarą darbo vietoje. Pernelyg užgriozdinta aplinka gali sąlygoti sužeidimus.

10- Vengti paleidiklio suniokojimo. Naudoti tik vadovaujantis šio vadovo nurodymais.

11- Laikytis nurodymų, susijusių su darbo aplinka. Nenaudoti drėgnose ar šlapiose vietose. Saugoti nuo lietaus. Dirbti gerai apšviestoje vietoje.

12- Saugoti nuo tiesioginės saulės šviesos, tiesioginių šilumos šaltinių ar drėgmės.

13- Laikyti vaikams nepasiekiamoje vietoje: jiems neturi būti leidžiama būti darbo vietoje ar liesti įrangą, prietaisus bei prailgintuvus.

14- Nebenaudojant paleidiklio, jį padėti į sausą vietą, tokiu būdu bus išvengta rūdžių susidarymo. Paleidiklį visada saugoti užrakintą, jis turi būti sandėliuojamas vaikams nepasiekiamoje vietoje.

15- Dėvėti tinkamą aprangą. Nedėvėti plačių rūbų arba papuošalų, kurie galėtų įsipainioti į judančias detales. Darbo metu patariama naudoti apsauginius elektriškai izoliuotus drabužius bei nuo slydimo apsaugančią avalynę. Ilgų plaukų atveju dėvėti atitinkamus galvos apdangalus.

16- Visus taisymo darbus turi atlikti tik ekspertai, priešingu atveju, gali kilti nemenkas pavojus vartotojui.

17- Atsarginių dalių ir priedų keitimas. Atliekant techninę priežiūrą, naudoti tik identiškas atsargines detales (žiūrėti atsarginių dalių sąrašą). Naudojant bet kokias kitas dalis, garantija neteks galiojimo.

18- Visą laiką išlaikyti tinkamą stabilią padėtį ir stabilius atramos taškus.
Nevaikštinėti ant laidų ar elektros struktūrų.

19- Rūpestingai atlikti paleidiklio techninę priežiūrą. Reguliariai tikrinti laidus, ir, esant reikalui, kviesti įgaliotąjį techniką jų pataisymui.

20- Patikrinti, ar nėra pažeistų dalių. Prieš naudojant šį paleidiklį, atidžiai patikrinti visas dalis, kurios atrodo

pažeistos bei įsitikinti, ar jos dar gali taisyklingai veikti. Patikrinti, ar laidai yra gerai pritvirtinti prie paleidiklio. Patariama leisti kvalifikuotam technikui pakeisti pažeistas detales arba jas pataisyti.

ĮRENGIMAS
PARUOŠIMAS (C pav.)
Išpakuoti paleidiklį ir atlikti atskirų pakuotėje esančių dalių surinkimą.

AKUMULIATORIAUS ĮDĖJIMAS
SVARBU: laidų prijungimo prie akumuliatoriaus fazės metu, laikytis poliškumo nurodymų, atkreipiant dėmesį, kad prie atskirų akumuliatoriaus polių dar neprijungtos kilpos atsitiktinai nesusiliestų su jau sujungtomis kilpomis.

DĖMESIO: Akumuliatoriaus įdėjimo darbus turi atlikti patyręs personalas, priešingu atveju gali iškilti rimti pavojai tiek surinkimo, tiek naudojimo metu.

Prieš pradedant naudoti paleidiklį, būtina nuosekliai atlikti akumuliatoriaus įdėjimo ir prijungimo procedūrą.
Galima patalpinti akumuliatorius, kurių didžiausi galimi matmenys yra nurodyti **D. pav.**
Atverti akumuliatoriaus skyrių pagal **E pav**. nurodymus.
Atsižvelgiant į ant akumuliatoriaus esančių jungčių rūšį:
Akumuliatoriai su kūginiais terminalais
- sekti **F pav**. schemą kūginiam sujungimui, naudojant terminalines kilpas, jau sumontuotas ant paleidiklio laidų.

Akumuliatoriai su kitokiais terminalais
- Keičiant terminalus alternatyvaus **H1 pav.** arba **H2 pav.** sujungimo atveju, sekti **G pav.** schemą, naudojant kilpinius terminalus, tiekiamus kaip pasirenkamas priedas.
  PASTABA: jei vykdoma **G pav**. procedūra, įsitikinti, kad kilpinis terminalas būtų tvirtai prijungtas prie paleidiklio laidų.

Pabaigus laidų sujungimą, uždaryti akumuliatoriaus skyrių laikantis priešingos nei **E pav**. sekos.

EKSPLOATAVIMAS

ĮSPĖJIMAS: Elektros smūgis gali sąlygoti sužeidimus arba mirtį. Vengti kontakto su atvirais elektros laidais.
Paleidiklis yra sukurtas naudojimui automobiliuose ar vandens transporto priemonėse: **1 LENT**. pateikia informaciją apie į paleidiklį dedamų akumuliatorių galingumą pagal norimo paleisti automobilio tipą. Turint paleidiklį, kitas automobilis arba 230VAC elektros lizdas nėra reikalingi.
Atokiose vietovėse arba ekstremaliu atveju šį paleidiklį taip pat galima naudoti kaip transportuojamą 12 VDC elektros šaltinį.

Paleidiklio naudojimas automobilio paleidimui

ĮSPĖJIMAS: atlikti visus nurodymus tiksliai laikantis žemiau aprašytos tvarkos!
- Įsitikinti, kad paleidiklio gnybtai NĖRA įtampoje: kabelinis lizdas **(A-1 pav.)** turi būti atjungtas.
- Įsitikinti, ar jungiklis arba norimo paleisti automobilio ar vandens transporto priemonės paleidimo raktelis yra OFF padėtyje.
- Sujungti iš pradžių raudonus gnybtus (+) prie teigiamo terminalo, esančio ant automobilio akumuliatoriaus.
- Paskui sujungti juoduosius gnybtus (-) su nejudančia variklio metaline detale; nejungti gnybto prie akumuliatoriaus neigiamo poliaus.

ĮSPĖJIMAS: PAVOJUS!

Čia pateikti simboliai įspėja, kad raudonos lemputės užsidegimas (A-2 pav.) ir akustinio signalo atsiradimas žymi "SUKEISTAS POLIŠKUMAS, PAVOJUS!". Jokiais būdais nejungti išorinio lizdo (A-1 pav.) prie paleidiklio 12V arba 24V ir pašalinti laidus! Prieš atliekant ką tik aprašytus sujungimus, patikrinti taisyklingą automobilio akumuliatoriaus ir paleidiklio poliškumą.
- Neveikiant garsiniam signalui bei prie išjungtos raudonos lemputės patalpinti išorinį lizdą į paleidiklio 12V arba 24V, atsižvelgiant į atitinkamą norimo paleisti automobilio įtampą.
- Nustatyti automobilio arba vandens transporto priemonės jungiklį arba įjungimo raktelį į ON padėtį, minutėlę palaukti. Nustatyti jungiklį arba įjungimo raktelį į paleidimo padėtį, tačiau šis laikas negali viršyti 5÷6 sekundžių. Jei automobilis arba vandens transporto priemonė nepasileidžia, palaukti bent 3 minutes ir vėl pakartoti bandymą.

Dėmesio: Niekada neleisti juodiems ir raudoniems gnybtams paliesti laidą arba susiliesti tarpusavyje.
- Užvedus automobilį, vis dar dirbant varikliui, paeiliui atlikti tokius veiksmus:
  1. Atjungti išorinį lizdą nuo paleidiklio (paleidiklis OFF).
  2. Atjungti nuo automobilio juoduosius gnybtus (neigiamas).
  3. Atjungti nuo automobilio raudonuosius gnybtus (teigiamas).
  4. Vėl padėti gnybtus į jų vietą.
  Patariama vos tik bus įmanoma įkrauti paleidiklį!

Paleidiklio, kaip 12V elektros maitinimo įtaiso, naudojimas žiebtuvėlio tipo lizdo (A-8 pav.) pagalba.

DĖMESIO! OUTPUT (IŠĖJIME) TIK 12V!
Perkrovos atveju įsijungia atsistatantis saugiklis. Norint vėl atstatyti veikimą, pašalinti perkrovos priežastį ir paspausti mygtuką (A-7 pav.).
- Pakelti žiebtuvėlio tipo dangtelį **(A-8 pav.).**
- Įvesti norimo maitinti prietaiso žiebtuvėlio kištuką į lizdą **(A-8 pav.).**

ĮKROVIMAS 230V AC MAITINIMO ĮTAMPA
Svarbu! Siekiant išsaugoti akumuliatoriaus vientisumą, prieš naudojimą įkrovinėti 12 valandų, taip pat įkrauti po kiekvieno naudojimo ir, bet kokiu atveju, kas 3 mėnesius.
- Galima įkrauti bloką, naudojant pridedamą 230V AC maitintuvą. Patariama visada išlaikyti visiškai įkrautą akumuliatorių. Žemas įkrovimo lygis gali sutrumpinti akumuliatoriaus eksploatavimo laiką. Atsiminti, kad laikas, reikalingas akumuliatoriui įkrauti, priklauso nuo jau atliktų paleidimų skaičiaus.
- Paspaudus mygtuką "TEST" **(A-5 pav.),** galima kontroliuoti akumuliatoriaus įkrovimo lygį: ekrane **(A-3 pav.)** rodoma akumuliatoriaus įtampa, signalinės lemputės **(A-4 pav.)** rodo įkrovimo lygį.
- Įkrovimo sistema yra kontroliuojama automatiškai; elektroninės plokštės gamintojo nustatymai yra pritaikyti WET tipo švino akumuliatoriams su laisvuoju elektrolitu.
- Galima keisti gamyklinius nustatymus įkraunat ir AGM/GEL švino akumuliatorius. Prie išjungto ekrano **(A-3 pav.)** paspausti mygtuką "TEST" **(A-5 pav.)** ir jį atleisti tik po to, kai ekrane pasirodo UEt (WET akumuliatoriai), tuomet vieną kartą paspausti mygtuką, kad pasirodytų

AGM (AGM akumuliatoriai), patvirtinti pasirinkimą išlaikant paspaustą mygtuką iki tol, kol pasigirs garsinis signalas. Norint vėl sugrįžti prie gamyklinių nustatymų, vėl pakartoti operaciją ir pasirinkti UEL.

Įkrovimas:

DĖMESIO: Tiekiamą maitintuvą naudoti išskirtinai tik paleidiklio įkrovimui.

- Pirmiausiai įvesti maitintuvo kištuką **(B-1 pav.)** į 230V AC lizdą.
- Po to įvesti atitinkamą išėjimo kištuką **(B-2 pav.)** į įkrovimo lizdą **(A-6 pav.).**
- Nuoseklus **A-4 pav.** signalinių lempučių užsidegimas rodo, jog blokas yra įkrovimo fazėje.
  Ekranas gali parodyti įkrovimo fazėje esančių akumuliatorių įtampą (**A-3 Pav.**).
- Įkrovimas yra baigtas, kai ekrane **(A-3 pav.)** rodoma End. Tuomet ištraukti įkrovimo kištuką ir atjungti maitintuvą nuo elektros tinklo.

Pastaba:
Paleidiklis yra aprūpintas akumuliatorių įkrovimo būklės kontrolės įtaisu, kuris leidžia palikti prijungtą maitintuvą visą norimą laiką; įkrovimo pabaigoje išsijungimas yra automatiškas, jis priklauso nuo akumuliatoriaus įkrovimo stovio.

Pb

AKUMULIATORIAUS ŠALINIMAS
Išeikvotas paleidiklio akumuliatorius turi būti perdirbamas. Kai kuriose valstybėse tai yra privaloma. Dėl informacijos apie kietų atliekų perdirbimą, susisiekti su vietinės valdžios institucijomis.

ĮSPĖJIMAS: Nešalinti akumuliatoriaus padegant, tai galėtų sukelti sprogimą. Prieš šalinant akumuliatorių, izoliuoti atvirus terminalus, tokiu būdu bus išvengta trumpojo sujungimo. Nelaikyti akumuliatoriaus netoli intensyvaus šilumos šaltinio ar ugnies, tai gali sukelti sprogimą.

PALEIDIKLIO SPECIFIKACIJA
Akumuliatoriaus rūšis:
- WET, AGM/GEL tipo 12V švino akumuliatoriai.

Variniai laidai:
- 25mm^2 su PVC izoliacija.

Laido ilgis:
- 250cm.

Išėjimo lizdas:
- 12VDC / maksimali srovė 10A.

Bendri ypatumai:
- sukeisto poliškumo signalinė lemputė ir garsinis signalas;
- apsauginis atsistatantis išėjimo saugiklis nuo perkrovų;
- automatinis įkrovimo lygio nutraukimas ir automatinis darbo atnaujinimas;
- 12VDC “žiebtuvėlio” tipo lizdas.

Tiekiami priedai:
- Maitintuvas **(B-3 pav.)** INPUT 230V - OUTPUT 12V-12V / 3.5A;
- Kilpiniai terminalai.

(EE)

KASUTUSJUHEND

ÜLDIST
Teisaldatav ja tõhus akuga käiviti. Ideaalne mistahes olukorras, kui vajate käivitit. Kasutada saab muuhulgas paatide, nii sõidu-kui veoautode, mootorgeneraatorite jne. jaoks.
Sobib kasutamiseks mistahes 12 või 24 V käivitussüsteemiga.
Käesolevasse mudelisse sobivad SULETUD HOOLDUSVABAD PLIIAKUD (AGM / GEL) või VEDELA ELEKTROLÜÜDIGA PLIIAKUD (WET).

Hoidke käesolev kasutusjuhend alles.
Juhend on oluline osa seadmest, kuna selles on ära toodud turvanõuded-ja juhised, töö-ja hooldustoimingute kirjeldused, osade nimekiri ja seadme tehniline info.
Hoidke juhendit võimaliku vajaduse puhuks kindlas ja kuivas kohas.

ENNE KÄIVITI KASUTAMIST LUGEGE KÕIK JUHISED LÄBI!

TURVANÕUDED-JA JUHISED
TÄHELEPANU: kehavigastuste ja seadmete/masinate kahjustuste vältimiseks tuleb käiviti kasutamisel kinni elementaarsetest turvareeglitest.

1- Kaitske silmi. Kandke plii-hape akumulaatoritega töötamisel alati kaitseprille.

2- Vältige kokkupuudet akus oleva happega. Juhul kui hapet akust välja pritsib või kui kasutaja sellega kokku puutub, tuleb happega määrdunud kohta viivitamatult puhta veega loputada. Loputamist tuleb jätkata kuni arsti saabumiseni.

3- Kaablid tuleb kindlasti ühendada õige polaarsusega. Ühendage punane klamber (+) aku positiivse klemmiga ja must klamber (-) negatiivse maandusklemmiga.
Kasutage käivitit ainult korralikult õhutatud ruumides. Ärge üritage käivitamist juhul, kui ruumis leidub kergestisüttivaid gaasi või vedelikke.

4- Punane ja must klamber ei tohi kokku puutuda, kuna vastasel juhul võivad need või siis muud metallesemed sulada.
TÄHELEPANU! Juhuslikest kontaktidest johtuvate rikete vältimiseks ühendage pistikupesa (12V / 24V) käiviti paneeli küljest lahti ja pange klambrid tagasi taskusse.

5- AINULT 12V või 24V SÜSTEEMIDELE! Kasutage ainult 12V või 24V elektrisüsteemiga aluste ja sõidukite juures.

6- KASUTAGE AINULT HÄDAOLUKORRAS: ärge kasutage käivitit sõiduki aku asemel. Kasutage ainuüksi käivitamiseks.

7- Ärge töötage üksi olles. Hädakorral võivad juuresviibivad isikud Teid aidata.

8- Vältige elektrilööke. Olge ülimalt ettevaatlik juhul, kui klambrid lähevad vastu isoleerimata juhte või jaotuslatte. Vältige voolu kontrollides vastu metallist torusid, radiaatoreid ja kappe puutumist.

9- Hoidke tööala puhas. Korrast ära tööala võib olla kehavigastuste põhjuseks.

10- Vältige käiviti vigastamist. Kasutage seda ainult

käesolevas juhendis äratoodud viisil.

11- Järgige tööala kohta käivaid nõudeid. Ärge kasutage seadet niisketes või märgades tingimustes. Ärge jätke seda vihma kätte. Töötage ainult korraliku valgustuse olemasolul.

12- Ärge jätke otsese päikesevalguse, otseste soojusallikate või niiskuse mõjupiirkonda.

13- Hoida laste eest: neil ei tohi mitte mingil juhul lubada tööalas viibida, samuti mitte masinaid, tööriistu või pikendusjuhtmeid puudutada.

14- Kui käivitit ei kasutata, tuleb see kuiva kohta hoiule panna, et vältida korpuse roostetamist. Hoidke käivitit luku taga ja lastele kättesaamatus kohas.

15- Kandke sobilikke tööriideid. Ärge kandke laiu rõivaid ega ehteid, mis võivad liikuvate osade külge kinni jääda Töö kestel on soovitatav kanda elektriisolatsiooniga kaitseriietust ja libisemisvastase tallaga jalanõusid. Pikad juuksed tuleb mütsi alla kokku panna.

16- Parandustöid tohivad teostada ainult asjatundjad – vastasel juhul võib seade kasutajale isegi eluohtlik olla.

17- Osade ja tööseadmete asendamine. Hoolduse teostamisel kasutage ainult identseid varuosi (vt. varuosade nimekiri). Mistahes muude varuosade kasutamisel kaotab garantii kehtivuse.

18- Hoidke keha tasakaalus ja leidke kindlad toetuspunktid.
Äge liikuge elektrijuhtmete või -seadmestiku kohal.

19- Käivitit tuleb korralikult hooldada. Kontrollige regulaarselt selle kaableid ja laske vajaduse korral vastavat volitust omaval spetsialistil seade parandada.

20- Kontrollige, et käiviti juures poleks vigastatud osi. Enne käiviti kasutamist kontrollige hoolikalt kõiki osi, mis tunduvad katki olevat, veendumaks, et masin saab harilikult moel töötada. Kontrollige, et kaablid oleksid korralikult käiviti küljes. Vigastatud osi tohib parandada või asendada ainult vastavat kvalifikatsiooni omav spetsialist.

PAIGALDAMINE
KOKKUPANEK (Joon. C)
Võtke seade pakendist lahti ning pange korpuse külge selles olevad lahtised detailid.

AKUDE SEADMESSEPANEK
PANE TÄHELE: kaablite ühendamisel akudega jälgige, et ühendused oleksid teostatud õige polaarsusega ja et otsaklemmid, mis pole veel akude külge ühendatud, ei puutuks mitte mingil juhul vastu juba akudega ühendatud otsaklemme.

TÄHELEPANU: Akusid tohivad seadmesse panna ainult isikud, kes seda oskavad ja teavad, kuidas antud toimingut läbi viia, vastasel juhul võib nii seadme kokkupanek kui kasutamine tekitada tõsiseid ohuolukordi.

Enne käivitaja kasutamise alustamist tuleb akud kohale panna ja ühendada.
Sobilike akude maksimummõõtmed on ära toodud **Joon. D.**
Avage akukamber vastavalt juhistele **Joon. E.**
Sõltuvalt akuklemmide tüübist:
Koonusklemmidega akud
- teostage koonusklemmide ühendused vastavalt skeemile **Joon.F**, kasutades käiviti kaablite küljes olemasolevaid otsaklemme.

Muude klemmidega akud
- juhinduge skeemist **Joon. G** klemmide asendamiseks muud tüüpi ühenduste **(Joon.H1** või **Joon.H2)** korral, kasutades selleks komplekti kuuluvaid rõngasklemme. **NB:** juhul kui kasutatakse ühendusskeemi **Joon. G**, kontrollige, et rõngasklemm oleks korralikult käiviti kaablitega ühendatud.

Kaablite ühendamise järel sulgege akukamber - selleks tuleb vastupidises järjekorras läbi viia toimingud, mis on ära toodud **Joon.E**.

TÖÖ

TÄHELEPANU: Elektrilöök võib põhjustada kehavigastusi või surma. Ärge puudutage isoleerimata elektrijuhte.
Käiviti on ette nähtud kasutamiseks sõidukite või paatide juures: **TAB.1** on ära toodud andmed akude kohta, mida käivitis vastavalt käivitatavale sõidukile kasutada tuleb. Tänu käivitile ei ole käivitamiseks vaja teist sõidukit või 230VAC voolupesa.
Lisaks sellele on võimalik kasutada käivitit kantava 12VDC vooluallikana elektrivõrguta paikades või hädakorral.

Käiviti kasutamine sõiduki käivitamiseks

TÄHELEPANU: viige järgnevad operatsioonid läbi täpselt siintoodud järjekorras!
- Kontrollige, et käiviti klambrid EI OLE voolu all: pistikupesa **(Joon**. **A-1)** peab olema lahti ühendatud.
- Kontrollige, et käivitatava sõiduki või paadi starterilüliti või -võti oleks asendis OFF.
- Ühendage kõigepealt punane klamber (+) sõidukil oleva aku plussklemmi külge.
- Seejärel ühendage must klamber (-) mootori mitteliikuva metallosa külge – ärge ühendage klambrit aku miinusklemmi külge.

TÄHELEPANU: OHT!

See hoiatussümbol tähendab, et punase märgutule süttimine (Joon. A-2) ja helisignaal annavad märku „VALE POLAARSUS, OHT!". Ärge ühendage mitte mingil juhul pistikupesa (Joon. A-1) käiviti 12V või 24V külge ja eemaldage kaablid! Enne kirjeldatud ühenduste teostamist kontrollige, et sõiduki aku ja käiviti polaarsus on õige.
- Kui helisignaali ei kosta ja punane märgutuli on kustunud, ühendage käiviti pistikupesa vastavalt käivitatavale sõidukile 12V või 24V liitmikku.
- Keerake sõiduki või paadi starterilüliti või –võti asendisse ON ja oodake umbes minut aega. Viige lüliti või võti maksimaalselt 5-6 sekundiks järjest käivitusasendisse. Kui sõiduk või paat ei käivitu, oodake enne uut katset vähemalt 3 minutit.

Attenzione: Punane ja must klamber ei tohi mingil juhul kokku puutuda ega ühe ja sama juhi vastu minna.

- Käivitamise lõppedes (kui mootor on tööle hakanud), tuleb viia läbi järgmised toimingud täpselt sellises järjekorras:
  1. Ühendage pistikupesa käiviti küljest lahti (käiviti OFF).
  2. Ühendage must klamber (negatiivne) sõiduki küljest lahti.
  3. Ühendage punane klamber (positiivne) sõiduki küljest lahti.
  4. Pange klambrid nende jaoks ette nähtud hoidikusse.
  Soovitatav on käivitit esimesel võimalusel laadida.

Käiviti kasutamine 12V toiteallikana „sigaretisüütaja“ pistikupesa abil (Joon. A-8).

TÄHELEPANU! AINULT 12V OUTPUT!
Ülekoormuse korral rakendub automaatkaitse. Uuesti töölepanekuks kõrvaldage ülekoormuse põhjus ja vajutage nupule (Joon. A-7).

- Tõstke üles „sigaretisüütaja“ pistikupesa kaas **(Joon. A-8).**
- Pange toidetava seadme sigaretisüütaja pistik pistikupessa **(Joon. A-8).**

LAADIMINE 230VAC TOITEVÕRGUST

Tähtis! Aku „tervise“ huvides laadige seda 12 tundi enne kasutamist, pärast iga kasutamiskorda ja vähemalt kord iga 3 kuu jooksul.

- Seadet saab komplekti kuuluvat laadijat kasutades laadida 230VAC toitevõrgust. Soovitatav on akud alati täielikult laetuna hoida. Pooltühjana seismine võib aku eluiga lühendada. Pidage meeles, et aku laadimiseks vajalik aeg sõltub läbiviidud käivitamiste arvust.
- Aku laetuse astme kontrollimiseks vajutage nupule „TEST” **(Joon. A-5):** kuvar **(Joon. A-3)** näitab aku pinget, LEDid **(Joon. A-4)** laetuse astet.
- Laadimist kontrollitakse elektrooniliselt; juhtmoodul on tootja poolt seadistatud WET-tüüpi vedela elektrolüüdiga pliiakude laadimiseks.
- Vabriku seadeid saab muuta, et võimaldada ka AGM/GEL-tüüpi pliiakude laadimist. Vajutage väljalülitatud kuvariga **(Joon. A-3)** nupule „TEST” **(Joon. A-5)** ja hoidke seda all seni, kuni kuvarile ilmub WEt (WET akud); vajutage veel üks kord nupule, nii et kuvaril näidatakse AGM (AGM akud); valiku kinnitamiseks hoidke nuppu all seni, kuni kõlab helisignaal. Vabrikuseadete taastamiseks korrake toimingut ja valige WEt.

Laadimine:

TÄHELEPANU: Kasutage kaasasolevat laadijat ainult käiviti laadimiseks.

- Kõigepealt pange käiviti pistik **(Joon. B-1)** 230V AC pistikupesasse.
- Seejärel pange spetsiaalne väljundpistik **(Joon. B-2)** laadimispesasse **(Joon. A-6).**
- Üksteise järel süttivad LEDid **Joon. A-4** näitavad, et seade laeb.
  Kuvari abil on võimalik jälgida laetavate akude pinget (**Joon. A-3).**
- Aku on laetud, kui kuvarile **(Joon. A-3)** ilmub End. Seejärel võtke laadimispistik pesast välja ja ühendage laadija vooluvõrgust lahti.

NB:

Tänu käivitile paigaldatud kontrollseadisele, mis jälgib akude laetuse astet, saab laadija ükskõik kui pikaks ajaks ühendatuks jätta; laadimise lõppedes toimub vastavalt akude laetuse astmele automaatselt selle lähtestamine.

Pb

AKU KÕRVALDAMINE

Käiviti kasutamiskõlbmatuks muutunud aku tuleb anda taaskasutusse. Teatud riikides on see kohustuslik. Võtke ühendust kohalike jäätmekäitlust reguleerivate asutustega, et saada täpsemat infot taaskasutuse kohta.

ETTEVAATUST: Akut ei tohi kõrvaldada põletades, kuna see võib plahvatada. Enne aku kõrvaldamist tuleb lahtised klemmid lühiste vältimiseks isoleerida. Akut ei tohi jätta kuumaalikate või tule lähedusse, kuna vastasel juhul võib see plahvatada.

KÄIVITI ANDMED

Aku tüüp:
- WET, AGM/GEL, 12V pliiakud.

Vaskjuhtmed:
- 25 mm², PVC-isolatsioon.

Kaabli pikkus:
- 250cm.

Väljundpistik:
- 12VDC / maks. vool 10A.

Üldomadused:
- vale polaarsusega ühendamise märgutuli ja helisignaal;
- väljundil automaatne liigpingekaitse;
- automaatne laadimise lõpetamine ja automaatne lähtestus;
- 12VDC „sigaretisüütaja pistikupesa“.

Komplektis tarvikud:
- Laadija **(Joon. B-3)** INPUT 230V - OUTPUT 12V-12V / 3.5A.
- Rõngasklemmid.

(LV)

ROKASGRĀMATA

VISPĀRĒJA INFORMĀCIJA

Īstā pārvietojamā iedarbināšanas ierīce ar akumulatoru. Ir ideāli piemērota visiem tiem, kam ir vajadzīga iedarbināšanas ierīce. To var pielietot laivu, automašīnu, kravas mašīnu, motoru-ģeneratoru un citu agregātu iedarbināšanai.
Tā ir pilnīgi saderīga ar visām 12 voltu un 24 voltu iedarbināšanas sistēmām.
Šajā modelī var uzstādīt HERMĒTISKO SVINA AKUMULATORU, KAS NEPRASA TEHNISKO APKOPI (AGM / GEL), vai SVINA AKUMULATORU AR ŠĶIDRU ELEKTROLĪTU (WET).

Saglabājiet šo rokasgrāmatu.

Rokasgrāmata ir nepieciešama, lai varētu iepazīties ar brīdinājumiem un piesardzības pasākumiem, kas saistīti ar drošību, ar ekspluatācijas un tehniskās apkopes procedūrām, ar sastāvdaļu sarakstu un ar īpašām darba metodēm.
Glabājiet rokasgrāmatu drošā un sausā vietā, lai ar tās saturu varētu iepazīties arī nākotnē.

PIRMS IEDARBINĀŠANAS IERĪCES LIETOŠANAS UZMANĪGI IZLASIET VISUS NORĀDĪJUMUS!

AR DROŠĪBU SAISTĪTI BRĪDINĀJUMI UN PIESARDZĪBAS PASĀKUMI

Uzmanību: lai samazinātu traumu gūšanas un piederuma bojājuma risku, mēs jums rekomendējam iedarbināšanas ierīces lietošanas laikā vienmēr ievērot drošības pamatnoteikumus un piesardzības pasākumus.

1- Aizsargājiet acis. Strādājot ar svina akumulatoriem ar skābi vienmēr valkājiet aizsargbrilles.

2- Izvairieties no nonākšanas saskarē ar akumulatora skābi. Gadījumā, ja uz jūsu ādas tiek izšļakstīta skābe vai ja jūs nonākat

saskarē ar skābi, nekavējoties noskalojiet iesaistīto ķermeņa daļu ar tīru ūdeni. Turpiniet skalot, līdz ierodas ārsts.

3- Pievienojot vadus ir svarīgi ievērot pareizu izvadu polaritāti. Pievienojiet sarkanu spaili (+) pie akumulatora pozitīvā izvada un melnu spaili (-) pie negatīvā izvada.
Lietojiet iedarināšanas ierīci labi vedināmās vietās. Nemēģiniet iedarbināt dzinēju, ja blakus atrodas uzliesmojošas gāzes vai šķidrumi.

4- Nekādā gadījumā nepieļaujiet, lai melnas un sarkanas spailes nonāktu saskarē vai pieskartos vienam vadītājam, jo tas var izraisīt to pielipšanu viena pie otras vai pie citiem metāla priekšmetiem.
UZMANĪBU! Lai izvairītos no bojājumiem nejaušas pieskaršanās dēļ, atvienojiet kontaktligzdu (12V/24V) no iedarbināšanas ierīces paneļa un ievietojiet spailes kabatā.

5- TIKAI 12 vai 24 VOLTU SISTĒMĀM! Lietojiet saskaņā ar norādījumiem tikai laivu un transportlīdzekļu ar 12 vai 24 voltu sistēmu iedarbināšanai.

6- LIETOJIET TIKAI ĀRKĀRTAS GADĪJUMOS: nelietojiet iedarbināšanas ierīci jūsu transportlīdzekļa akumulatora vietā. Lietojiet to tikai iedarbināšanai.

7- Nestrādājiet viens. Ja notiek negadījums, jūsu asistents var jums palīdzēt.

8- Izvairieties no elektriskās strāvas trieciena gūšanas. Esiet īpaši uzmanīgs, savienojot spailes ar vadiem vai neizolētiem sadales stieņiem. Sprieguma pārbaudes laikā sekojiet tam, lai jūsu ķermeņa daļas nenonāktu saskarē ar tādām virsmām, kā caurules, radiatori un metāla skapji.

9- Turiet darbavietu tīru. Nesakārtotas darbavietas var kļūt par negadījumu cēloni.

10- Izvairieties no iedarbināšanas ierīces bojāšanas. Lietojiet to tikai tādā veidā, kā aprakstīts šajā rokasgrāmatā.

11- Ievērojiet norādījumus, kas attiecas uz darbavietu. Nelietojiet ierīci mitrās vai slapjās vietās. Nelietojiet ierīci, ja līst. Strādājiet labi apgaismotās vietās.

12- Nepakļaujiet ierīci tiešo saules staru, siltuma avotu vai mitruma iedarbībai.

13- Turiet bērnus tālu no ierīces: viņiem ir kategoriski jāaizliedz atrasties ierīces lietošanas vietā, kā arī aiztikt mašīnas, instrumentus vai pagarinātājus.

14- Kamēr iedarbināšanas ierīce netiek izmantota, tā ir jānovieto sausā vietā, lai izvairītos no rūsas veidošanās. Vienmēr glabājiet iedarbināšanas ierīci aizslēgtā un bērniem nepieejamā vietā.

15- Ģērbieties atbilstošā veidā. Nevelciet platu apģērbu vai rotaslietas, kuras var iepīties kustīgajās daļās. Darba laikā tiek rekomendēts lietot aizsargtērpus ar elektrisko izolāciju, kā arī zābakus ar neslīdošu zoli. Gadījumā, ja jums ir gari mati, velciet galvassegu.

16- Remontdarbu veikšana ir jāuztic speciālistiem, pretējā gadījumā lietotāju var pakļaut nopietnam riskam.

17- Detaļu un piederumu nomaiņa. Tehniskās apkopes veikšanas laikā lietojiet tikai oriģinālās identiskās rezerves daļas (skatiet rezerves daļu sarakstu). Jebkādu citu rezerves daļu izmantošanas gadījumā garantija zaudēs spēku.

18- Visu laiku sekojiet tam, lai jums būtu stabila stāja uz stabilas virsmas.
Nekāpiet pāri vadiem vai zem sprieguma esošām konstrukcijas daļām.

19- Rūpīgi veiciet iedarbināšanas ierīces apkopi. Periodiski pārbaudiet ierīces vadus un gadījumā, ja ir atklāts jebkāda veida bojājums, uzticiet remontu pilnvarotajam speciālistam.

20- Pārliecinieties, ka nav bojātu detaļu. Pirms šīs iedarbināšanas ierīces lietošanas uzmanīgi pārbaudiet visas detaļas, kuras liekas bojātas, lai noteiktu, vai tās var pareizi darboties. Pārbaudiet, vai vadi ir labi piestiprināti pie iedarbināšanas ierīces. Bojāto daļu remontu vai nomaiņu tiek rekomendēts uzticēt kvalificētajam speciālistam.

UZSTĀDĪŠANA

SAGATAVOŠANA (Zīm. C)

Izņemiet iedarbināšanas ierīci no iepakojuma, samontējiet iepakojumā esošās atsevišķas daļas.

AKUMULATORU UZSTĀDĪŠANA

SVARĪGI: pieslēdzot vadus pie akumulatora, ievērojiet polaritāti un esiet ļoti uzmanīgs, sekojot tam, lai vēl nepieslēgtas vadu spailes nepieskartos jau pieslēgtajām spailēm.

UZMANĪBU: Akumulatoru uzstādīšana ir jāuztic kvalificētam personālam, pretējā gadījumā montāžas un lietošanas laikā var rasties bīstamas situācijas.

Pirms iedarbināšanas ierīces lietošanas ir jāuzstāda un jāpievieno akumulatori.
Zīm. D ir parādīti maksimālie uzstādāmo akumulatoru izmēri.
Atveriet akumulatoru nodalījumu saskaņā ar **Zīm. E** norādījumiem.
Atkarībā no akumulatora savienojuma tipa:

Akumulatori ar konusveida spailēm

- sekojiet **Zīm. F** attēlotajai shēmai, ja akumulatoram ir konusveida savienojums, izmantojot vadu uzgaļus ar spailēm, kas jau ir uzstādīti uz iedarbināšanas ierīces vadiem.

Akumulatori ar cita veida spailēm

- sekojiet **Zīm. G** attēlotajai shēmai, lai nomainītu spailes, ja tiek izmantots savādāks savienojuma veids, kas attēlots **Zīm. H1** vai **Zīm. H2**, lietojot komplektācijā ietilpstošas cilpveida spailes.
  PIEZĪME: veicot **Zīm. G** attēloto procedūru, pārliecinieties, ka cilpveida spaile ir cieši piestiprināta pie iedarbināšanas ierīces vadiem.

Pēc vadu pievienošanas aizveriet akumulatora nodalījumu, veicot **Zīm. E** parādīto procedūru apgrieztā secībā.

DARBĪBA

UZMANĪBU: Elektriskais trieciens var novest pie traumu gūšanas vai nāves. Nepieskarieties atkailinātiem elektrības vadiem.

Iedarbināšanas ierīce ir paredzēta lietošanai ar transportlīdzekļiem vai laivām: **TAB. 1** satur informāciju par iedarbināšanas ierīcē uzstādāmo akumulatoru kapacitāti atbilstoši iedarbināmo transportlīdzekļu tipam. Ja ir iedarbināšanas ierīce, tad nav nepieciešams cits transportlīdzeklis vai 230V maiņstrāvas elektrības rozete. Turklāt, šo iedarbināšanas ierīci var izmantot kā pārvietojamo 12V līdzstrāvas avotu grūti pieejamās vietās vai avārijas gadījumos.

Iedarbināšanas ierīces lietošana transportlīdzekļa iedarbināšanai

UZMANĪBU: izpildiet norādījumus, rūpīgi ievērojot zemāk izklāstīto kārtību!

- Pārliecinieties, ka iedarbināšanas ierīces spailes NAV zem sprieguma: kontaktligzdai **(Zīm. A-1)** jābūt

atvienotai.
- Pārliecinieties, vai iedarbināmās automašīnas vai laivas aizdedzes slēdzis vai atslēga ir stāvoklī OFF (IZSLĒGTS).
- Vispirms pievienojiet sarkano spaili (+) pie transportlīdzekļa akumulatora pozitīvā izvada.
- Tad pievienojiet melno spaili (-) pie dzinēja nekustīgas metāla daļas, nesavienojiet spaili ar akumulatora negatīvo izvadu.

UZMANĪBU: BĪSTAMI!

Attēlotie simboli brīdina par to, ka sarkanas lampiņas ieslēgšanās (Zīm. A-2) un skaņas signāla ieslēgšanās norāda uz to, ka „IR SAJAUKTA POLARITĀTE, BĪSTAMĪBA!". Nekādā gadījumā nepievienojiet kontaktligzdu (Zīm. A-1) pie iedarbināšanas ierīces 12V vai 24V un neatvienojiet vadus! Pārbaudiet, vai ir ievērota transportlīdzekļa un iedarbināšanas ierīces akumulatora polaritāte pirms veiciet augstāk aprakstīto pievienošanas procedūru.
- Ja skaņas signāls un sarkana lampiņa ir izslēgta, ievietojiet kontaktligzdu iedarbināšanas ierīces 12V vai 24V, ievērojot pareizu iedarbināmā transportlīdzekļa spriegumu.
- Uzstādiet automašīnas vai laivas aizdedzes slēdzi vai atslēgu stāvoklī ON (IESLĒGTS), uzgaidiet vienu minūti. Pārvietojiet slēdzi vai atslēgu iedarbināšanas pozīcijā uz laiku, kas nepārsniedz 5÷6 sekundes. Ja automašīnu vai laivu neizdodas iedarbināt, uzgaidiet vismaz 3 minūtes pirms mēģināt iedarbināt to no jauna.

Uzmanību: Sekojiet tam, lai melnā un sarkanā spaile nekādā gadījumā nenonāktu kontaktā un nepieskartos vienam un tam pašam vadītājam.
- Pēc iedarbināšanas, kamēr dzinējs darbojas, veiciet zemāk izklāstītos norādījumus, rūpīgi ievērojot to secību:
  1. Atvienojiet kontaktligzdu no iedarbināšanas ierīces (iedarbināšanas ierīcei jābūt izslēgtai (OFF)).
  2. Atvienojiet melno spaili (negatīvā) no transportlīdzekļa.
  3. Atvienojiet sarkano spaili (pozitīvā) no transportlīdzekļa.
  4. Novietojiet spailes atbilstošajā ligzdā.
  Tiek rekomendēts pēc iespējas ātrāk uzlādēt iedarbināšanas ierīci!

Iedarbināšanas ierīces lietošana kā 12V barošanas avotu, izmantojot piepīpētāja ligzdu (Zīm. A-8).

UZMANĪBU! TIKAI 12V IZEJA!
Pārslodzes gadījumā ieslēdzas atjaunojama aizsardzības ierīce. Lai atjaunotu darbību, novērsiet pārslodzes cēloni un nospiediet pogu (Zīm. A-7).
- Paceliet piepīpētāja tipa ligzdas vāku **(Zīm. A-8)**.
- Iespraudiet barojamās elektroierīces piepīpētāja kontaktdakšu ligzdā **(Zīm. A-8)**.

UZLĀDĒŠANA AR 230V MAIŅSTRĀVAS BAROŠANAS AVOTU
Svarīgi! Lai nesabojātu akumulatoru, lādējiet to apmēram 12 stundas pirms lietošanas, pēc katras lietošanas reizes un ik pēc 3 mēnešiem.
- Ierīci var uzlādēt ar komplektācijā esošās 230V maiņstrāvas barošanas ierīces palīdzību. Tiek rekomendēts vienmēr uzturēt akumulatorus pilnīgi uzlādētā stāvoklī. Zems uzlādes līmenis var samazināt akumulatora kalpošanas laiku. Atcerieties, ka akumulatora uzlādēšanai nepieciešams laiks ir atkarīgs no veikto iedarbināšanas reižu skaita.
- Lai pārbaudītu akumulatora uzlādes līmeni, nospiediet pogu „TEST" **(Zīm. A-5)**: uz displeja **(Zīm. A-3)** parādīsies akumulatoru spriegums, bet gaismas diodes **(Zīm. A-4)** parāda uzlādes līmeni.
- Uzlādes sistēma tiek vadīta elektroniski; rūpnīcā veiktie iestatījumi ir piemēroti WET tipa svina akumulatoru ar elektrolītu uzlādēšanai.
- Iespējams izmainīt rūpnīcas iestatījumus, lai pielāgotu sistēmu arī AGM/GEL tipa svina akumulatoru uzlādēšanai. Kamēr displejs **(Zīm. A-3)** ir izslēgts, nospiediet pogu „TEST" **(Zīm. A-5)** un atlaidiet to tikai tad, kad uz displeja parādās UEt (WET tipa akumulatori), tad vienu reizi nospiediet pogu, lai uz displeja parādītos AGM (AGM tipa akumulatori) un apstipriniet izvēli, spiežot pogu līdz atskan akustiskais signāls. Atkārtojiet aprakstīto procedūru un izvēlieties UEt, lai atgrieztos pie rūpnīcas iestatījumiem.

Uzlāde:

UZMANĪBU: Lietojiet komplektācijā esošo barošanas ierīci, kas paredzēta tikai iedarbināšanas ierīces uzlādēšanai.
- Vispirms iespraudiet barošanas ierīces kontaktdakšu **(Zīm. B-1)** 230V maiņstrāvas rozetē.
- Tad iespraudiet atbilstošu izejas kontaktdakšu **(Zīm. B-2)** uzlādēšanas ligzdā **(Zīm. A-6)**.
- Secīga gaismas diožu **(Zīm. A-4)** ieslēgšanās norāda uz to, ka notiek ierīces uzlādēšana.
  Uz displeja ir iespējams attēlot akumulatoru spriegumu uzlādēšanas laikā (**Zīm. A-3**).
- Kad uz displeja **(Zīm. A-3)** parādās End, tas nozīmē, ka uzlādēšana ir pabeigta. Tad izņemiet uzlādēšanas spraudni un atvienojiet barotāju no elektrības tīkla.

Piezīme:
Iedarbināšanas ierīce ir aprīkota ar akumulatoru uzlādes stāvokļa kontroles ierīci, kas ļauj atstāt barošanas ierīci pieslēgtā stāvoklī neierobežoti ilgi; pēc uzlādēšanas pabeigšanas, uzlādēšanas līmenis tiks automātiski atjaunots atkarībā no akumulatoru uzlādes stāvokļa.

AKUMULATORA UTILIZĀCIJA
Iedarbināšanas ierīces nolietots akumulators ir jāpārstrādā. Dažās valstīs tā ir obligātā prasība. Sīkākai informācijai par utilizāciju sazinieties ar vietējo cieto atkritumu pārstrādes centru.

BRĪDINĀJUMS: Nesadedziniet akumulatoru, jo tas var uzsprāgt. Pirms akumulatora utilizācijas, izolējiet tā izvadus, lai izvairītos no īssavienojumiem. Nepakļaujiet akumulatoru augstas temperatūras vai uguns iedarbībai, jo tas var izraisīt sprādzienu.

IEDARBINĀŠANAS IERĪCES SPECIFIKĀCIJA
Akumulatora tips:
- svina akumulatori WET, AGM/GEL, 12V.
Vara vadi:
- 25mm^2 ar PVH izolāciju.
Vada garums:
- 250cm.
Izejas ligzda:
- 12V līdzstrāva / maks. strāva 10A.
Vispārējie raksturojumi:
- signāllampiņa un skaņas signāls brīdināšanai par

polaritātes neievērošanu;
- atjaunojama izejas aizsardzība pret pārslodzi;
- automātiskā uzlādēšanas strāvas izslēgšana un automātiskā darbības atjaunošana;
- 12V līdzstrāvas "piepīpētāja" tipa ligzda.

Komplektācijā esošie piederumi:
- Barošanas ierīce **(Zīm. B-3)** INPUT (IEEJA) 230V – OUTPUT (IZEJA) 12V-12V / 3.5A;
- Cilpveida spailes.

_____(BG)_____

РЪКОВОДСТВО С ИНСТРУКЦИИ

ОБЩА ИНФОРМАЦИЯ

Истинско преносимо стартерно устройство с акумулатор. Идеално за всеки, който има нужда от стартерно устройство. Неговите приложения включват моторни лодки, автомобили, камиони, мотогенератори и много други.
Напълно съвместимо с всички системи за стартиране от 12 volt или 24 volt.
В този модел могат да се разположат ХЕРМЕТИЧЕСКИ ОЛОВНИ АКУМУЛАТОРИ БЕЗ ПОДДРЪЖКА (AGM / GEL) или ОЛОВНИ АКУМУЛАТОРИ СЪС СВОБОДЕН ЕЛЕКТРОЛИТ (WET).

Съхранявайте това ръководството с инструкции.
Ръководството е необходимо, за да се прави справка относно предупрежденията и предпазните мерки, свързани с безопасността, процедурите по функциониране и поддръжка, списъка с компоненти и техническата.
Ръководство с инструкции да се съхранява на безопасно и сухо място с бъдещи консултации.

ПРЕДИ ДА ИЗПОЛЗВАТЕ СТАРТЕРНОТО УСТРОЙСТВО, ПРОЧЕТЕТЕ ВСИЧКИ ИНСТРУКЦИИ!

ПРЕДУПРЕЖДЕНИЯ И ПРЕДПАЗНИ МЕРКИ СВЪРЗАНИ С БЕЗОПАСНОСТТА

Внимание: с цел да се намали риска от нараняване на хора и повреди по оборудването, ви препоръчваме да използвате стартерното устройство като спазвате винаги основните мерки за безопасност.

1- Да се предпазват очите. Да се носят винаги предпазни очила, когато се работи с оловни акумулатори с киселина.

2- Избягвайте контакт с киселината на акумулатора. В случай на изпръскване или на контакт с киселината, да се измие незабавно съответната част с чиста вода. Миенето с вода да продължава до идването на лекар.

3- Важно е кабелите да се свържат с правилната полярност. Да се свърже червената щипка (+) към положителната клема на акумулатора, а черната щипка (-) към отрицателната маса.
Стартерното устройство да се използва в проветриви пространства. Да не се правят опити за осъществяване на пускания, когато наблизо има запалими газове и течности.

4- Винаги възпрепятствайте черната и червената щипка да влизат в контакт или да докосват общ проводник, тъй като това може да доведе до тяхното разтопяване или това на метални предмети.
ВНИМАНИЕ! С цел да се избегнат щети, дължащи се на случайни контакти изключете контакта (12V / 24V) от панела на стартерното устройство и поставете щипките в джоба.

5- САМО ЗА СИСТЕМИ ОТ 12 или 24 VOLT! Да се използват по подходящ начин при моторни лодки и автомобили с електрически системи от 12 или 24 volt.

6- ДА СЕ ИЗПОЛЗВА САМО В СЛУЧАЙ НА АВАРИЙНА СИТУАЦИЯ: да не се използва стартерното устройство вместо акумулатор на автомобила. Да се използва единствено, за да се осъществи пускане.

7- Избягвайте да работите сами. В случай на инцидент, асистентът може да окаже помощ.

8- Да се избягват токови удари. Бъде изключително внимателни при поставянето на щипките върху неизолирани проводници или разпределителни прътове. Да се избягва контакт на тялото с повърхности като тръби, радиатори и метални шкафове, докато се тества волтажа.

9- Да се поддържа чисто работното пространство. Отрупаните пространства могат да причинят наранявания.

10- Избягвайте повреждането на стартерното устройство. Използвайте го единствено по начина, посочен в това ръководство с инструкции.

11- Спазвайте указанията, отнасящи се за работното пространство. Да не се използва на влажни и мокри места. Да не се излага на дъжд. Да се работи в добре осветени пространства.

12- Да не се излага на пряка слънчева светлина, преки източници на топлина или на влага.

13- Да се съхранява далече от деца: да не се допускат деца в работните пространства нито да боравят с машини, инструменти или удължения.

14- Когато стартерното устройство не се използва трябва да се постави на сухо място, за да се избегне образуването на ръжда. Стартерното устройство да се държи заключено и да се съхранява на места, недостъпни за деца.

15- Носете подходящо облекло. Не носете широки дрехи или бижута, които могат да се омотаят в движещи се части. По време на работа се препоръчва у потребата на предпазно облекло, електрически изолирано, както и обувки, с покритие против подхлъзване. В случаи на дълга коса, косата да се прибира в шапка.

16- Поправките трябва да бъдат извършвани единствено от експерти, в противен случай могат да крият значителни рискове за ползвателя.

17- Подмяна на части и аксесоари. При извършване на поддръжка, да се използват само идентични резервни части (виж списък с резервни части). Употребата на всякакви други части ще направи невалидна гаранцията.

18- Във всеки един момент поддържайте стабилно положение, както и стабилни точки на опора.
Не стъпвайте върху кабелите или електрическите структури.

19- Извършвайте грижливо поддръжката на стартерното устройство. Проверявайте периодично кабелите и в случай на неизправности, извършете поправка като се обърнете към оторизиран техник.

20- Проверявайте, дали няма повредени части. Преди да използвате това стартерно устройство,

проверявайте внимателно всички части, които изглеждат неизправни, за да установите, дали са в състояние да функционират правилно. Проверявайте, дали кабелите са добре закрепени към стартерното устройство. Препоръчва се подмяната или поправката на неизправни части да се извършва от квалифициран техник.

ИНСТАЛИРАНЕ

ПОДГОТОВКА (Фиг. C)

Разопаковайте стартерното устройство и извършете монтажа на отделните части, които се съдържат в опаковката.

ПОСТАВЯНЕ НА АКУМУЛАТОРИТЕ

ВАЖНО: по време на фазата на свързване на кабелите на акумулаторите, спазвайте указанията за полярността като много внимавате да се избегне случайния контакт между краищата на кабелите, които трябва да се свържат с отделните полюси на акумулаторите и тези, които вече са свързани.

ВНИМАНИЕ: Поставянето на акумулаторите трябва да бъде извършено от специалисти, в противен случай биха могли да възникнат значителни опасности, както във фазата на монтаж, така и по време на ползване.

Преди да пристъпите към употреба на стартерното устройство е необходимо да следвате процедурата по поставяне и свързване на акумулаторите.
Могат да се поставят акумулатори с максимални размери, посочени на **Фиг. D.**
Отворете отделението за акумулаторите като следвате указанията, посочени на **Фиг. E.**
В зависимост от типа на свързване, наличен върху акумулаторите:

Акумулатори с конични клеми

- следвайте схемата на **Фиг. F** за конично свързване, чрез края с клеми, които предварително са монтирани върху кабелите на стартерното устройство.

Акумулатори с други клеми

- следвайте схемата на **Фиг. G,** за да подмените клемите в случай на алтернативно свързване на **Фиг. H1** или **Фиг. H2**, като използвате клемите с око, предоставени като аксесоар.
  ЗАБЕЛЕЖКА: в случай, че се следва процедурата на **Фиг. G**, уверете се че клемата с око е добре свързана с кабелите на стартерното устройство.

Щом приключи свързването на кабелите, пристъпете към затваряне на отделението за акумулаторите като следвате обратната процедура на тази, посочена на **Фиг. E**.

ФУНКЦИОНИРАНЕ

ВНИМАНИЕ: Токовия удар може да причини увреждания или смърт. Избягвайте да докосвате открити електрически проводници.

Стартерното устройство е проектирано за употреба по автомобили или моторни лодки: **ТАБ.1** дава указания за капацитета на акумулаторите, които трябва да се инсталират в стартерното устройство, в зависимост от типа на автомобилите, които трябва ада се пуснат. Със стартерното устройство няма да е необходимо да разполагате с друг автомобил или с контакт за захранване от 230VAC.
Също така е възможно да се използва този стартер като преносим източник на енергия от 12VDC на отдалечени места или в аварийни ситуации.

Употреба на стартерното устройство за пускане на автомобил

ВНИМАНИЕ: извършете инструкциите като стриктно спазвате реда, посочен по-долу!

- Уверете се, че щипките на стартерното устройство НЕ са под напрежение: подвижният контакт **(Фиг. A-1)** трябва да бъде изключен.
- Уверете се, че прекъсвачът или ключа за пускане на автомобила или моторната лодка са в положение OFF.
- Свържете първо червената щипка (+) към положителната клема върху акумулатора на автомобила.
- Свържете след това черната щипка (-) към неподвижна метална част на двигателя; не свързвайте щипките към отрицателната клема на акумулатора.

ВНИМАНИЕ: ОПАСНОСТ!

Показаните тук символи, предупреждават, че светването на червената лампа (Фиг. A-2) и наличието на звуков сигнал означава "ОБЪРНАТА ПОЛЯРНОСТ, ОПАСНОСТ!". В никакъв случай не включвайте подвижния контакт на стартерното устройство (Фиг. A-1) от 12V или 24V и отстранете кабелите! Проверете правилната полярност на акумулатора на автомобила и на стартерното устройство, преди да извършете току-що описаните свързвания.

- При липса на звуков сигнал и изгасена червена лампа поставете контакта на 12V или 24V на стартерното устройство като спазите правилното напрежение на автомобила за пускане.
- Поставете прекъсвача или ключа за пускане на автомобила или моторната лодка на ON, изчакайте една минута. Поставете прекъсвача или ключа в положение за пускане за време не повече от 5÷6 секунди. Ако автомобилът или лодката не тръгва изчакайте поне 3 минути преди да опитате отново.

  Внимание: Възпрепятствайте винаги черната и червената щипка да влизат в контакт или да докосват общ проводник.
- Ако пускането се е осъществило, докато двигателят работи, следвайте стриктно последователността от инструкции:
  1. Изключете подвижния контакт от стартерното устройство (стартерно устройство OFF).
  2. Изключете черната щипка (отрицателен полюс) от автомобила.
  3. Изключете червената щипка (положителен полюс) от автомобила.
  4. Поставете щипките на съответното им място.

  Препоръчително е да се зареди стартерното устройство при първа възможност!

Употреба на стартерното устройство като захранващо устройство от 12V чрез контакт тип запалка (Фиг. A-8).

ВНИМАНИЕ! ИЗХОД САМО 12V!

В случай на претоварване се задейства защитата с възстановяване на функционирането. За да възстановите функционирането, отстранете причината за претоварването и натиснете бутона на (Фиг. A-7).

- Повдигнете капака на контакта тип запалка **(Фиг. А-8)**.
- Вкарайте щепсела на запалката на устройството за захранване в контакта **(Фиг. А-8)**.

ЗАРЕЖДАНЕ СЪС ЗАХРАНВАНЕ 230V AC

Важно! За да запазите целостта на акумулатора, зареждайте в продължение на 12 часа преди употреба, след всяка употреба и все пак на всеки 3 месеца.

- Възможно е да зареждате единицата като си послужите с предоставеното захранващо устройство от 230VAC. Препоръчва се да се поддържат акумулаторите напълно заредени във всеки един момент. Ниското ниво на зареждане може да съкрати живота на акумулатора. Не забравяйте, че времето необходимо за зареждане на акумулатора зависи от броя на извършените пускания.
- Възможно е да проверите нивото на зареждане на акумулаторите, като натиснете бутон “TEST” **(Фиг. А-5)**: дисплеят **(Фиг. А-3)** показва напрежението на акумулаторите, индикаторните лампи **(Фиг. А-4)** показват нивото на зареждане.
- Системата на зареждане е с електронен контрол; фабричните настройки на електронната карта са подходящи за зареждане на оловни акумулатори от типа WET със свободен електролит.
- Фабричните настройки могат да се променят, за да се зареждат също така оловни акумулатори от типа AGM/GEL. При изгасен дисплей **(Фиг. А-3)**, натиснете бутон “TEST” **(Фиг. А-5)** и го отпуснете едва след като на дисплея се появи UEt (акумулатори WET), следователно натиснете един път бутона за да се покаже AGM (акумулатори AGM), потвърдете избора като държите натиснат бутона, докато чуете звуковия сигнал. Повторете операцията и изберете UEt, за да се върнете към фабричните настройки.

Зареждане:

ВНИМАНИЕ: Използвайте предоставеното захранващо устройство единствено за зареждане на стартерното устройство.

- Вкарайте най-напред щепсела на захранващото устройство **(Фиг. В-1)** в контакт от 230V AC.
- Вкарайте после съответния изходен щепсел **(Фиг. В-2)** в контакта за зареждане **(Фиг. А-6)**.
- Последователното светване на индикаторните лампи на **Фиг. А-4** показва, че единицата е във фаза зареждане.

Дисплеят, позволява да се покаже напрежението на акумулаторите във фаза зареждане (**Фиг. А-3**).

- Зареждането е приключило, когато на дисплеят **(Фиг. А-3)** се покаже End. После отстранете щепсела за зареждане и изключете захранващото устройство от мрежата.

Забележка:

Стартерното устройство е снабдено с уред за контрол на състоянието на зареждане на акумулаторите, което позволява да се остави свързано захранващото устройство за желаното време; към края на зареждането, подновяването на зареждането става автоматично в зависимост от състоянието на зареждане на акумулаторите.

Pb

ИЗХВЪРЛЯНЕ НА АКУМУЛАТОРА

Изтощеният акумулатор на пусковото устройство трябва да бъде рециклиран. В някои държави това е задължително. Свържете се с местните власти, отговарящи за твърдите отпадъци, за да получите информация, свързана с рециклирането.

ПРЕДУПРЕЖДЕНИЕ: Не унищожавайте акумулатора чрез изгаряне, това може да предизвика експлозия. Преди да унищожите акумулатора, покрийте оголените терминали, за да избегнете къси съединения. Не излагайте акумулатора на силна топлина или на огън, тъй като това може да предизвика експлозия.

СПЕЦИФИКА НА СТАРТЕРНОТО УСТРОЙСТВО

Тип акумулатор:
- оловни акумулатори WET, AGM/GEL, 12V.

Медни кабели:
- 25mm^2 изолирани с PVC.

Дължина на кабела:
- 250cm.

Изходен контакт:
- 12VDC / максимален ток 10A.

Общи характеристики:
- лампа за сигнализиране и звуков сигнал за обърната полярност;
- защита на изхода с възобновяване на работата срещу претоварвания;
- автоматично прекъсване на нивото на зареждане и автоматично възобновяване;
- контакт тип “запалка” 12VDC.

Включени аксесоари:
- Захранващо устройство **(Фиг. В-3)** INPUT (ВХОД) 230V – OUTPUT (ИЗХОД) 12V-12V / 3.5A;
- Клеми с око.

INSTRUKCJA OBSŁUGI

OGÓLNE INFORMACJE

Prawdziwy przenośny akumulator rozruchowy na baterie. Idealny dla każdego, komu potrzebne jest tego typu urządzenie. Jego zastosowanie obejmuje łodzie, samochody osobowe i ciężarowe, silnikowe zespoły prądotwórcze i wiele innych.
W pełni kompatybilny z każdym systemem rozruchowym na 12 lub 24 wolt.
Ten model urządzenia jest w stanie pomieścić HERMETYCZNE AKUMULATORY OŁOWIOWE NIEWYMAGAJĄCE KONSERWACJI (typu AGM / GEL) lub AKUMULATORY OŁOWIOWE O SWOBODNYM PRZEPŁYWIE ELEKTROLITU (typu WET).

Przechowuj tę instrukcję obsługi.
Instrukcja obsługi urządzenia jest niezbędna w celu zapoznania się z zaleceniami i środkami ostrożności dotyczącymi bezpieczeństwa, procedurami funkcjonowania i konserwacji urządzenia, wykazem komponentów oraz specyfikacjami technicznymi.
Przechowuj ją w miejscu suchym i bezpiecznym, aby móc z niej skorzystać w każdej chwili w razie potrzeby.

PRZED UŻYCIEM AKUMULATORA ROZRUCHOWEGO PRZECZYTAJ WSZELKIE INSTRUKCJE!

OSTRZEŻENIA I ZALECENIA DOTYCZĄCE BEZPIECZEŃSTWA

Uwaga: aby zredukować niebezpieczeństwo zranienia osoby obsługującej urządzenie, jak również wyrządzenia szkód dla samego urządzenia, zalecamy używanie akumulatora rozruchowego przestrzegając zawsze podstawowych środków ostrożności dotyczących bezpieczeństwa.

1- Osłaniaj oczy. Podczas pracy z akumulatorami kwasowo-ołowiowymi zakładaj zawsze okulary ochronne.

2- Unikaj kontaktu z kwasem zawartym w akumulatorze. W przypadku spryskania się kwasem lub też zetknięcia się z nim jakiejś części ciała należy natychmiast przemyć ją czystą wodą. Kontynuuj przemywanie aż do przyjazdu lekarza.

3- Bardzo ważne jest podłączenie kabli do odpowiednich biegunów. Podłącz krokodylek czerwony (+) do zacisku dodatniego akumulatora, a krokodylek czarny (-) do masy ujemnej.
Stosuj akumulator rozruchowy w strefach dobrze wietrzonych. Nie usiłuj uruchamiać akumulatora podczas przebywania w miejscu, w którym znajduje sie gaz lub płyny łatwopalne.

4- Zapobiegaj zawsze zetknięciu się ze sobą czarnego i czerwonego krokodylka lub zetknięciu się ich z przewodem wspólnym, ponieważ może to spowodować ich stopienie lub też stopienie innych przedmiotów metalowych.
UWAGA! Aby zapobiec szkodom wyrządzonym w wyniku przypadkowego zetknięcia się odłącz ruchome gniazdo (12V / 24V) od panelu akumulatora rozruchowego i włóż krokodylki do kieszonki.

5- TYLKO DLA SYSTEMÓW NA 12 LUB WOLT! Stosuj we właściwy sposób wyłącznie na łodziach i pojazdach zawierających systemy elektryczne 12 lub 24-woltowe.

6- UŻYWAJ WYŁĄCZNIE W PRZYPADKU AWARII: nie używaj akumulatora rozruchowego w zastępstwie akumulatora pojazdu. Używaj go wyłącznie do uruchamiania.

7- Nie wykonuj operacji bez pomocy drugiej osoby. W razie wypadku osoba asystująca może udzielić pomocy.

8- Nie stwarzaj wyładowań elektrycznych. Zachowaj nadzwyczajną ostrożność podczas zakładania zacisków na przewody lub nieizolowane szyny prądowe. Podczas testowania napięcia unikaj zetknięcia się części ciała z powierzchniami takimi jak: przewody rurowe, chłodnice i szafy metalowe.

9- Dbaj o czystość strefy roboczej. Powierzchnie zagracone mogą powodować zranienia.

10- Nie uszkodź akumulatora rozruchowego. Stosuj zawsze zgodnie z zaleceniami zamieszczonymi w tej instrukcji obsługi.

11- Przestrzegaj zaleceń dotyczących strefy roboczej. Nie stosuj w miejscu wilgotnym lub mokrym. Nie wystawiaj na deszcz. Pracuj w strefach dobrze oświetlonych.

12- Nie narażaj na bezpośrednie działanie promieni słonecznych, źródeł ciepła lub wilgoci.

13- Przechowuj z dala od dzieci: nie pozwalaj im nigdy wchodzić na obszar roboczy lub obsługiwać urządzeń, przyrządów lub przedłużaczy.

14- Jeżeli akumulator rozruchowy nie jest używany należy umieścić go w miejscu suchym, w celu zapobieżenia powstawaniu rdzy. Przechowuj zawsze akumulator rozruchowy zamknięty na klucz, w miejscu niedostępnym dla dzieci.

15- Ubierz się odpowiednio. Nie noś szerokiej odzieży lub biżuterii, które mogą zaplątać się w ruchome części urządzenia. Podczas wykonywania operacji zaleca się stosowanie ochronnej odzieży izolowanej elektrycznie jak również obuwia przeciwpoślizgowego. Osoby noszące długie włosy muszą zakładać osłaniające nakrycie głowy.

16- Naprawy powinny być wykonywane wyłącznie przez osoby doświadczone, w przeciwnym przypadku mogą one powodować poważne zagrożenia dla użytkownika.

17- Wymiana części i akcesoriów. Podczas wykonywania operacji konserwacji należy stosować wyłącznie identyczne części zamienne (patrz wykaz części zamiennych). Stosowanie innych części zamiennych powoduje wygaśnięcie gwarancji.

18- Utrzymuj zawsze odpowiednio stabilną pozycję i wykorzystuj stabilne punkty oparcia.
Nie przechodź nad kablami lub konstrukcjami elektrycznymi.

19- Dokładnie wykonaj konserwację akumulatora rozruchowego. Okresowo sprawdzaj przewody i w przypadku uszkodzenia zleć ich naprawę autoryzowanemu personelowi technicznemu.

20- Sprawdź, czy żadna część nie jest uszkodzona. Przed użyciem akumulatora rozruchowego dokładnie sprawdź wszystkiego części, które wydają się uszkodzone, aby ustalić czy są w stanie funkcjonować prawidłowo. Sprawdź, czy przewody są dobrze przymocowane do akumulatora. Zaleca się zlecić naprawę lub wymianę części uszkodzonych wykwalifikowanemu personelowi technicznemu.

MONTAŻ

PRZYGOTOWANIE (Rys. C)

Rozpakuj akumulator rozruchowy i zamontuj odłączone części znajdujące się w opakowaniu.

WKŁADANIE AKUMULATORÓW

WAŻNE: podczas fazy podłączania przewodów do akumulatorów należy przestrzegać wskazówek dotyczących biegunowości, zwracając szczególną uwagę, aby zapobiegać przypadkowemu zetknięciu się końcówek przewodów, które należy połączyć z pojedynczymi biegunami akumulatorów, z końcówkami wcześniej podłączonymi.

UWAGA: Akumulatory muszą być wkładane przez personel doświadczony, w przeciwnym przypadku mogą wystąpić poważne zagrożenia, zarówno podczas fazy montażu jak i obsługi.

Przed przystąpieniem do używania akumulatora rozruchowego należy najpierw odpowiednio włożyć i podłączyć akumulatory.

Można do niego wkładać akumulatory o maksymalnych wymiarach pokazanych na **Rys. D.**

Otwórz pokrywę komory akumulatora śledząc wskazówki przedstawione na **Rys. E.**

W zależności od rodzaju połączenia wystąpującego w akumulatorach:

Akumulatory z klemami stożkowymi

- stosuj się do schematu z **Rys.F** w przypadku połączenia stożkowego z zastosowaniem końcówek zaciskowych wstępnie montowanych na przewodach akumulatora rozruchowego.

Akumulatory z klemami innego rodzaju

- stosuj się do schematu z **Rys. G** przy wymianie zacisków w przypadku połączenia alternatywnego, pokazanego na **Rys.H1** lub **Rys.H2**, wykorzystując zaciski oczkowe dostarczone jako akcesoria.

  UWAGA: w przypadku zastosowania procedury pokazanej na **Rys. G** upewnij się, że zacisk oczkowy zostanie mocno połączony z przewodami akumulatora rozruchowego.

Po podłączeniu przewodów zamknij komorę akumulatorów wykonując w odwrotnej kolejności procedurę pokazaną na **Rys. E**.

FUNKCJONOWANIE

UWAGA: Wyładowania elektryczne mogą powodować zranienia lub śmierć. Nie dotykaj nieosłoniętych przewodów elektrycznych.

Akumulator rozruchowy przeznaczony jest do użytku w pojazdach lub na łodziach: w **TAB.1** przedstawione są zalecenia dotyczące pojemności akumulatorów, które mogą być instalowane w akumulatorze rozruchowym, w zależności od typologii uruchamianych pojazdów. W przypadku zastosowania akumulatora rozruchowego nie będzie konieczne posiadanie innego pojazdu lub gniazda zasilania 230VAC.

Jest również możliwe wykorzystywanie akumulatora rozruchowego jako przenośnego źródła energii na 12 VDC w obszarach odległych lub w też przypadku awarii.

Używanie akumulatora rozruchowego do uruchamiania pojazdu

UWAGA: postępuj zgodnie z instrukcjami i skrupulatnie śledź kolejności podanej niżej!

- Upewnij się, że zaciski akumulatora rozruchowego NIE znajdują się pod napięciem: ruchome gniazdo **(Rys. A-1)** musi być odłączone.
- Upewnij się, że wyłącznik lub kluczyk zapłonu uruchamianego pojazdu lub łodzi znajdują się w pozycji OFF.
- Podłącz jako pierwszy krokodylek czerwony (+) do zacisku dodatniego znajdującego się w akumulatorze pojazdu.
- Następnie podłącz krokodylek czarny (-) do nieruchomej metalowej części silnika; nie podłączaj krokodylka do zacisku ujemnego akumulatora.

UWAGA: NIEBEZPIECZEŃSTWO!

Niżej zamieszczone symbole ostrzegają, że zaświecenie się czerwonej diody (Rys. A-2) oraz włączenie sygnału dźwiękowego wskazują "ZAMIENIONA BIEGUNOŚĆ, NIEBEZPIECZEŃSTWO!". Nie podłączaj ruchomego gniazda (Rys. A-1) do 12V lub 24V akumulatora rozruchowego i wyjmij przewody! Przed wykonaniem wyżej opisanych podłączeń sprawdź prawidłową biegunowość akumulatora pojazdu oraz akumulatora rozruchowego.

- W przypadku wyłączonej sygnalizacji dźwiękowej i nie świecącej się czerwonej lampce przełącz ruchome gniazdo na 12V lub 24V akumulatora rozruchowego przestrzegając prawidłowego napięcia w uruchamianym pojeździe.
- Przełącz wyłącznik uruchamiający pojazd lub łódź lub kluczyk zapłonu do pozycji ON i odczekaj jedną minutę. Przełącz wyłącznik pojazdu lub kluczyk zapłonu do pozycji uruchamiania na czas nie dłuższy niż 5÷6 sekund. Jeżeli pojazd lub łódź nie zostaną uruchomione, odczekaj co najmniej 3 minuty przed wykonaniem ponownej próby.

  Uwaga: Zapobiegaj zawsze zetknięciu się ze sobą czarnego i czerwonego krokodylka lub zetknięciu się ich z przewodem wspólnym.
- Po uruchomieniu i podczas funkcjonowania silnika ściśle przestrzegaj kolejności instrukcji:
  1. Odłącz ruchome gniazdo od akumulatora rozruchowego (akumulator rozruchowy OFF).
  2. Rozłącz krokodylek czarny (ujemny) od pojazdu.
  3. Rozłącz krokodylek czerwony (dodatni) od pojazdu.
  4. Umieść krokodylki w odpowiednim miejscu.

  Zaleca się doładowanie akumulatora rozruchowego, kiedy tylko będzie to możliwe!

Używanie akumulatora rozruchowego jako urządzenia zasilającego na 12V z zastosowaniem gniazdka zapalniczki (Rys. A-8).

UWAGA! WYJŚCIE TYLKO 12V!

W przypadku przeciążenia zadziała resetowalne zabezpieczenie. Aby zresetować funkcjonowanie usuń przyczynę przeciążenia i wciśnij przycisk (Rys. A-7).

- Podnieś pokrywę gniazdka zapalniczki **(Rys. A-8).**
- Włóż wtyczkę zapalniczki zasilanego urządzenia do gniazdka **(Rys. A-8)**.

DOŁADOWYWANIE Z ZASTOSOWANIEM ZASILANIA 230V AC

Ważne! Aby zagwarantować integralność akumulatora należy doładowywać go przez 12 godzin przed każdym użyciem, po użyciu i w każdym razie co 3 miesiące.

- Akumulator może być doładowywany z zastosowaniem zasilacza 230VAC znajdującego się w wyposażeniu urządzenia. Zaleca się, aby akumulatory były

całkowicie naładowane w każdej chwili. Niski poziom naładowania może skracać okres eksploatacji akumulatora. Pamiętaj o tym, że czas niezbędny do doładowania akumulatora zależy od ilości wykonanych uruchomień.
- Poziom naładowania akumulatora można sprawdzić wciskając przycisk „TEST” **(Rys. A-5)**: wyświetlacz **(Rys. A-3)** wskazuje napięcie akumulatorów a diody **(Rys. A-4)** wskazują poziom naładowania.
- System ładowania jest sterowany elektronicznie; ustawienie fabryczne karty elektronicznej jest odpowiednie dla doładowywania akumulorów ołowiowych typu WET z ciekłym elektrolitem.
- Można zmieniać ustawienia fabryczne, aby móc doładować również akumulatory ołowiowe typu AGM/GEL. Przy wyłączonym wyświetlaczu **(Rys. A-3)** wciśnij przycisk “TEST” **(Rys. A-5)** i następnie zwolnij, kiedy wyświetli się napis WET (akumulatory WET), następnie wciśnij przycisk jeden raz, aby wyświetlić napis AGM (akumulatory AGM), zatwierdź swój wybór przytrzymując przycisk wciśnięty, dopóki nie włączy się sygnał dźwiękowy. Powtórz operację i wybierz WET, aby przywrócić ustawienia fabryczne.

Doładowywanie:

UWAGA: Używaj zasilacza znajdującego się w wyposażeniu wyłącznie do doładowywania akumulatora rozruchowego.
- Włóż najpierw wtyczkę zasilacza **(Rys. B-1)** do gniazdka 230V AC.
- Następnie włóż specjalną wtyczkę wyjściową **(Rys. B-2)** do gniazda doładowywania **(Rys. A-6).**
- Sekwencyjne zaświecenie się diod pokazanych na **Rys. A-4** wskazuje, że urządzenie znajduje się w fazie doładowywania.
  Wyświetlacz umożliwia wyświetlenie napięcia akumulatorów znajdujących się w fazie ładowania (**Rys. A-3).**
- Ładowanie jest zakończone, kiedy na wyświetlaczu **(Rys. A-3)** wyświetli się napis End. Teraz wyjmij wtyczkę ładowania i odłącz zasilacz od sieci.

Uwaga:
Akumulator rozruchowy jest wyposażony w urządzenie kontrolujące stan naładowania akumulatorów, które umożliwia pozostawienie zasilacza podłączonego przez cały czas; po zakończeniu ładowania reset następuje w trybie automatycznym, w zależności od stanu naładowania akumulatorów.

Pb

UTYLIZACJA AKUMULATORA
Zużyty akumulator rozruchowy musi być poddawany recyklizacji. W niektórych krajach jest to obowiązkowe. Skontaktuj się z władzami lokalnymi zajmującymi się odpadami stałymi, aby uzyskać informacje dotyczące recyklizacji tego typu urządzeń.

UWAGA: Nie pal zużytych akumulatorów, może to spowodować wybuch. Przed utylizacją akumulatora owiń odsłonięte końcówki w celu zapobiegającym zwarciom. Nie wystawiaj akumulatora na działanie silnego ciepła lub pożaru, ponieważ mogą one powodować wybuch.

SPECYFIKACJE AKUMULATORA ROZRUCHOWEGO
Rodzaj akumulatora:
- akumulatory ołowiowe typu WET, AGM/GEL, 12V.

Przewody miedziane:
- 25mm^2 izolacja z PVC.

Długość przewodu:
- 250cm.

Gniazdko wyjściowe:
- 12VDC / prąd max 10A.

Ogólne parametry:
- lampka sygnalizująca oraz sygnał akustyczny zamiany biegunowości;
- resetowalne zabezpieczenie przed przeciążeniami na wyjściu;
- automatyczne przerwanie poziomu ładowania i automatyczny reset;
- gniazdko “zapalniczki” 12VDC.

Załączone akcesoria:
- Zasilacz **(Rys. B-3)** INPUT (WEJŚCIE) 230V – OUTPUT (WYJŚCIE) 12V-12V / 3.5A;
- Zaciski oczkowe.

Fig. A

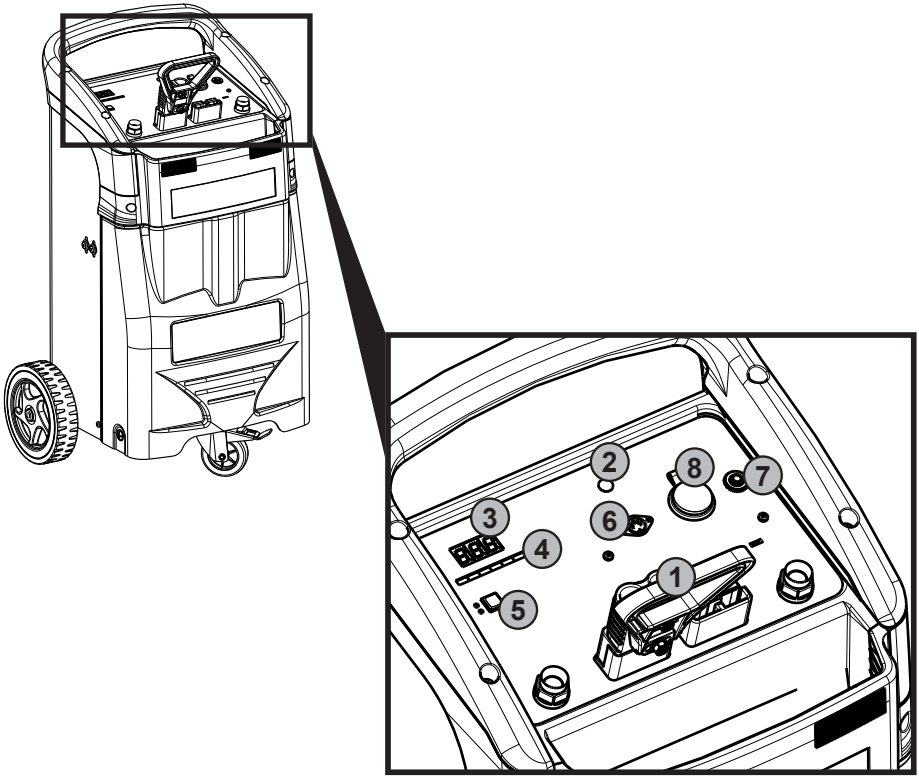

Fig. B

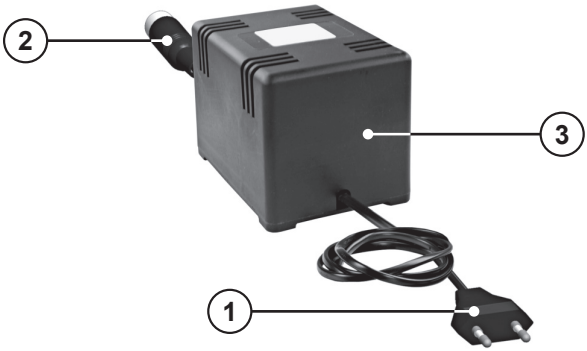

Fig. C

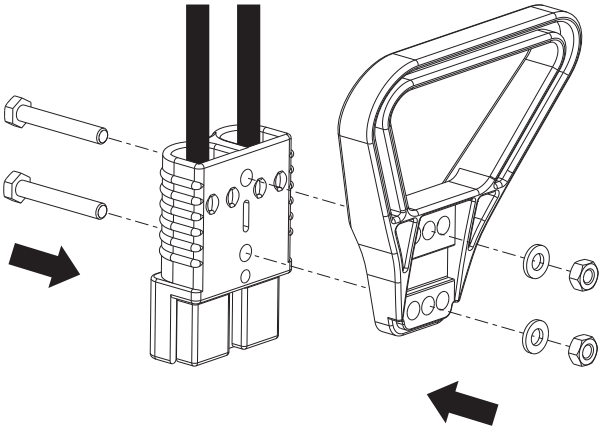

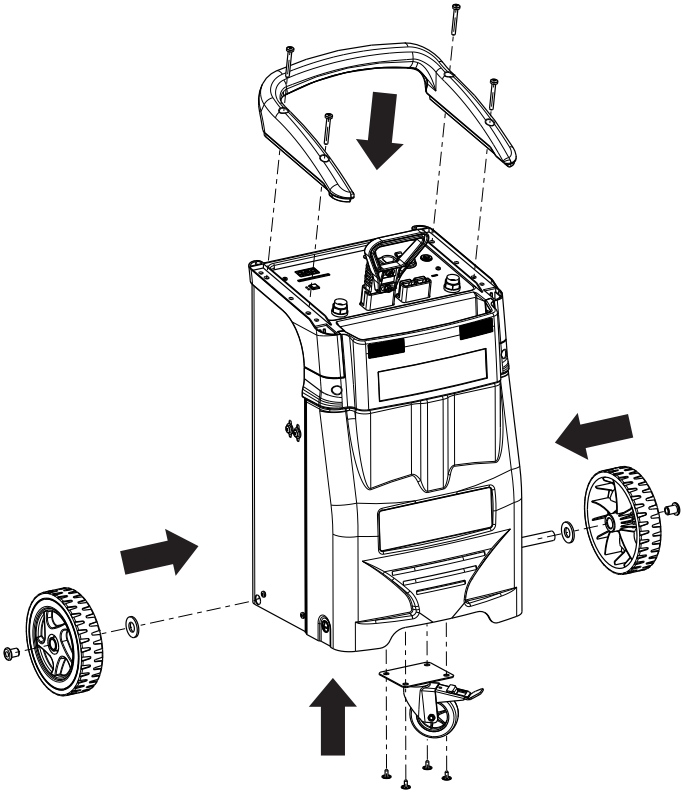

Fig. D

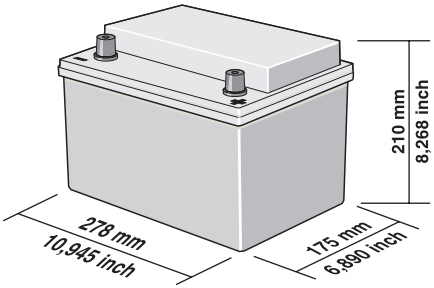
210 mm
8,268 inch
278 mm
10,945 inch
175 mm
6,890 inch

Fig. E

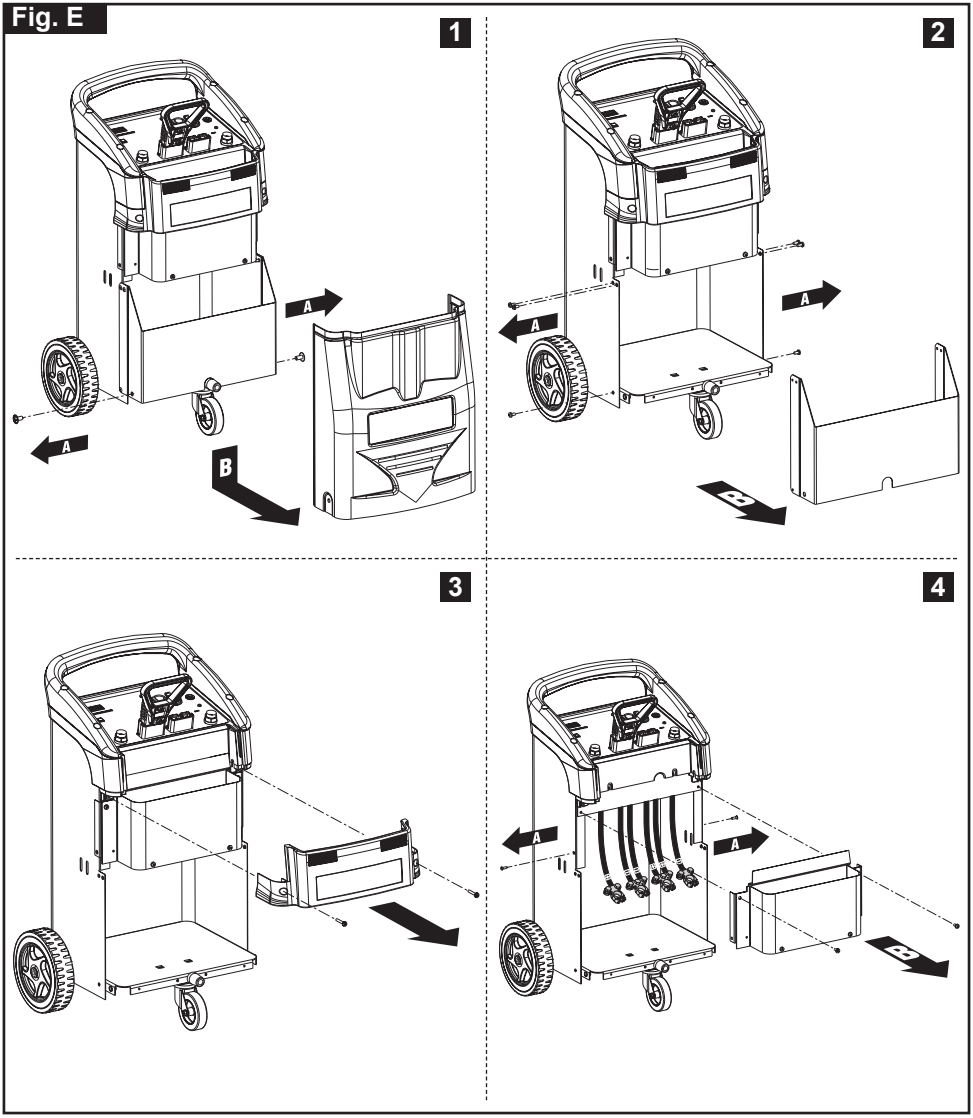
1
A
A
B
2
A
A
3
4
A
A

Fig. F

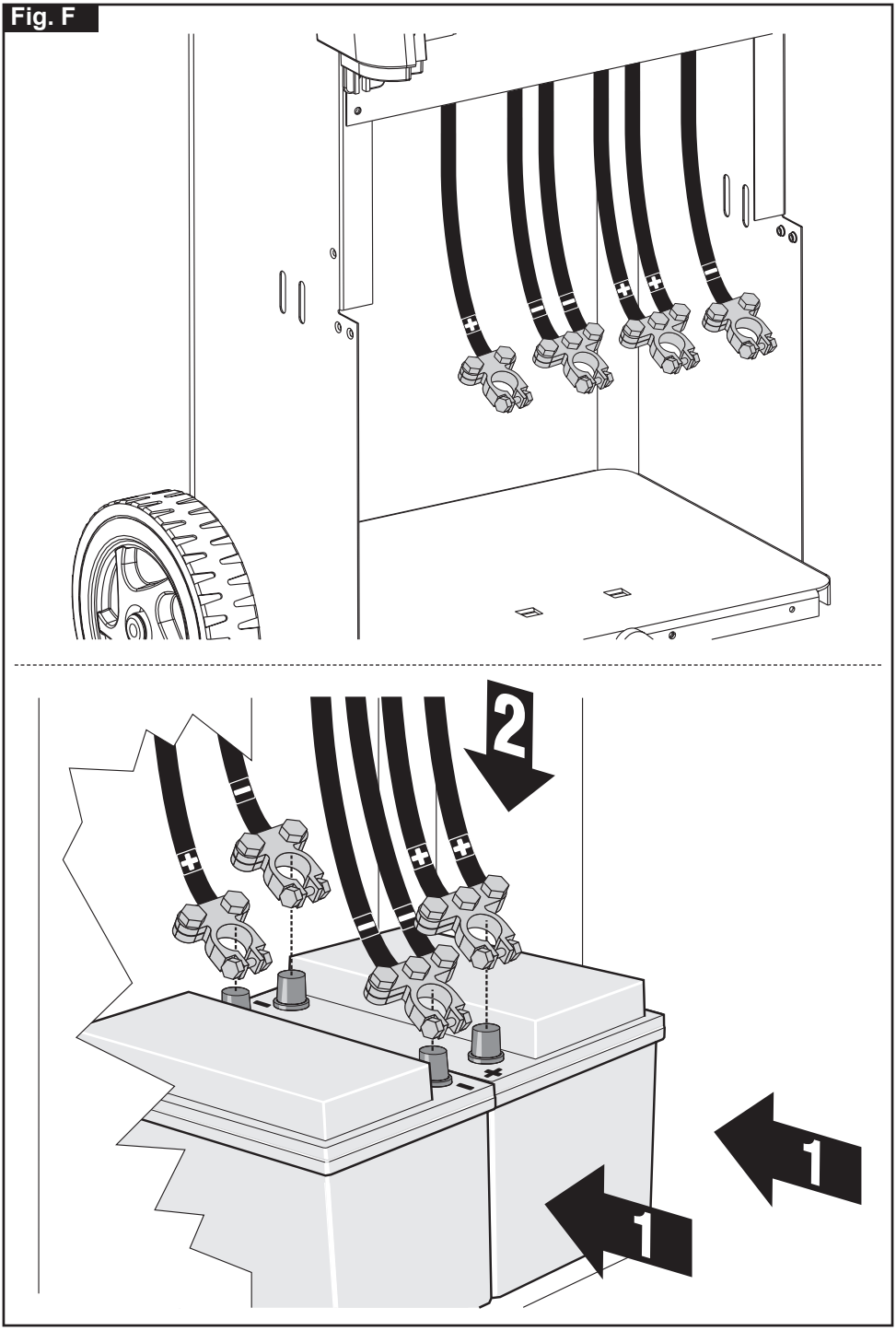

Fig. G

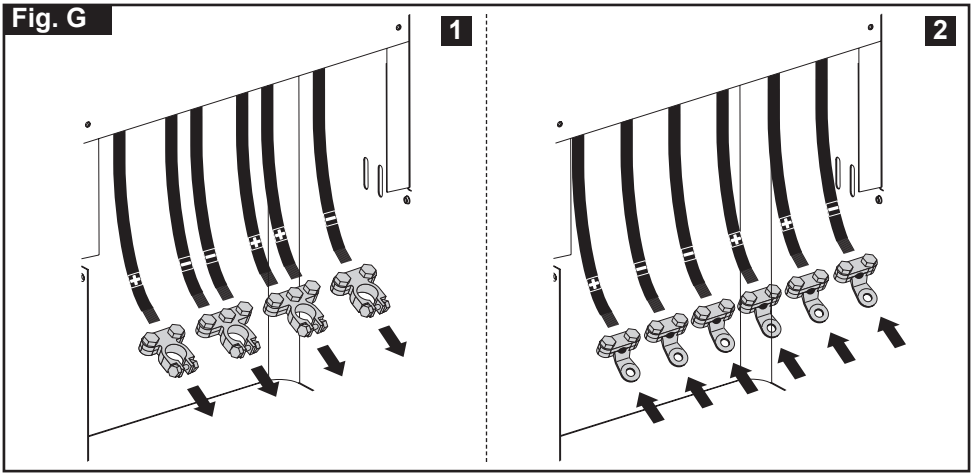

Fig. H1

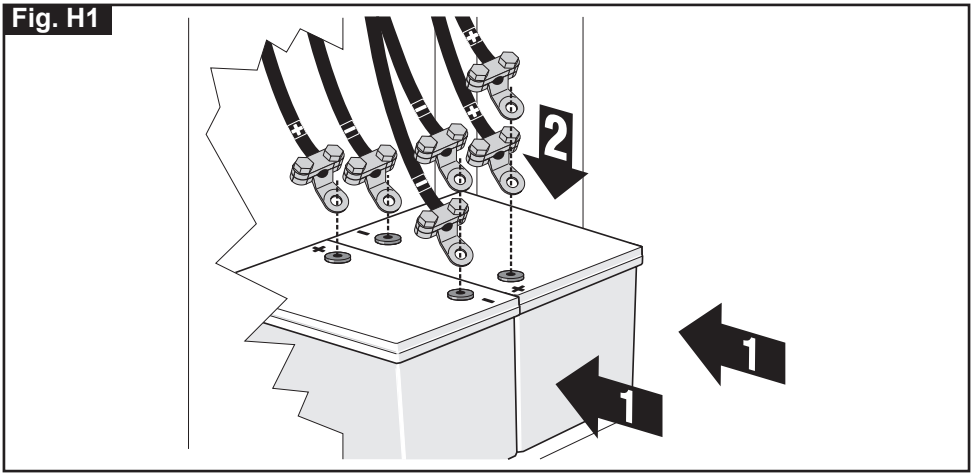

Fig. H2

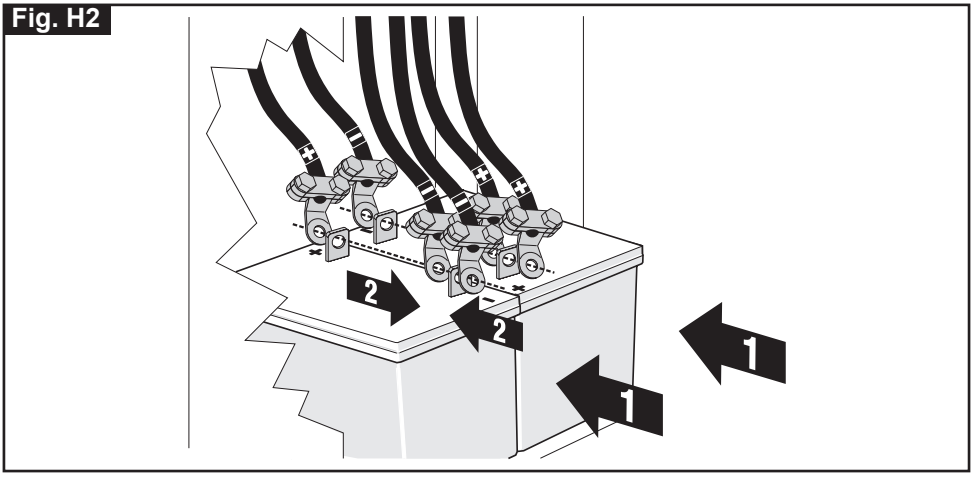

TAB. 1

VEICOLO *VEHICLE*	CAPACITA' BATTERIA (Ah) *BATTERY CAPACITY (Ah)*	TENSIONE (V) *VOLTAGE (V)*
	35Ah	12 V
	35Ah	12 V
	35Ah	12 V
	35Ah 35Ah	24 V
	50Ah 50Ah	24 V
	60Ah 60Ah	24 V
	70Ah 70Ah	24 V

(GB) GUARANTEE

The manufacturer guarantees proper operation of the machines and undertakes to replace free of charge any parts should they be damaged due to poor quality of materials or manufacturing defects within 12 months of the date of commissioning of the machine, when proven by certification. Returned machines, also under guarantee, should be dispatched CARRIAGE PAID and will be returned CARRIAGE FORWARD. This with the exception of, as decreed, machines considered as consumer goods according to European directive 1999/44/EC, only when sold in member states of the EU. The guarantee certificate is only valid when accompanied by an official receipt or delivery note. Problems arising from improper use, tampering or negligence are excluded from the guarantee. Furthermore, the manufacturer declines any liability for all direct or indirect damages.

(I) GARANZIA

La ditta costruttrice si rende garante del buon funzionamento delle macchine e si impegna ad effettuare gratuitamente la sostituzione dei pezzi che si deteriorassero per cattiva qualità di materiale e per difetti di costruzione entro 12 mesi dalla data di messa in funzione della macchina, comprovata sul certificato. Le macchine rese, anche se in garanzia, dovranno essere spedite in PORTO FRANCO e verranno restituite in PORTO ASSEGNATO. Fanno eccezione, a quanto stabilito, le macchine che rientrano come beni di consumo secondo la direttiva europea 1999/44/CE, solo se vendute negli stati membri della EU. Il certificato di garanzia ha validità solo se accompagnato da scontrino fiscale o bolla di consegna. Gli inconvenienti derivati da cattiva utilizzazione, manomissione o incuria, sono esclusi dalla garanzia. Inoltre si declina ogni responsabilità per tutti i danni diretti ed indiretti.

(F) GARANTIE

Le fabricant garantit le fonctionnement correct des machines et s'engage à remplacer gratuitement les composants endommagés à la suite d'une mauvaise qualité de matériel ou d'un défaut de fabrication durant une période de 12 mois à compter de la mise en service de la machine attestée par le certificat. Les machines rendues, même sous garantie, doivent être expédiées en PORT FRANC et seront renvoyées en PORT DÛ. Font exception à cette règle les machines considérées comme biens de consommation selon la directive européenne 1999/44/CE et vendues aux états membres de l'EU uniquement. Le certificat de garantie n'est valable que s'il est accompagné de la preuve d'achat ou du bulletin de livraison. Tous les inconvénients dus à une utilisation incorrecte, une manipulation ou une négligence sont exclus de la garantie. La société décline en outre toute responsabilité pour tous les dommages directs ou indirects.

(E) GARANTÍA

La empresa fabricante garantiza el buen funcionamiento de las máquinas y se compromete a efectuar gratuitamente la sustitución de las piezas que se deterioren por mala calidad del material y por defectos de fabricación en los 12 meses posteriores a la fecha de puesta en funcionamiento de la máquina, comprobada en el certificado. Las máquinas entregadas, incluso en garantía, deberán ser enviadas a PORTE PAGADO y se devolverán a PORTE DEBIDO. Son excepción, según cuanto establecido, las máquinas que se consideran bienes de consumo según la directiva europea 1999/44/CE sólo si han sido vendidas en los estados miembros de la UE. El certificado de garantía tiene validez sólo si está acompañado de resguardo fiscal o albarán de entrega. Los problemas derivados de una mala utilización, modificación o negligencia están excluidos de la garantía. Además, se declina cualquier responsabilidad por todos los daños directos e indirectos.

(D) GEWÄHRLEISTUNG

Der Hersteller übernimmt die Gewährleistung für den einwandfreien Betrieb der Maschinen und verpflichtet sich, solche Teile kostenlos zu ersetzen, die aufgrund schlechter Materialqualität und von Herstellungsfehlern innerhalb von 12 Monaten ab der Inbetriebnahme schadhaft werden. Als Nachweis der Inbetriebnahme gilt der Garantieschein. Werden Maschinen zurückgesendet, muß dies - auch im Rahmen der Gewährleistung - FRACHTFREI geschehen. Sie werden anschließend per FRACHTNACHNACHNAME wieder zurückgesendet. Von den Regelungen ausgenommen sind Maschinen, die nach der Europäischen Richtlinie 1999/44/EG unter die Verbrauchsgüter fallen, und nur dann, wenn sie in einem Mitgliedstaat der EU verkauft worden sind. Der Garantieschein ist nur gültig, wenn ihm der Kassenbon oder der Lieferschein beiliegt. Unsere Gewährleistung bezieht sich nicht auf Schäden aufgrund fehlerhafter oder nachlässiger Behandlung oder aufgrund von Fremdeinwirkung. Außerdem wird jede Haftung für direkte und indirekte Schäden ausgeschlossen.

(RU) ГАРАНТИЯ

Компания-производитель гарантирует хорошую работу машинного оборудования и обязуется бесплатно произвести замену частей, имеющих неисправности, явившиеся следствием плохого качества материала или дефектов производства, в течении 12 месяцев с даты пуска в эксплуатацию машинного оборудования, проставленной на сертификате. Возвращенное оборудование, даже находящееся под действием гарантии, должно быть направлено на условиях ПОРТО ФРАНКО и будет возвращено в УКАЗАННОЕ МЕСТО. Из оговоренного выше исключается машинное оборудование, считающееся товарами потребления, в соответствии с европейской директивой 1999/44/EC, только в том случае, если они были проданы в государствах, входящих в EC. Гарантийный сертификат считается действительным только при условии, что к нему прилагается товарный чек или товаросопроводительная накладная. Неисправности, возникшие из-за неправильного использования, порчи или небрежного обращения, не покрываются действием гарантии. Дополнительно производитель снимает с себя любую ответственность за какой-либо прямой или непрямой ущерб.

(P) GARANTIA

A empresa fabricante torna-se garante do bom funcionamento das máquinas e compromete-se a efectuar gratuitamente a substituição das peças que porventura se deteriorarem devido à má qualidade de material e por defeitos de fabricação no prazo de 12 meses da data de entrada da máquina em funcionamento, comprovada no certificado. As máquinas devolvidas, mesmo se em garantia, deverão ser despachadas em PORTO FRANCO e serão devolvidas com FRETE A PAGAR. São excepção, a quanto estabelecido, as máquinas que são consideradas como bens de consumo segundo a directiva europeia 1999/44/CE, somente se vendidas nos estados-membros da EU. O certificado de garantia tem validade somente se acompanhado pela nota fiscal ou conhecimento de entrega. Os inconvenientes decorrentes de utilização imprópria, adulteração ou descuido, são excluídos da garantia. Para além disso, o fabricante exime-se de qualquer responsabilidade para todos os danos directos e indirectos.

(GR) ΕΓΓΥΗΣΗ

Η κατασκευαστική εταιρία εγγυάται την καλή λειτουργία των μηχανών και δεσμεύεται να εκτελέσει δωρεάν την αντικατάσταση τμημάτων σε περίπτωση φθοράς τους εξαιτίας κακής ποιότητας υλικού ή ελαττωμάτων κατασκευής, εντός 12 μηνών από την ημερομηνία θέσης σε λειτουργίας του μηχανήματος επιβεβαιωμένη από το πιστοποιητικό. Τα μηχανήματα που επιστρέφονται, ακόμα και αν είναι σε εγγύηση, θα στέλνονται ΧΩΡΙΣ ΕΠΙΒΑΡΥΝΣΗ και θα επιστρέφονται με έξοδα ΠΛΗΡΩΤΕΑ ΣΤΟΝ ΠΡΟΟΡΙΣΜΟ. Εξαιρούνται από τα οριζόμενα τα μηχανήματα που αποτελούν καταναλωτικά αγαθά σύμφωνα με την ευρωπαϊκή οδηγία 1999/44/EC μόνο αν πωλούνται σε κράτη μέλη της ΕΕ. Το πιστοποιητικό εγγύησης ισχύει μόνο αν συνοδεύεται από επίσημη απόδειξη πληρωμής ή απόδειξη παραλαβής. Ενδεχόμενα προβλήματα οφειλόμενα σε κακή χρήση, παραποίηση ή αμέλεια, αποκλείονται απο την εγγύηση. Απορρίπτεται, επίσης, κάθε ευθύνη για οποιαδήποτε βλάβη άμεση ή έμμεση.

(NL) GARANTIE

De fabrikant is garant voor de goede werking van de machines en verplicht er zich toe gratis de vervanging uit te voeren van de stukken die afslijten omwille van de slechte kwaliteit van het materiaal en omwille van fabricagefouten, binnen de 12 maanden vanaf de datum van in bedrijfstelling van de machine, bevestigd op het certificaat. De geretourneerde machines, ook al zijn ze in garantie, moeten PORTVRIJ verzonden worden en zullen op KOSTEN BESTEMMELING teruggestuurd worden. Hierop maken een uitzondering de machines die vallen onder de verbruiksartikelen overeenkomstig de Europese richtlijn, 1999/44/EG, alleen indien ze verkocht zijn in de lidstaten van de EU. Het garantiecertificaat is alleen geldig indien het vergezeld is van de fiscale reçu of van het ontvangstbewijs. De inconveniënten te wijten aan een slecht gebruik, schendingen of nalatigheid zijn uitgesloten uit de garantie. Bovendien wijst men alle verantwoordelijkheid af voor alle rechtstreekse en onrechtstreekse schade.

(H) JÓTÁLLÁS

A gyártó cég jótállást vállal a gépek rendeltetésszerű üzemeléséért illetve vállalja az alkatrészek ingyenes kicserélését ha azok az alapanyag rossz minőségéből valamint gyártási hibából erednek a gép üzembe helyezésének a bizonylat szerint igazolható napjától számított 12 hónapon belül. A cserélendő alkatrészeket még a jótállás keretében is BÉRMENTESEN kell visszaküldeni, amelyek UTÓVÉTTEL lesznek a vevőhöz kiszállítva. Kivételt képeznek e szabály alól azon gépek, melyek az Európai Unió 199/44/EC irányelve szerint meghatározott fogyasztási cikknek minősülnek, s az EU tagországaiban kerültek értékesítésre. A jótállás csak a blokki igazolás illetve szállítólevél mellékletével érvényes. A nem rendeltetésszerű használatból, megrongálásból illetve nem megfelelő gondossággal való kezelésből eredő rendellenességek a jótállást kizárják. Kizárt továbbá bárminemű felelősségvállalás minden közvetlen és közvetett kárért.

(RO) GARANȚIE

Fabricantul garantează buna funcționare a aparatelor produse şi se angajează la înlocuirea gratuită a pieselor care s-ar putea deteriora din cauza calității scadente a materialului sau din cauza defectelor de construcție în max. 12 luni de la data punerii în funcțiune a aparatului, dovedită cu certificatul de garanție. Aparatele restituite, chiar dacă sunt în garanție, se vor expedia FĂRĂ PLATĂ şi se vor restitui CU PLATA LA PRIMIRE. Fac excepție, conform normelor, aparatele care se categorisesc ca şi bunuri de consum, conform directivei europene 1999/44/EC, numai dacă acestea sunt vândute în statele membre din UE. Certificatul de garanție este valabil numai dacă este însoțit de bonul fiscal sau de fişa de livrare. Nefuncționarea cauzată de o utilizare improprie, manipulare inadecvată sau neglijență este exclusă din dreptul la garanție. În plus fabricantul îşi declină orice responsabilitate față de toate daunele provocate direct şi indirect.

(S) GARANTI

Tillverkaren garanterar att maskinerna fungerar bra och åtar sig att kostnadsfritt byta ut delar som går sönder p.g.a. dålig materialkvalitet och defekter inom 12 månader efter idriftsättningen av maskinen, som ska styrkas av intyg. De maskiner som lämnas tillbaka, även om de täcks av garantin, måste skickas FRAKTFRITT, och kommer att skickas tillbaka PÅ MOTTAGARENS BEKOSTNAD. Ett undantag från detta utgörs av de maskiner som räknas som konsumtionsvaror enligt EU-direktiv 1999/44/EG, och då enbart om de har sålts till något av EU:s medlemsländer. Garantisedeln är bara giltig tillsammans med kvitto eller leveranssedel. Problem som beror på felaktig användning, åverkan eller vårdslöshet täcks inte av garantin. Tillverkaren frånsäger sig även allt ansvar för direkt och indirekt skada.

(DK) GARANTI

Producenten stiller garanti for, at maskinerne fungerer ordentligt, og forpligter sig til vederlagsfrit at udskifte de dele, der måtte fremvise defekter på grund af ringe materialekvalitet eller fabrikationsfejl i løbet af de første 12 måneder efter maskinens idriftsættelsesdato, der fremgår af beviset. Selvom de returnerede maskiner er i garanti, skal de sendes FRANKO FRAGT, mens de tilbageleveres PR. EFTERKRAV. Dette gælder dog ikke for de maskiner, der i henhold til Direktivet 1999/44/EØF udgør forbrugsgoder, men kun på betingelse af at de sælges i EU-landene. Garantibeviset er kun gyldigt, hvis der vedlægges en kassebon eller fragtpapirer. Garantien dækker ikke for forstyrrelser, der skyldes forkert anvendelse, manipulering eller skødesløshed. Producenten fralægger sig desuden ethvert ansvar for alle direkte og indirekte skader.

(N) GARANTI

Tilverkeren garanterer maskinens korrekte funksjon og forplikter seg å utføre gratis bytte av deler som blir ødelagt på grunn av en dårlig kvalitet i materialer eller konstruksjonsfeil som oppstår innen 12 måneder fra maskinens igangsetting, i overensstemmelse med sertifikatet. Maskiner som sendes tilbake, også i løpet av garantiperioden, skal skikkes FRAKTFRITT och skal sendes tilbake MED BETALNING AV MOTTAKEREN, unntatt maskinene som tilhører forbrukningsvarer ifølge europadirektiv 1999/44/EC, kun hvis de selges i en av EUs medlemsstater. Garantisertifikatet er gyldig kun sammen med kvittering eller leveringsblankett. Feil som oppstår på grunn av galt bruk, manipulering eller slurv, er utelukket fra garantin. Dessuten frasier seg selskapet alt ansvar for alle direkte og indirekte skader.

(SF) TAKUU

Valmistusyritys takaa koneiden hyvän toimivuuden sekä huolehtii huonolaatuisen materiaalin ja rakennusvirheiden takia huonontuneiden osien vaihdosta ilmaiseksi 12 kuukauden sisällä koneen käyttöönottopäivästä, mikä ilmenee sertifikaatista. Palautettavat koneet, myös takuussa olevat, on lähetettävä LÄHETTÄJÄN KUSTANNUKSELLA ja ne palautetaan VASTAANOTTAJAN KUSTANNUKSELLA. Poikkeuksen muodostavat koneet, jotka asetuksissa kuuluvat kulutushyödykkeisiin eurooppalaisen direktiivin 1999/44/EC mukaan vain, jos ne myydään EU:n jäsen maisssa. Takuutodistus on voimassa vain, jos siihen on liitetty verotuskuitti tai todistus tavaran toimituksesta. Takuu ei kata väärinkäytöstä, vaurioittamisesta tai huolimattomuudesta johtuvia haittoja. Lisäksi yritys kieltäytyy ottamasta vastuuta kaikista välittömistä tai välillisistä vaurioista.

(CZ) ZÁRUKA

Výrobce ručí za správnou činnost strojů a zavazuje se provést bezplatnou výměnu dílů opotřebovaných z důvodu špatné kvality materiálu a následkem konstrukčních vad do 12 měsíců od data uvedení stroje do provozu, uvedeného na záručním listě. Vrácené stroje a to i v záruční době musí být odeslány se ZAPLACENÝM POŠTOVNÝM a budou vráceny na NÁKLADY PŘÍJEMCE. Na základě dohody tvoří výjimku stroje spadající do spotřebního majetku ve smyslu směrnice 1999/44/ES pouze za předpokladu, že byly prodány v členských státech EU. Záruční list má platnost pouze v případě, že je předložen spolu s účtenkou nebo dodacím listem. Poruchy vyplývající z nesprávného použití, úmyslného poškození nebo chybějící péče nespadají do záruky. Odpovědnost se dále nevztahuje na všechny přímé a nepřímé škody.

(SK) ZÁRUKA

Výrobca ručí za správnu činnosť strojov a zaväzuje sa vykonať bezplatnú výmenu dielov opotrebovaných z dôvodu zlej kvality materiálu a následkom konštrukčných vád do 12 mesiacov od dátumu uvedenia stroja do prevádzky, uvedeného na záručnom liste. Vrátené stroje a to i v podmienkach záručnej doby musia byť odoslané so ZAPLATENÝM POŠTOVNÝM a budú vrátené na NÁKLADY PRÍJEMCU. Na základe dohody výnimku tvoria stroje spadajúce do spotrebného majetku, v zmysle smernice 1999/44/ES, len za predpokladu, že boli predané v členských štátoch EÚ. Záručný list je platný len v prípade, keď je predložený spolu s účtenkou alebo dodacím listom. Poruchy vyplývajúce z nesprávneho použitia, neoprávneného zásahu alebo nedostatočnej starostlivosti nespadajú do záruky. Zodpovednosť sa ďalej nevzťahuje na všetky priame i nepriame škody.

(SI) GARANCIJA

Proizvajalec zagotavlja pravilno delovanje strojev in se zavezuje, da bo brezplačno zamenjal dele, ki se bodo obrabili zaradi slabe kakovosti materiala in zaradi napak pri proizvodnji v roku 12 me secev od dne začetka delovanja stroja, ki je naveden na certifikatu. Stroje, tudi če zanje še velja garancija, je treba poslati do proizvajalca na stroške stranke in bodo na stroške stranke le-tej tudi vrnjeni. Izjema so stroji, ki so del potrošnih dobrin v skladu z evropsko direktivo 1999/44/EC, le če so bili prodani v državi članici EU. Garancijsko potrdilo je veljavno le, če sta mu priložena veljaven račun ali prevzemnica. Neprijetnosti, ki izhajajo iz nepravilne uporabe, posegov ali malomarnosti, garancija ne pokriva. Poleg tega proizvajalec zavrača odgovornost za vse neposredne in posredne poškodbe.

(HR/SCG) GARANCIJA

Proizvođač garantira ispravan rad strojeva i obvezuje se izvršiti besplatno zamjenu dijelova koji su oštećeni zbog loše kvalitete materijala i zbog tvorničkih grešaka, u roku od 12 mjeseci od dana pokretanja stroja, koji je potvrđen na garantnom listu. Vraćeni strojevi, i ako su pod garancijom, moraju biti poslani bez plaćanja troškova prijevoza. Iznimka su strojevi koji se vraćaju kao potrošni materijal, u skladu sa Europskom odredbom 1999/44/EC, samo ako su prodani zemljama članicama EU-a. Garantni list vrijedi samo ako je popraćen računom ili dostavnom listom. Oštećenja nastala uslijed neispravne upotrebe, izmjena izvršenih na stroju ili nemara nisu pokriveni garancijom. Proizvođač se ujedno odriče bilo kakve odgovornosti za sve izravne i neizravne štete.

(LT) GARANTIJA

Gamintojas garantuoja nepriekaištingą įrenginio veikimą ir įsipareigoja nemokamai pakeisti gaminio dalis, susidėvėjusias as susigadinusias dėl prastos medžiagos kokybės ar dėl konstrukcijos defektų 12 mėnesių laikotarpyje nuo įrenginio paleidimo datos, kuri turi būti paliudyta pažymėjimu. Grąžinami įrenginiai, net ir galiojant garantijai, turi būti siunčiami ir bus sugrąžinti atgal PIRKĖJO lėšomis. Išimtį aukščiau aprašytai sąlygai sudaro prietaisai, kurie pagal 1999/44/EC Europos direktyvą gali būti laikomi plataus vartojimo prekėmis bei yra parduodami tik ES šalyse. Garantinis pažymėjimas galioja tik tuo atveju, jei yra lydimas fiskalinio čekio arba pristatymo dokumento. Į garantiją nėra įtraukti nesklandumai, susiję su netinkamu prietaiso naudojimu, aplaidumu ar prasta jo priežiūra. Gamintojas taip pat atsiriboja nuo atsakomybės už bet kokius tiesioginius ar netiesioginius nuostolius.

(EE) GARANTII

Tootjafirma vastutab masinate hea funktsioneerimise eest ja kohustub asendama tasuta osad, mis riknevad halva kvaliteediga materjali ja konstruktsioonidefektide tõttu, 12 kuu jooksul alates masina käikupanemise sertifikaadil tõestatud kuupäevast. Tagasi saadetavad masinad, ka kehtiva garantiiga, tuleb saata TASUTUD POSTIMAKSUGA ja nende tagastamise SAATEKULUD ON KAUBASAAJA TASUDA. Nagu kehtestatud, teevad erandi masinad, mis kuuluvad euroopa normatiivi 1999/44/EC kohaselt tarbekauba kategooriasse ja ainult siis, kui müüdud ÜE liikmesriikides. Garantiisertifikaat kehtib ainult koos ostu- või kättetoimetamiskviitungiga. Garantii ei hõlma riknemisi, mis on põhjustatud seadme väärast käsitsemisest, modifitseerimisest või hoolimatust kasutamisest. Peale selle ei vastuta firma kõigi otseste või kaudsete kahjude eest.

(LV) GARANTIJA

Ražotājs garantē mašīnu labu darbspēju un apņemas bez maksas nomainīt detaļas, kuras nodilst materiāla sliktas kvalitātes dēļ vai ražošanas defektu dēļ 12 mēnešu laikā kopš sertifikātā norādītā mašīnas ekspluatācijas sākuma datuma. Atpakaļ nosūtāmas mašīnas, pat to garantijas laikā, ir jānosūta saskaņā ar FRANKO-OSTA noteikumiem un ražotājs tās atgriezīs uz NORĀDĪTO OSTU. Minētie nosacījumi neattiecas uz mašīnām, kuras saskaņā ar Eiropas direktīvu 1999/44/EC tiek uzskatītas par patēriņa preci, bet tikai gadījumā, ja tās tiek pārdotas ES dalībvalstīs. Garantijas sertifikāts ir spēkā tikai kopā ar kases čeku vai pavadzīmi. Garantija neattiecās uz gadījumiem, kad bojājumi ir radušies nepareizās izmantošanas, noteikumu neievērošanas vai nolaidības dēļ. Turklāt, šajā gadījumā ražotājs noņem jebkādu atbildību par tiešajiem un netiešajiem zaudējumiem.

(BG) ГАРАНЦИЯ

Фирмата производител гарантира за доброто функциониране на машините и се задължава да извърши безплатно подмяната на части, които са се повредили, заради некачествен материал или производствени дефекти, до 12 месеца от датата на пускане в действие на машината, доказана с гаранционна карта. Върнатите машини, дори и в гаранция, трябва да бъдат изпратени със ЗАПЛАТЕН ПРЕВОЗ и ще бъдат върнати с НАЛОЖЕН ПЛАТЕЖ. С изключение на машините, които се считат за движимо имущество за постоянно ползване, както е установено от европейската директива 1999/44/EC, само ако машините са продавани в страни членки на Европейския съюз. Гаранционната карта е валидна, само ако е придружена от фискален бон или разписка за доставка. Нередностите, произтичащи от лоша употреба или небрежност, са изключени от гаранцията. Освен това се отклонява всякаква отговорност за директни или индиректни щети.

(PL) GWARANCJA

Producent gwarantuje prawidłowe funkcjonowanie urządzeń i zobowiązuje się do bezpłatnej wymiany części, które zepsują się w wyniku złej jakości materiału lub wad fabrycznych w ciągu 12 miesięcy od daty uruchomienia urządzenia, poświadczonej na gwarancji. Urządzenia przesłane do Producenta, również w okresie gwarancji, należy wysłać na warunkach PORTO FRANKO, po naprawie zostaną one zwrócone na koszt odbiorcy. Zgodnie z ustaleniami wyjątkiem są te urządzenia, które są odsyłane jako dobra konsumpcyjne, zgodnie z dyrektywą europejską 1999/44/WE, wyłącznie, jeżeli zostały sprzedane w krajach członkowskich UE. Karta gwarancyjna jest ważna wyłącznie, jeżeli towarzyszy jej kwit fiskalny lub dowód dostawy. Trudności wynikające z nieprawidłowego użytkowania, naruszenia lub niedbałości o urządzenia nie są objęte gwarancją. Producent nie ponosi odpowiedzialności za wszelkie szkody pośrednie i bezpośrednie.

GB	**CERTIFICATE OF GUARANTEE**	**NL**	**GARANTIEBEWIJS**	**SK**	**ZÁRUČNÝ LIST**
I	**CERTIFICATO DI GARANZIA**	**H**	**GARANCIALEVÉL**	**SI**	**CERTIFICAT GARANCIJE**
F	**CERTIFICAT DE GARANTIE**	**RO**	**CERTIFICAT DE GARANȚIE**	**HR/SCG**	**GARANTNI LIST**
E	**CERTIFICADO DE GARANTIA**	**S**	**GARANTISEDEL**	**LT**	**GARANTINIS PAŽYMĖJIMAS**
D	**GARANTIEKARTE**	**DK**	**GARANTIBEVIS**	**EE**	**GARANTIISERTIFIKAAT**
RU	**ГАРАНТИЙНЫЙ СЕРТИФИКАТ**	**N**	**GARANTIBEVIS**	**LV**	**GARANTIJAS SERTIFIKĀTS**
P	**CERTIFICADO DE GARANTIA**	**SF**	**TAKUUTODISTUS**	**BG**	**ГАРАНЦИОННА КАРТА**
GR	ΠΙΣΤΟΠΟΙΗΤΙΚΟ ΕΓΓΥΗΣΗΣ	**CZ**	**ZÁRUČNÍ LIST**	**PL**	**CERTYFIKAT GWARANCJI**

MOD. / MONT / МОД./ ŰRLAP / MUDEL / МОДЕЛ / Št / Br.

.....

NR. / ARIQM / È. / Č. / HOMEP:

.....

GB Date of buying **- I** Data di acquisto **- F** Date d'achat **- E** Fecha de compra **- D** Kauftdatum **- RU** Дата продажи **- P** Data de compra **- GR** Ημερομηνία αγοράς **- NL** Datum van aankoop **- H** Vásárlás kelte **- RO** Data achiziției **- S** Inköpsdatum **- DK** Købsdato **- N** Innkjøpsdato **- SF** Ostopäivämäärä **- CZ** Datum zakoupení **- SK** Dátum zakúpenia **- SI** Datum nakupa **- HR/SCG** Datum kupnje **- LT** Pirkimo data **- EE** Ostu kuupäev **- LV** Pirkšanas datums **- BG** ДАТА НА ПОКУПКАТА **- PL** Data zakupu:

.....

GB	Sales company	(Name and Signature)
I	Ditta rivenditrice	(Timbro e Firma)
F	Revendeur	(Chachet et Signature)
E	Vendedor	(Nombre y sello)
D	Händler	(Stempel und Unterschrift)
RU	ШТАМП и ПОДПИСЬ	(ТОРГОВОГО ПРЕДПРИЯТИЯ)
P	Revendedor	(Carimbo e Assinatura)
GR	Κατάστημα πώλησης	(Σφ ραγίδα και υπογραφή)
NL	Verkoper	(Stempel en naam)
H	Eladás helye	(Pecsét és Aláírás)
RO	Reprezentant comercial	(Ştampila şi semnătura)
S	Återförsäljare	(Stämpel och Underskrift)
DK	Forhandler	(stempel og underskrift)
N	Forhandler	(Stempel og underskrift)
SF	Jälleenmyyjä	(Leima ja Allekirjoitus)
CZ	Prodejce	(Razítko a podpis)
SK	Predajca	(Pečiatka a podpis)
SI	Prodajno podjetje	(Žig in podpis)
HR/SCG	Tvrtka prodavatelj	(Pečat i potpis)
LT	Pardavėjas	(Antspaudas ir Parašas)
EE	Edasimüügi firma	(Tempel ja allkiri)
LV	Izplātītājs	(Zīmogs un paraksts)
BG	ПРОДАВАЧ	(Подпис и Печат)
PL	Firma odsprzedająca	(Pieczęć i Podpis)

CE

GB	The product is in compliance with:	**DK**	At produktet er i overensstemmelse med:
I	Il prodotto è conforme a:	**N**	At produktet er i overensstemmelse med:
F	Le produit est conforme aux:	**SF**	Että laite mallia on yhdenmukainen direktiivissä:
E	Het produkt overeenkomstig de:	**CZ**	Výrobok je v súlade so:
D	Die maschine entspricht:	**SK**	Výrobek je ve shodě se:
RU	Заявляется, что изделие соответствует:	**SI**	Proizvod je v skladu z:
P	El producto es conforme as:	**HR/SCG**	Proizvod je u skladu sa:
GR	Το προϊόνείναι κατασκευασμένο σύμφωνα με τη:	**LT**	Produktas atitinka:
NL	O produto è conforme as:	**EE**	Toode on kooskõlas:
H	A termék megfelel a következőknek:	**LV**	Izstrādājums atbilst:
RO	Produsul este conform cu:	**BG**	Продуктът отговаря на:
S	Att produkten är i överensstämmelse med:	**PL**	Produkt spełnia wymagania następujących Dyrektyw:

(GB) DIRECTIVE - (I) DIRETTIVA - (F) DIRECTIVE - (E) RICHTLIJN - (D) RICHTLINIE - (RU) ДИРЕКТИВЕ - (P) DIRECTIVA - (GR)ΚΑΤΕΥΘΥΝΤΗΡΙΑ ΟΔΗΓΙΑ - (NL) DIRECTIVA - (H) IRÁNYELV - (RO) DIRECTIVA - (S) DIREKTIV - (DK) DIREKTIV - (N) DIREKTIV - (SF) DIREKTIIVI - (CZ) SMERNICOU - (SK) NAPUTAK - (SI) DIRETKIVA - (HR/SCG) SMĒRNICĪ - (LT) DIREKTYVĄ - (EE) DIREKTIIVIGA - (LV) DIREKTĪVAI - (BG) ДИРЕКТИВА НА ЕС - (PL) DYREKTYWA

LVD 2006/95/EC + Amdt.

STANDARD

EN 61558-1 + Amdt.

(GB) DIRECTIVE - (I) DIRETTIVA - (F) DIRECTIVE - (E) RICHTLIJN - (D) RICHTLINIE - (RU) ДИРЕКТИВЕ - (P) DIRECTIVA - (GR)ΚΑΤΕΥΘΥΝΤΗΡΙΑ ΟΔΗΓΙΑ - (NL) DIRECTIVA - (H) IRÁNYELV - (RO) DIRECTIVA - (S) DIREKTIV - (DK) DIREKTIV - (N) DIREKTIV - (SF) DIREKTIIVI - (CZ) SMERNICOU - (SK) NAPUTAK - (SI) DIRETKIVA - (HR/SCG) SMĒRNICĪ - (LT) DIREKTYVĄ - (EE) DIREKTIIVIGA - (LV) DIREKTĪVAI - (BG) ДИРЕКТИВА НА ЕС - (PL) DYREKTYWA

EMC 2004/108/EC + Amdt.

STANDARD

EN 55014-1 + Amdt.
EN 55014-2 + Amdt.
EN 61000-3-2 + Amdt.
EN 61000-3-3 + Amdt.